ՎԱՆԱՐԽ
VANARKH

ՆԱԽԱԳԻԾ

ՆՈՐ ՄԱՆԿԱՊԱՐՏԵԶԻ ԿԱՌՈՒՑՈՒՄ
ՀՀ ԱՐԱՐԱՏԻ ՄԱՐԶ ԱՎՇԱՐ ՀԱՄԱՅՆՔ
ՄԱՇՏՈՑԻ 27-27/1 ՀՈՂԱՄԱՍ ՀԱՍՑԵՈՒՄ

ԱԼԲՈՄ-1 ՃԱՐՏԱՐԱՊԵՏԱԿԱՆ ՄԱՍ

<< ***ՎԱՆԱՐԽ*** >> ***ՍՊԸ***

ՆԱԽԱԳԻԾ

ՆՈՐ ՄԱՆԿԱՊԱՐՏԵԶԻ ԿԱՌՈՒՑՈՒՄ
ՀՀ ԱՐԱՐԱՏԻ ՄԱՐԶ ԱՎՇԱՐ ՀԱՄԱՅՆՔ
ՄԱՇՏՈՑԻ 27-27/1 ՀՈՂԱՄԱՍ ՀԱՍՑԵՈՒՄ

ԱԼԲՈՄ-1 ՃԱՐՏԱՐԱՊԵՏԱԿԱՆ ՄԱՍ

ՊԱՏՎԵՐ՝ *ՀԱՄԱՁԱՅՆԵՑՎԱԾ Է՝*

ՊԱՏՎԻՐԱՏՈՒ՝ Ավշար համայնքի համայնքապետարան

ԼԻՑԵՆԶԻԱ 17211

<<**ՎԱՆԱՐԽ**>> ՍՊԸ ՏՆՕՐԵՆ Ա. ՂՈՒԿԱՍՅԱՆ

Ն.Գ.Ճ. Խ. ԳՐԻԳՈՐՅԱՆ

Ք. ՎԱՆԱՁՈՐ 2020թ.

ԱՎՇԱՐ ՀԱՄԱՅՆՔԻ ՄԱՆԿԱՊԱՐՏԵԶԻ ԳԼԽԱՎՈՐ ՀԱՏԱԿԱԳԻԾ Մ 1:500

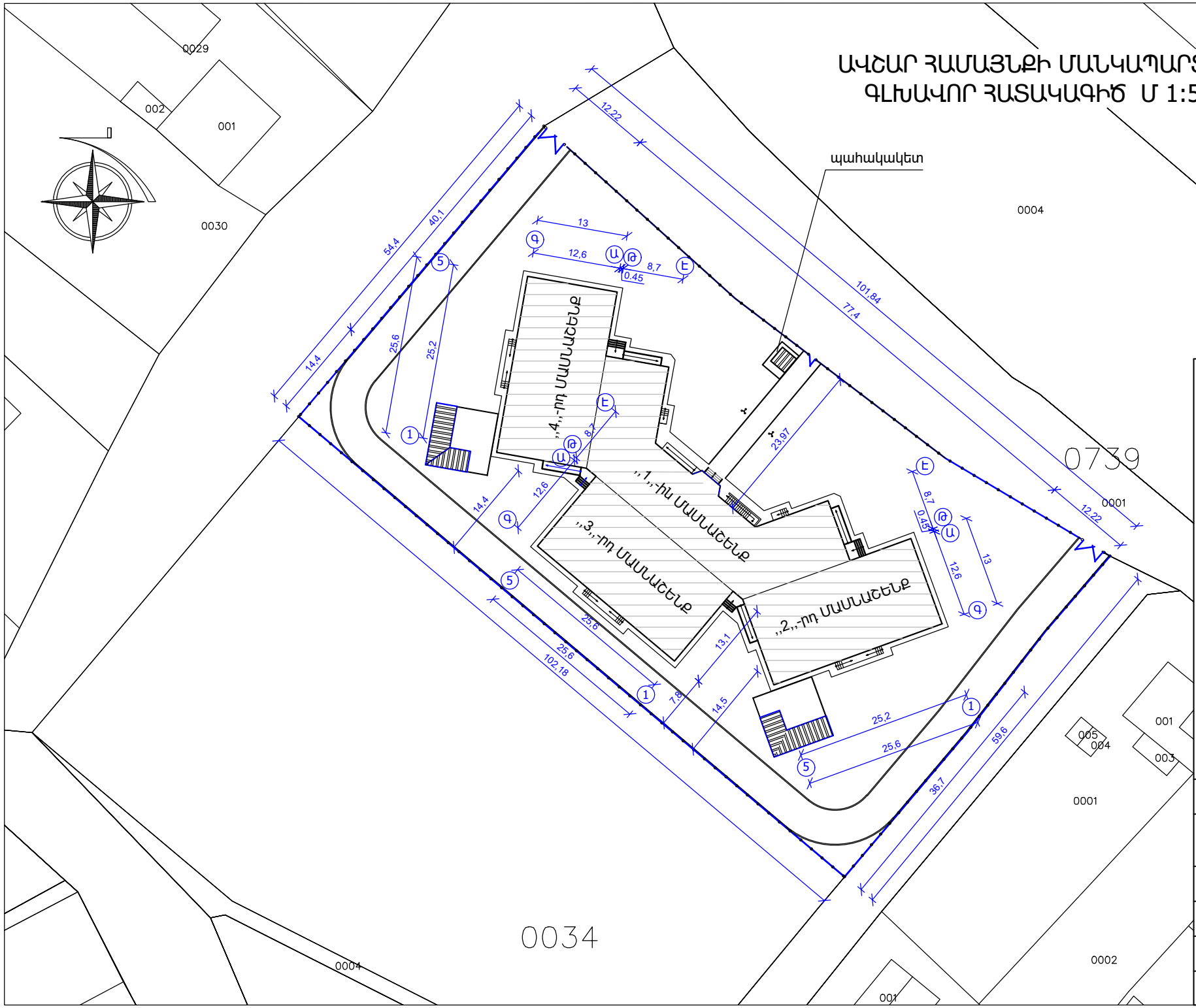

ՊԱՏՎԻՐԱՏՈՒ՝ Ավշար համայնքի հանրակրթական

ՀԱՏՈՐ՝ 1

ՀՀ Արարատի մարզ Ավշար համայնք Մ. Մաշտոցի 27-27/1 հողամասում հաստատվող

Նոր մանկապարտեզի կառուցում

ՕԳՏԱԳՈՐԾՈՒՄ՝ ԱՆ

ԳՐ-1

ՕՐԻՆԱՁԻԵՆ ՀԱՏԱԿԱԳԻԾ

ՎԱՆԱՐԿԻ
VANARKH
BAHAPX

Փոփ.	Կան. տես.	Անուն ազգ.	Ստորագր.	Ամսաթիվ
		Ստուգեց՝	Ա.Հովսեփյան	
		Նախագծ.	Խ.Գրիգորյան	
		Նշվ.	Խ.Գրիգորյան	
		Ստուգեց՝	Ա.Հովսեփյան	

ՈՒՂՂԱՁԻՔ ՀԱՏԱԿԱԳԻԾ Մ 1:500

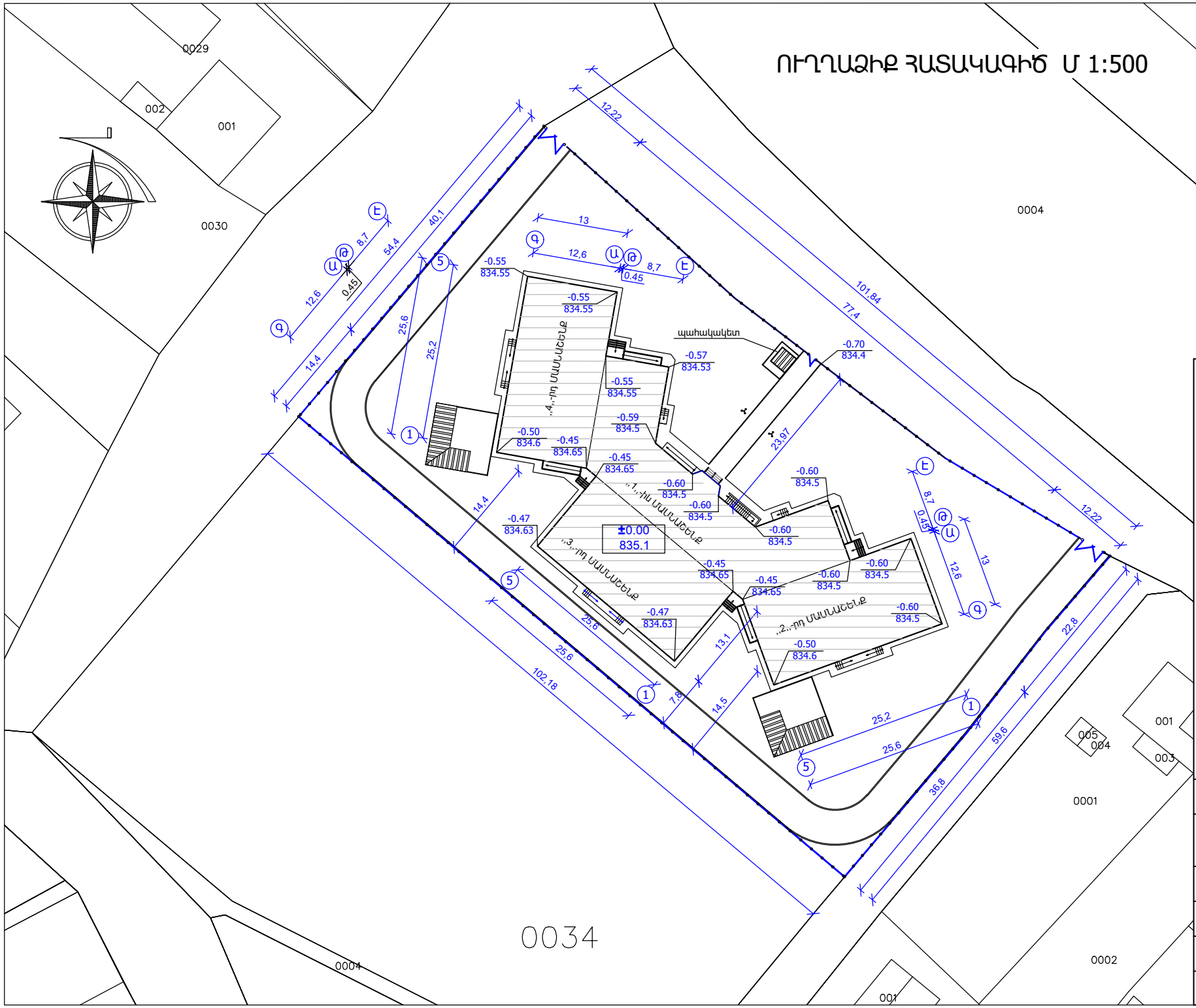

ՊԱՏՎԻՐԱՏՈՒ՝ Անշարժ իրանների հասանելիության գրասենյակ

ՀԱՍՏ՝ 1

ՀՀ Արարատի մարզ Ավշար համայնք Ս. Մաշտոցի 27-27/1 հողամասում նոր մանկապարտեզի կառուցում

ՈՒՂՂԱՁԻՔ ՀԱՏԱԿԱԳԻԾ

ԱՌ

ԳՁ-2

ՎԱՆԱՐԿԻ
VANARKH
BAHAPX

Փոփ.	Էջ. թիվ	Ստորագր.	Ամսաթիվ	Գլխավոր մասնագետ	Ա.Ղուկասյան		
Ստուգեց՝				Գլխ. մասնագետ	Ս.Գրիգորյան		
Նախագծ.				Գլխ. մասնագետ	Ս.Գրիգորյան		
Ստուգեց՝				Գլխ. մասնագետ	Ա.Ղուկասյան		

ԱՎՇԱՐ ՀԱՄԱՅՆՔԻ ՄԱՆԿԱՊԱՐՏԵԶԻ ԲԱՐԵԿԱՐԳՄԱՆ ՀԱՏԱԿԱԳԻԾ Մ 1:500

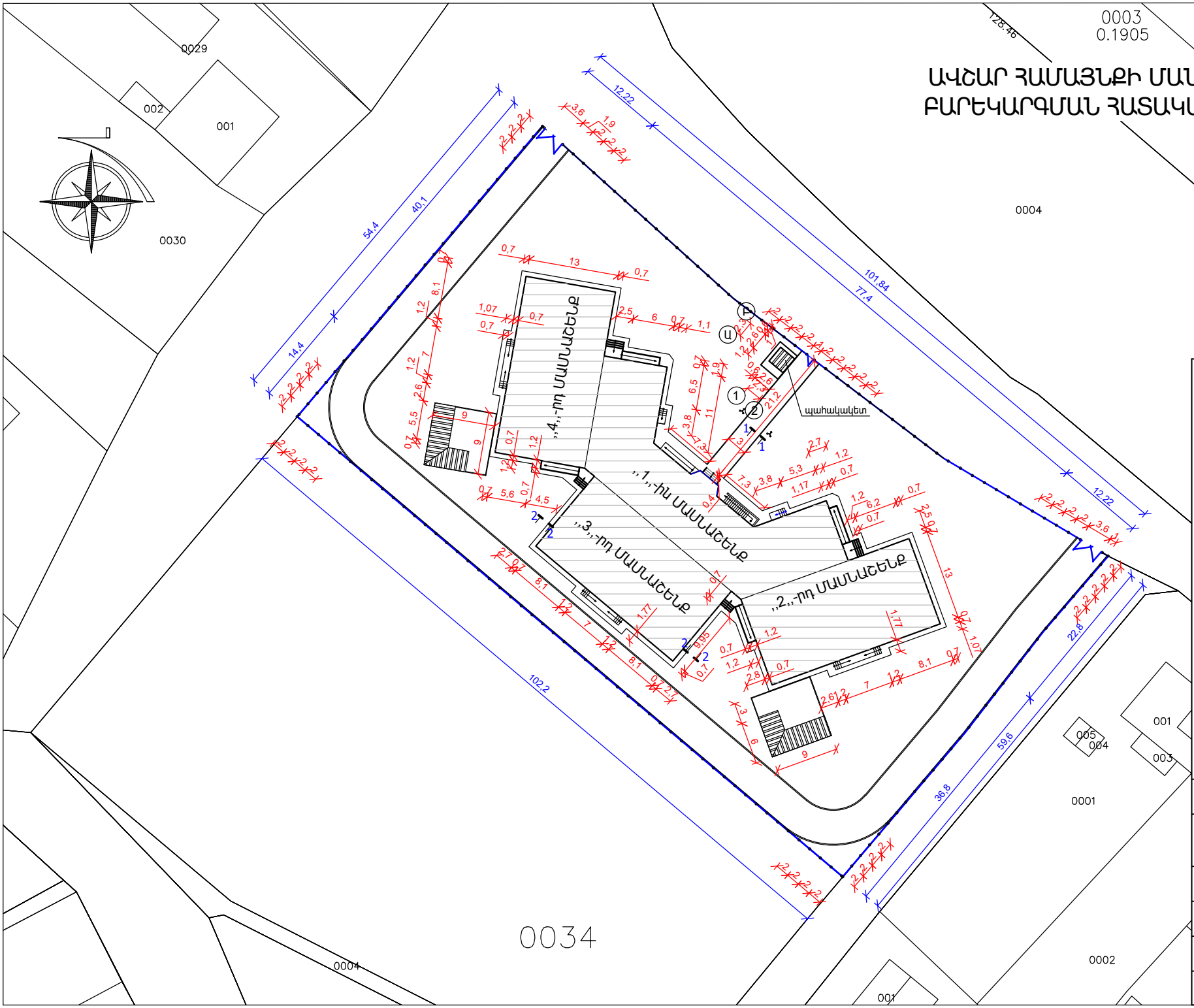

ՊԱՏՎԻՐԱՏՈՒ՝ Ավշար համայնքի հանրակրթական դպրոց մանկապարտեզի կառուցում
ՀՀ Արարատի մարզ Ավշար համայնք Մ. Մաշտոցի 27-27/1 հողամաս հասցեում

ՀԱՏՈՐ՝ 1

ՄԱՆԿԱՊԱՐՏԵԶԻ ԲԱՐԵԿԱՐԳՄԱՆ ՀԱՏԱԿԱԳԻԾ

ՀԱՏԱԿԱՐԳԱՅԻՆ ՀԱՄԱԿԱՐԳ

ՓՈՓ.	ԿԱՌ. ԱՌՏ.	ԱԶԳ.	ԲԱՍՏԱԳ.	ՍՏՈՒԳԱԳ.	ԱՄՍԱԹՎ.
Ստուգեց՝		Ա.Հովսեփյան			
ՆԳԵ		Հ.Գրիգորյան			
Հսկեցող.		Հ.Գրիգորյան			
Ստուգեց՝		Ա.Հովսեփյան			

ՍՏՈՒԳԱԳԻՐ

ՓՈՓԼ.	ԶԱՓԵՐ	ԶԱՓԵՐԻ՝
ԱՆ	ԳՋ-3	

ՎԱՆԱՐԿԻ
VANARKH
BAHAPX

ԿՏՐՎԱԾՔ 1-1 Մ 1:25

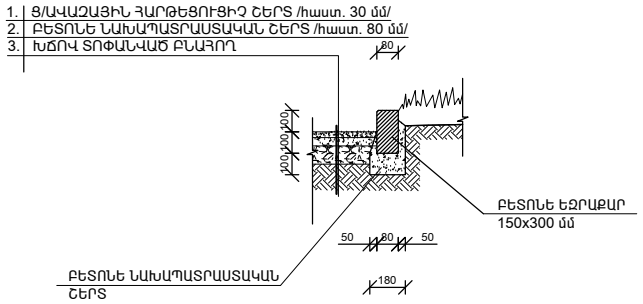

ԿՏՐՎԱԾՔ 2-2 Մ 1:25

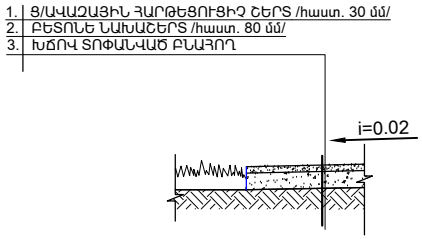

ԲԱՐԵԿԱՐԳՄԱՆ ԱՇԽԱՏԱՆՔՆԵՐԻ ՆՅՈՒԹԵՐԻ ՄԱՍՆԱԳԻՐ

1. ԲԵՏՈՆԵ ԵԶՐԱՔԱՐԵՐԻ ՏԵՂԱԴՐՈՒՄ 80x200 մմ - 43.0 գծմ
2. ԲՆԱՀՈՂԻ ՏՈՓԱՆՈՒՄ ԽՃՈՎ ՍԱԼՎԱԾՔԻ ԵՎ ՃԵՄՈՒՂՈՒ ՏԱԿ - 260.0 մ^2
3. ԲԵՏՈՆԵ ՆԱԽԱՊԱՏՐԱՍՏԱԿԱՆ ՇԵՐՏ ՍԱԼՎԱԾՔԻ ԵՎ ՃԵՄՈՒՂՈՒ ՏԱԿ /հաստ. 80 մմ/ - 260.0 մ^2
4. Ց/ԱՎԱԶԱՅԻՆ ՀԱՐԹԵՑՈՒՑԻՉ ՇԵՐՏ ՍԱԼՎԱԾՔԻ ԵՎ ՃԵՄՈՒՂՈՒ ՏԱԿ /հաստ. 30 մմ/ - 260.0 մ^2

						ՊԱՏՎԻՐԱՏՈՒ՝ Ավշար համայնքի համայնքապետարան		ՀԱՏՈՐ՝ 1	
						Նոր մանկապարտեզի կառուցում ՀՀ Արարատի մարզ Ավշար համայնք Մ. Մաշտոցի 27-27/1 հողամաս հասցեում			
ՓՈՓ.	ՄԱՍ. ՔԱՆ.	ԹԵՐԹ	ՓԱՍՏԱԹ.Ն	ՍՏՈՐԱԳՐ.	ԱՄՍԱԹՎ.		ՓՈՒԼ	ԹԵՐԹ	ԹԵՐԹԵՐ
Ստուգեց՝		Ա.Ղուկասյան				ԳԾԱԳՐԻ ԱՆՎԱՆՈՒՄԸ	ԱՆ	ԳՀ-4	
ՆԳՃ		Խ.Գրիգորյան				ԿՏՐՎԱԾՔՆԵՐ, ԲԱՐԵԿԱՐԳՄԱՆ ՄԱՍՆԱԳԻՐ	ՎԱՆԱՐԽ VANARKH ВАНАРХ		
Նախագծ.		Խ.Գրիգորյան							
Ստուգեց՝		Ա.Ղուկասյան							

ԱՍՏԻՃԱՆՆԵՐ Ա-1, Ա-2 ՀԱՏԱԿԱԳԻԾ Մ 1:100

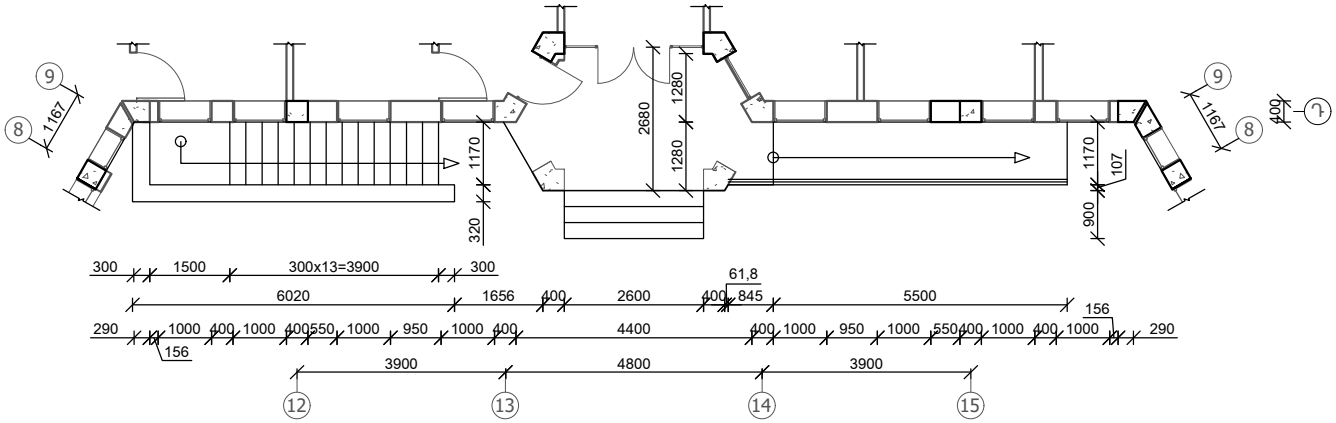

ԿՏՐՎԱԾՔ 1-1 Մ: 50

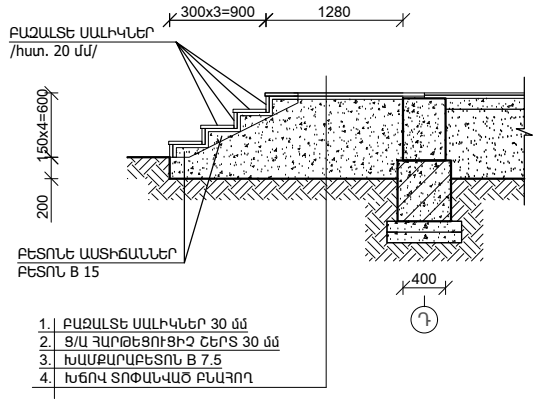

ԿՏՐՎԱԾՔ 2-2 Մ: 50

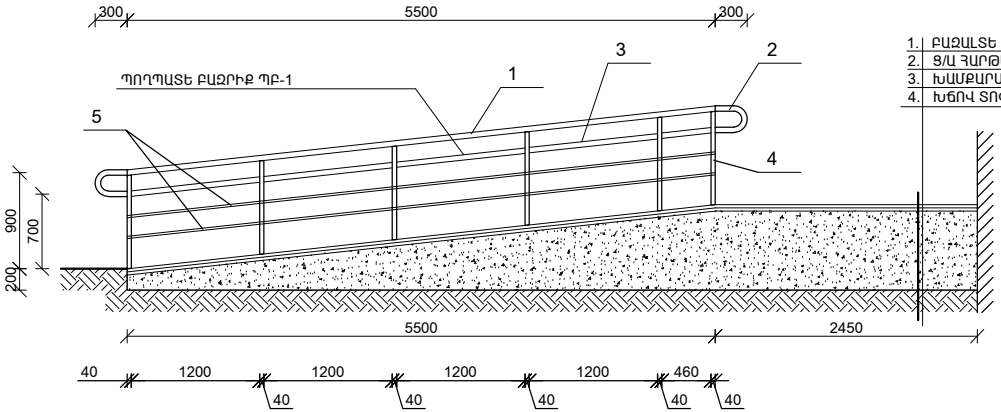

ՊՈՂՊԱՏՅԱ ԲԱԶԻՔ ՊԲ-1 ՆՅՈՒԹԵՐԻ ՄԱՍՆԱԳԻՐ

Հ/Հ	ԱՆՎԱՆՈՒՄԸ НАИМЕНОВАНИЕ	ԵՐԿԱՐ-ՅՈՒՆ մ	ՔԱՆԱԿ հատ	ԸՆԴՀ. ԵՐԿԱՐ-ՈՒԹՅՈՒՆԸ մ	ՔԱՇԸ 1 բաղրիքի համար կգ	
1.	ՊՈՂՊԱՏԵ ՃՈՂ □40x40x2 մմ	5.55	1	5.55	14.00	
2.	ՊՈՂՊԱՏԵ ՃՈՂ □40x40x2 մմ /կռածո/	0.80	2	1.60	4.10	
3.	ՊՈՂՊԱՏԵ ՃՈՂ □40x40x2 մմ	5.26	1	5.26	13.30	
4.	ՊՈՂՊԱՏԵ ՃՈՂ □40x40x2 մմ	1.00	6	6.0	15.1	
5.	ՊՈՂՊԱՏԵ ՃՈՂ ■12 մմ	5.55	2	11.1	12.6	
	ՊՈՂՊԱՏԵ ԷԼԵՄԵՆՏՆԵՐԻ ՅՈՒՂԱՆԵՐԿՈՒՄ /երկաթ անգամ/					3.6 մ²
	ԱՆՑՔԵՐԻ ԲԱՑՈՒՄ ԲԵՏՈՆԵ ԱՍՏԻՃԱՆՆԵՐՈՒՄ /Φ 50 L= 100մմ/					6 հատ
	ԱՆՑՔԵՐԻ ԻՆԵԿՑԻՅԱ ՊՈԼԻՄԵՐ ՑԵՄԵՆՏՈՎ					0.003 մ³

ԱՍՏԻՃԱՆՆԵՐ Ա-1 ԵՎ ԹԵՔԱՀԱՐԹԱԿՆԵՐԻ ԿԱՌՈՒՑՄԱՆ ՆՅՈՒԹԵՐԻ ՄԱՍՆԱԳԻՐ

1. ՀԻՄՔԵՐԻ ՓՈՐՈՒՄ III ԿԱՐԳԻ ԲՆԱՀՈՂՈՒՄ ՉԵՌՔՈՎ /հաստ. 200 մմ/ - 3.0 մ³
2. ԲՆԱՀՈՂԻ ՏՈՓԱՆՈՒՄ ԽճՈՎ - 15.0 մ²
3. ԽԱՄՔԱՐԱԲԵՏՈՆԵ ՀԻՄՔ ԱՍՏԻՃԱՆԱՀԱՐԹԱԿԻ ԵՎ ԹԵՔԱՀԱՐԹԱԿԻ ՏԱԿ B 7.5 - 9.0 մ³
4. ԲԵՏՈՆԵ ԱՍՏԻՃԱՆՆԵՐԻ ԿԱՌՈՒՑՈՒՄ /ԲԵՏՈՆ B 15 դասի 150x300 մմ/ - 0.24 մ³
5. Ց/Ա ՀԱՐԹԵՑՈՒՑԻՉ ՇԵՐՏԻ ԿԱՌՈՒՑՈՒՄ /հաստ. 30 մմ/ - 12.6 մ²
6. ԱՍՏԻՃԱՆԱՀԱՐԹԱԿԻ ԵՎ ԹԵՔԱՀԱՐԹԱԿԻ ԵՐԵՍՊԱՏՈՒՄ ԲԱԶԱԼՏԵ ՍԱԼԻԿՆԵՐՈՎ /հաստ. 30 մմ/ - 12.6 մ²
7. ԱՍՏԻՃԱՆՆԵՐԻ ԵՐԵՍՊԱՏՈՒՄ ԲԱԶԱԼՏԵ ՍԱԼԻԿՆԵՐՈՎ /հաստ. 30 մմ/ - 2.4մ²
8. ԱՍՏԻՃԱՆԱՁԱԿԱՏՆԵՐԻ ԵՐԵՍՊԱՏՈՒՄ ԲԱԶԱԼՏԵ ՍԱԼԻԿՆԵՐՈՎ /հաստ. 30 մմ/ - 1.6 մ²
9. ԿՈՂԱՅԻՆ ՃԱԿԱՏՆԵՐԻ ՊԱՏԵՐԻ Ց/ԱՎԱԶԱՅԻՆ ՍՎԱՂ - 5.2 մ²
10. ԱՎԵԼՈՐԴ ԲՆԱՀՈՂԻ ԲԱՐՁՈՒՄ ԵՎ ՏԵՂԱՓՈԽՈՒՄ ՄԵԽԱՆԻԶՄՈՎ - 3.0 մ³

						ՊԱՏՎԻՐԱՏՈՒ՝ Ավշար համայնքի համայնքապետարան	ՀԱՏՈՐ՝ 1	
						Նոր մանկապարտեզի կառուցում ՀՀ Արարատի մարզ Ավշար համայնք Մ. Մաշտոցի 27-27/1 հողամաս հասցեում		
ՓՈՓ.	ՄԱՍ. ՔԱՆ.	ԹԵՐԹ	ՓԱՍՏԱԹ.Ն	ՍՏՈՐԱԳՐ.	ԱՄՍԱԹՎ		ՓՈՒԼ	ԹԵՐԹ	ԹԵՐԹԵՐ
Ստուգեց՝		Ա.Ղուկասյան				ԳԾԱԳՐԻ ԱՆՎԱՆՈՒՄԸ	ԱՆ	ԳՀ-5	
ՆԳՃ		Խ.Գրիգորյան				ԱՍՏԻՃԱՆՆԵՐ Ա-1, Ա-2 ՀԱՏԱԿԱԳԻԾ, ԿՏՐՎԱԾՔՆԵՐ 1-1, 2-2, ՄԱՍՆԱԳԻՐ	ՎԱՆԱՐԽ VANARKH ВАНАРХ	
Նախագծ.		Խ.Գրիգորյան							
Ստուգեց՝		Ա.Ղուկասյան							

ԿՏՐՎԱԾՔ 3-3 Մ: 50

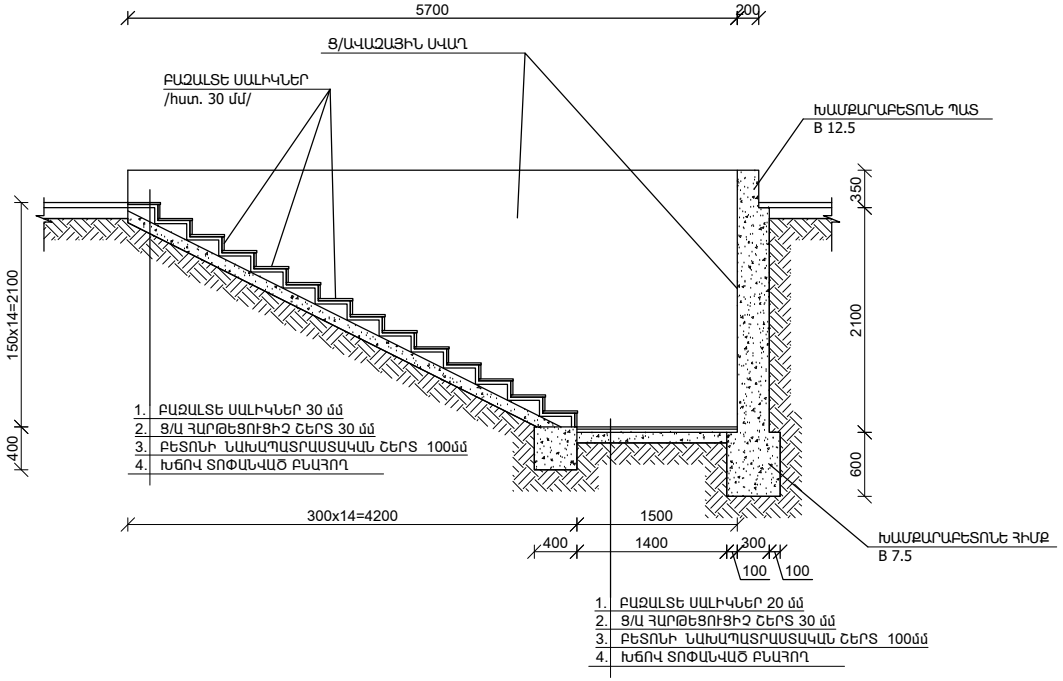

ԿՏՐՎԱԾՔ 4-4 Մ: 50

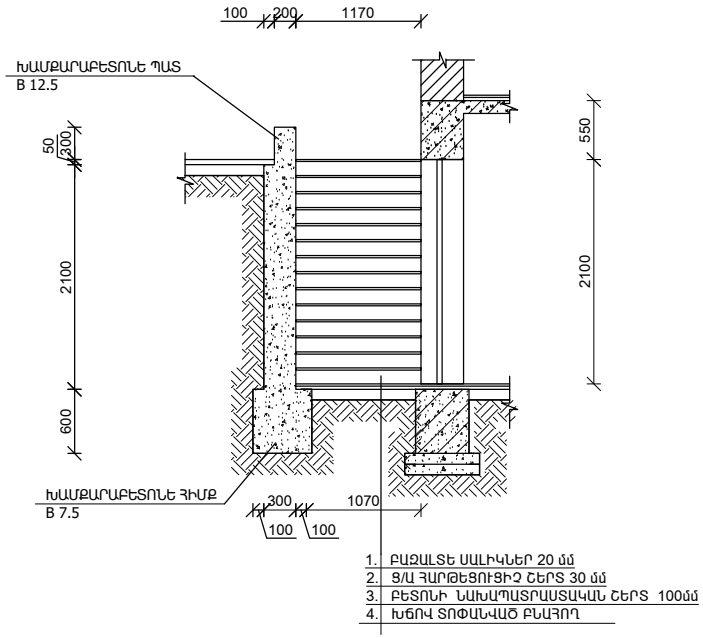

ԱՍՏԻՃԱՆ Ա-2 ԿԱՌՈՒՑՄԱՆ ՆՅՈՒԹԵՐԻ ՄԱՍՆԱԳԻՐ

1. III ԿԱՐԳԻ ԲՆԱՀՈՂԻ ՄՇԱԿՈՒՄ ԱՍՏԻՃԱՆՆԵՐԻ ՀԱՄԱՐ ՄԵԽԱՆԻԶՄՈՎ - 9.6 մ^3
2. ՀԻՄՔԵՐԻ ՓՈՐՈՒՄ III ԿԱՐԳԻ ԲՆԱՀՈՂՈՒՄ ՁԵՌՔՈՎ - 0.6 մ^3
3. ԲՆԱՀՈՂԻ ՏՈՓԱՆՈՒՄ ԽՃՈՎ - 6.3 մ^2
4. ԽԱՄՔԱՐԱԲԵՏՈՆԵ ՀԻՄՔԵՐԻ ԿԱՌՈՒՑՈՒՄ B 7.5 - 0.6 մ^3
5. ԽԱՄՔԱՐԱԲԵՏՈՆԵ ՊԱՏԵՐԻ ԿԱՌՈՒՑՈՒՄ B 12.5 - 4.9 մ^3
6. ԲԵՏՈՆԵ ՆԱԽԱՊԱՏՐԱՍՏԱԿԱՆ ՇԵՐՏԻ ԿԱՌՈՒՑՈՒՄ B 7.5 /հաստ. 100 մմ/ - 0.8 մ^3
7. ԲԵՏՈՆԵ ԱՍՏԻՃԱՆՆԵՐԻ ԿԱՌՈՒՑՈՒՄ B 15 /150x300 մմ/ - 0.4 մ^3
8. Ց/Ա ՀԱՐԹԵՑՈՒՑԻՉ ՇԵՐՏԻ ԿԱՌՈՒՑՈՒՄ /հաստ. 30 մմ/ - 1.8 մ^2
9. ՀԱՐԹԱԿԻ ԵՐԵՍԱՊԱՏՈՒՄ ԲԱԶԱԼՏԵ ՍԱԼԻԿՆԵՐՈՎ /հաստ. 30 մմ/ - 1.8 մ^2
10. ԱՍՏԻՃԱՆՆԵՐԻ ԵՐԵՍԱՊԱՏՈՒՄ ԲԱԶԱԼՏԵ ՍԱԼԻԿՆԵՐՈՎ /հաստ. 30 մմ/ - 5.2 մ^2
11. ԱՍՏԻՃԱՆԱՃԱԿԱՏՆԵՐԻ ԵՐԵՍԱՊԱՏՈՒՄ ԲԱԶԱԼՏԵ ՍԱԼԻԿՆԵՐՈՎ /հաստ. 30 մմ/ - 2.6 մ^2
12. ՊԱՏԵՐԻ Ց/ԱՎԱԶԱՅԻՆ ՍՎԱՂ - 24.4 մ^2
13. ԱՎԵԼՈՐԴ ԲՆԱՀՈՂԻ ԲԱՐՁՈՒՄ ԵՎ ՏԵՂԱՓՈԽՈՒՄ ՄԵԽԱՆԻԶՄՈՎ - 10.2 մ^3

						ՊԱՏՎԻՐԱՏՈՒ՝ Ավշար համայնքի համայնքապետարան	ՀԱՏՈՐ՝ 1	
						Նոր մանկապարտեզի կառուցում ՀՀ Արարատի մարզ Ավշար համայնք Մ. Մաշտոցի 27-27/1 հողամաս հասցեում		
ՓՈՓ.	ՄԱՍ. ՔԱՆ.	ԹԵՐԹ	ՓԱՍՏԱԹ.Ն	ՍՏՈՐԱԳՐ.	ԱՄՍԱԹՎ		ՓՈՒԼ	ԹԵՐԹ	ԹԵՐԹԵՐ
Ստուգեց՝		Ա.Ղուկասյան				ԳԾԱԳՐԻ ԱՆՎԱՆՈՒՄԸ	ԱՆ	ԳՀ-6	
ՆԳՃ		Խ.Գրիգորյան				ԿՏՐՎԱԾՔՆԵՐ 3-3, 4-4, ՄԱՍՆԱԳԻՐ	ՎԱՆԱՐԽ VANARKH ВАНАРХ		
Նախագծ.		Խ.Գրիգորյան							
Ստուգեց՝		Ա.Ղուկասյան							

ԱՍՏԻՃԱՆ Ա-3 ՀԱՏԱԿԱԳԻԾ Մ 1:100

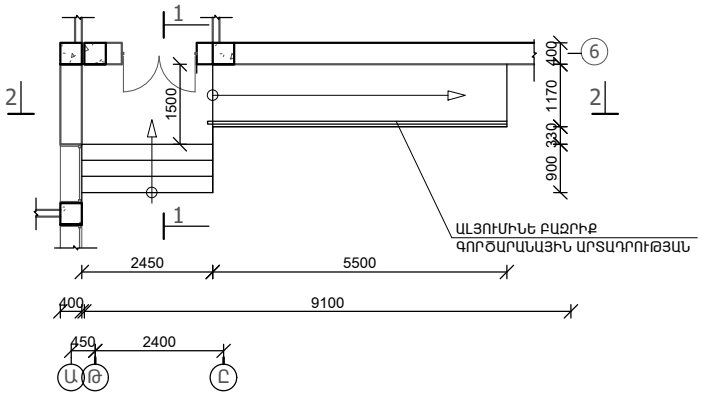

ԿՏՐՎԱԾՔ 2-2 Մ: 50

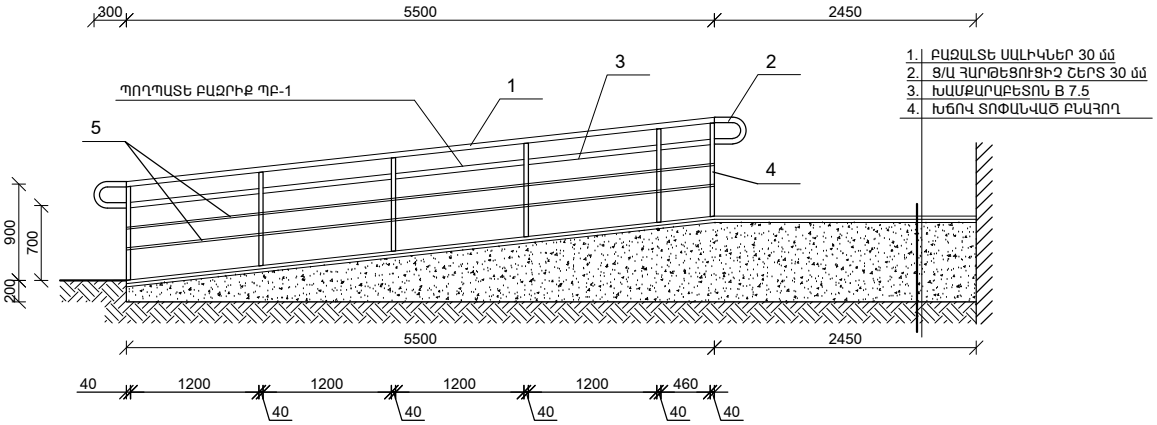

ԿՏՐՎԱԾՔ 1-1 Մ: 50

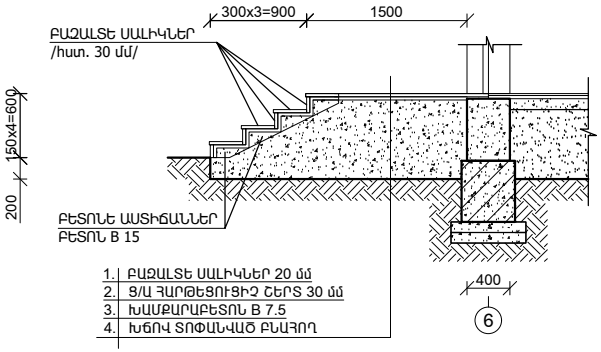

ՊՈՂՊԱՏՅԱ ԲԱԶԻՔ ՊԲ-1 ՆՅՈՒԹԵՐԻ ՄԱՍՆԱԳԻՐ

Հ/Հ	ԱՆՎԱՆՈՒՄԸ НАИМЕНОВАНИЕ	ԵՐԿԱՐ-ՅՈՒՆ մ	ՔԱՆԱԿ հատ	ԸՆԴՀ. ԵՐԿԱՐ-ՈՒԹՅՈՒՆԸ մ	ՔԱՇԸ 1 բազրիքի համար կգ	ՔԱՇԸ 2 բազրիքի համար կգ
1.	ՊՈՂՊԱՏԵ ՃՈՂ □40x40x2 մմ	5.55	1	5.55	14.00	28.00
2.	ՊՈՂՊԱՏԵ ՃՈՂ □40x40x2 մմ /կռածո/	0.80	2	1.60	4.10	8.20
3.	ՊՈՂՊԱՏԵ ՃՈՂ □40x40x2 մմ	5.26	1	5.26	13.30	26.60
4.	ՊՈՂՊԱՏԵ ՃՈՂ □40x40x2 մմ	1.00	6	6.0	15.1	30.2
5.	ՊՈՂՊԱՏԵ ՃՈՂ ■12 մմ	5.55	2	11.1	12.6	25.2
	ՊՈՂՊԱՏԵ ԷԼԵՄԵՆՏՆԵՐԻ ՅՈՒՂԱՆԵՐԿՈՒՄ /երկու անգամ/					7.2 մ^2
	ԱՆՑՔԵՐԻ ԲԱՑՈՒՄ ԲԵՏՈՆԵ ԱՍՏԻՃԱՆՆԵՐՈՒՄ /Φ 50 L= 100մմ/					12 հատ
	ԱՆՑՔԵՐԻ ԻՆԵԿՑԻՅԱ ՊՈԼԻՄԵՐ ՑԵՄԵՆՏՈՎ					0.006 մ^3

ԱՍՏԻՃԱՆՆԵՐ Ա-3 ԵՎ ԹԵՔԱՀԱՐԹԱԿՆԵՐԻ ԿԱՌՈՒՑՄԱՆ ՆՅՈՒԹԵՐԻ ՄԱՍՆԱԳԻՐ
/երկու հատի համար/

1. ՀԻՄՔԵՐԻ ՓՈՐՈՒՄ III ԿԱՐԳԻ ԲՆԱՀՈՂՈՒՄ ՃԵՌՔՈՎ /հաստ. 200 մմ/ - 5.0 մ^3
2. ԲՆԱՀՈՂԻ ՏՈՓԱՆՈՒՄ ԽԵՃՈՎ - 25.0 մ^2
3. ԽԱՄՔԱՐԱԲԵՏՈՆԵ ՀԻՄՔ ԱՍՏԻՃԱՆԱՀԱՐԹԱԿԻ ԵՎ ԹԵՔԱՀԱՐԹԱԿԻ ՏԱԿ B 7.5 - 14.8 մ^3
4. ԲԵՏՈՆԵ ԱՍՏԻՃԱՆՆԵՐԻ ԿԱՌՈՒՑՈՒՄ /ԲԵՏՈՆ B 15 դասի 150x300 մմ/ - 0.46 մ^3
5. Ց/Ա ՀԱՐԹԵՑՈՒՑԻՉ ՇԵՐՏԻ ԿԱՌՈՒՑՈՒՄ /հաստ. 30 մմ/ - 22.0 մ^2
6. ԱՍՏԻՃԱՆԱՀԱՐԹԱԿԻ ԵՎ ԹԵՔԱՀԱՐԹԱԿԻ ԵՐԵՍՊԱՏՈՒՄ ԲԱԶԱԼՏԵ ՍԱԼԻԿՆԵՐՈՎ /հաստ. 30 մմ/ - 22.0 մ^2
7. ԱՍՏԻՃԱՆՆԵՐԻ ԵՐԵՍՊԱՏՈՒՄ ԲԱԶԱԼՏԵ ՍԱԼԻԿՆԵՐՈՎ /հաստ. 30 մմ/ - 4.6 մ^2
8. ԱՍՏԻՃԱՆԱՇԱԿԱՏՆԵՐԻ ԵՐԵՍՊԱՏՈՒՄ ԲԱԶԱԼՏԵ ՍԱԼԻԿՆԵՐՈՎ /հաստ. 30 մմ/ - 3.0 մ^2
9. ԿՈՂԱՅԻՆ ճԱԿԱՏՆԵՐԻ ՊԱՏԵՐԻ Ց/ԱՎԱՁԱՅԻՆ ՍՎԱՂ - 4.6 մ^2
10. ԱՎԵԼՈՐԴ ԲՆԱՀՈՂԻ ԲԱՐՁՈՒՄ ԵՎ ՏԵՂԱՓՈԽՈՒՄ ՄԵԽԱՆԻԶՄՈՎ - 5.0 մ^3

						ՊԱՏՎԻՐԱՏՈՒ՝ Ավշար համայնքի համայնքապետարան		ՀԱՏՈՐ՝ 1	
						Նոր մանկապարտեզի կառուցում ՀՀ Արարատի մարզ Ավշար համայնք Մ. Մաշտոցի 27-27/1 հողամաս հասցեում			
ՓՈՓ.	ՄԱՍ. ՔԱՆ.	ԹԵՐԹ	ՓԱՍՏԱԹ.Ն	ՍՏՈՐԱԳՐ.	ԱՄՍԱԹՎ		ՓՈՒԼ	ԹԵՐԹ	ԹԵՐԹԵՐ
Ստուգեց՝		Ա.Ղուկասյան				ԳԾԱԳՐԻ ԱՆՎԱՆՈՒՄԸ	ԱՆ	ԳՀ-7	
ՆԳՃ		Խ.Գրիգորյան				ԱՍՏԻՃԱՆՆԵՐ Ա-3 ՀԱՏԱԿԱԳԻԾ, ԿՏՐՎԱԾՔՆԵՐ 1-1, 2-2, ՄԱՍՆԱԳԻՐ	ՎԱՆԱՐԽ VANARKH ВАНАРХ		
Նախագծ.		Խ.Գրիգորյան							
Ստուգեց՝		Ա.Ղուկասյան							

ԱՍՏԻՃԱՆ Ա-4 ՀԱՏԱԿԱԳԻԾ Մ 1:100

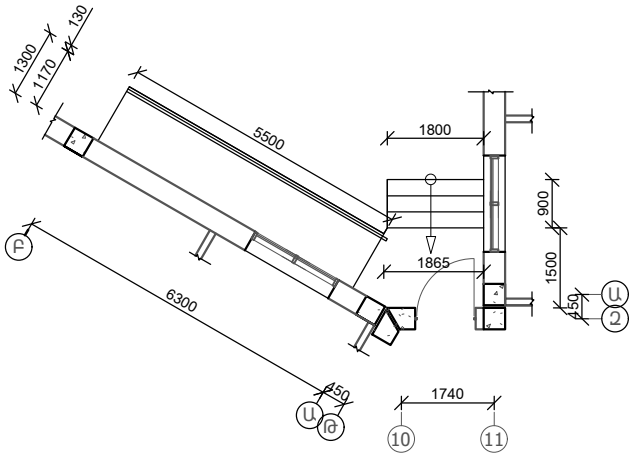

ԿՏՐՎԱԾՔ 2-2 Մ: 50

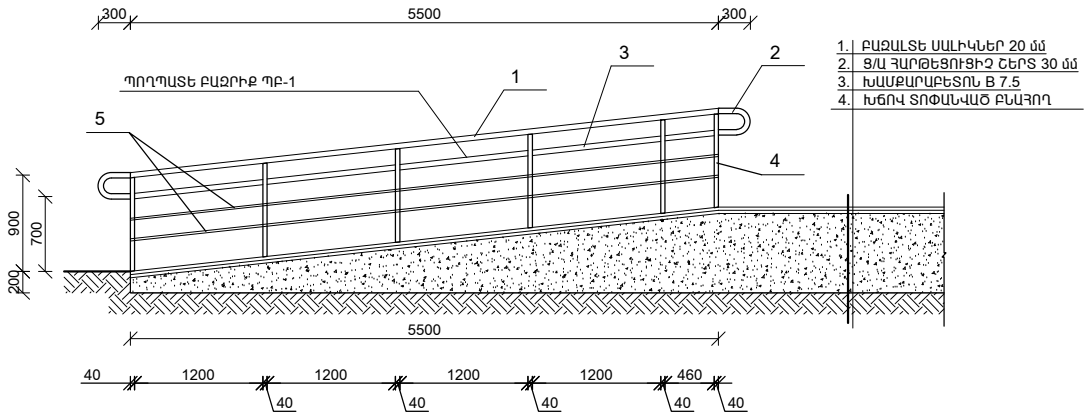

ԿՏՐՎԱԾՔ 1-1 Մ: 50

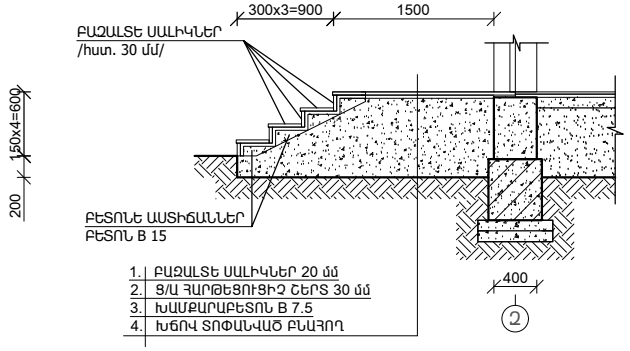

ՊՈՂՊԱՏՅԱ ԲԱԶԻՔ ՊԲ-1 ՆՅՈՒԹԵՐԻ ՄԱՍՆԱԳԻՐ

Հ/Հ	ԱՆՎԱՆՈՒՄԸ НАИМЕНОВАНИЕ	ԵՐԿԱՐ-ՅՈՒՆ մ	ՔԱՆԱԿ հատ	ԸՆԴՀ. ԵՐԿԱՐ-ՈՒԹՅՈՒՆԸ մ	ՔԱՇԸ 1 բազրիքի համար կգ	ՔԱՇԸ 2 բազրիքի համար կգ
1.	ՊՈՂՊԱՏԵ ՃՈՂ □40x40x2 մմ	5.55	1	5.55	14.00	28.00
2.	ՊՈՂՊԱՏԵ ՃՈՂ □40x40x2 մմ /կռածո/	0.80	2	1.60	4.10	8.20
3.	ՊՈՂՊԱՏԵ ՃՈՂ □40x40x2 մմ	5.26	1	5.26	13.30	26.60
4.	ՊՈՂՊԱՏԵ ՃՈՂ □40x40x2 մմ	1.00	6	6.0	15.1	30.2
5.	ՊՈՂՊԱՏԵ ՃՈՂ ■12 մմ	5.55	2	11.1	12.6	25.2
	ՊՈՂՊԱՏԵ ԷԼԵՄԵՆՏՆԵՐԻ ՅՈՒՂԱՆԵՐԿՈՒՄ /երկու անգամ/					7.2 մ^2
	ԱՆՑՔԵՐԻ ԲԱՑՈՒՄ ԲԵՏՈՆԵ ԱՍՏԻՃԱՆՆԵՐՈՒՄ /Φ 50 L= 100մմ/					12 հատ
	ԱՆՑՔԵՐԻ ԻՆԵԿՑԻՅԱ ՊՈԼԻՄԵՐ ՑԵՄԵՆՏՈՎ					0.006 մ^3

ԱՍՏԻՃԱՆՆԵՐ Ա-4 ԵՎ ԹԵՔԱՀԱՐԹԱԿՆԵՐԻ ԿԱՌՈՒՑՄԱՆ ՆՅՈՒԹԵՐԻ ՄԱՍՆԱԳԻՐ
/երկու հատի համար/

1. ՀԻՄՔԵՐԻ ՓՈՐՈՒՄ III ԿԱՐԳԻ ԲՆԱՀՈՂՈՒՄ ՃԵՌՔՈՎ /հաստ. 200 մմ/ - 4.6 մ^3
2. ԲՆԱՀՈՂԻ ՏՈՓԱՆՈՒՄ ԽԵՌՈՎ - 22.8 մ^2
3. ԽԱՄՔԱՐԱԲԵՏՈՆԵ ՀԻՄՔ ԱՍՏԻՃԱՆԱՀԱՐԹԱԿԻ ԵՎ ԹԵՔԱՀԱՐԹԱԿԻ ՏԱԿ B 7.5 - 18.0 մ^3
4. ԲԵՏՈՆԵ ԱՍՏԻՃԱՆՆԵՐԻ ԿԱՌՈՒՑՈՒՄ /ԲԵՏՈՆ B 15 դասի 150x300 մմ/ - 0.4 մ^3
5. Ց/Ա ՀԱՐԹԵՑՈՒՑԻՉ ՇԵՐՏԻ ԿԱՌՈՒՑՈՒՄ /հաստ. 30 մմ/ - 24.0 մ^2
6. ԱՍՏԻՃԱՆԱՀԱՐԹԱԿԻ ԵՎ ԹԵՔԱՀԱՐԹԱԿԻ ԵՐԵՍՊԱՏՈՒՄ ԲԱԶԱԼՏԵ ՍԱԼԻԿՆԵՐՈՎ /հաստ. 30 մմ/ - 24.0 մ^2
7. ԱՍՏԻՃԱՆՆԵՐԻ ԵՐԵՍՊԱՏՈՒՄ ԲԱԶԱԼՏԵ ՍԱԼԻԿՆԵՐՈՎ /հաստ. 30 մմ/ - 3.4 մ^2
8. ԱՍՏԻՃԱՆԱՃԱԿԱՏՆԵՐԻ ԵՐԵՍՊԱՏՈՒՄ ԲԱԶԱԼՏԵ ՍԱԼԻԿՆԵՐՈՎ /հաստ. 30 մմ/ - 2.2 մ^2
9. ԿՈՂԱՅԻՆ ՃԱԿԱՏՆԵՐԻ ՊԱՏԵՐԻ Ց/ԱՎԱԶԱՅԻՆ ՍՎԱՂ - 4.2 մ^2
10. ԱՎԵԼՈՐԴ ԲՆԱՀՈՂԻ ԲԱՐՁՈՒՄ ԵՎ ՏԵՂԱՓՈԽՈՒՄ ՄԵԽԱԼԻԶՄՈՎ - 4.6 մ^3

						ՊԱՏՎԻՐԱՏՈՒ՝ Ավշար համայնքի համայնքապետարան		ՀԱՏՈՐ՝ 1	
						Նոր մանկապարտեզի կառուցում ՀՀ Արարատի մարզ Ավշար համայնք Մ. Մաշտոցի 27-27/1 հողամաս հասցեում			
ՓՈՓ.	ՄԱՍ. ՔԱՆ.	ԹԵՐԹ	ՓԱՍՏԱԹ.Ն	ՍՏՈՐԱԳՐ.	ԱՄՍԱԹՎ		ՓՈՒԼ	ԹԵՐԹ	ԹԵՐԹԵՐ
Ստուգեց՝		Ա.Ղուկասյան				ԳԾԱԳՐԻ ԱՆՎԱՆՈՒՄԸ	ԱՆ	ԳԴ-8	
ՆԳՃ		Խ.Գրիգորյան				ԱՍՏԻՃԱՆՆԵՐ Ա-4 ՀԱՏԱԿԱԳԻԾ, ԿՏՐՎԱԾՔՆԵՐ 1-1, 2-2, ՄԱՍՆԱԳԻՐ	ՎԱՆԱՐԽ VANARKH ВАНАРХ		
Նախագծ.		Խ.Գրիգորյան							
Ստուգեց՝		Ա.Ղուկասյան							

ԱՍՏԻՃԱՆՆԵՐ Ա-5 ՀԱՏԱԿԱԳԻԾ Մ 1:100

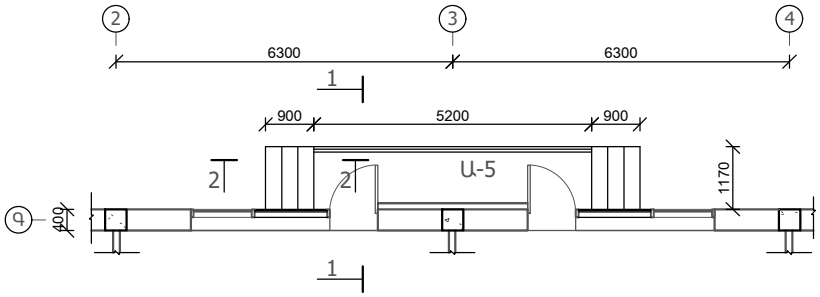

ԿՏՐՎԱԾՔ 1-1 Մ: 50

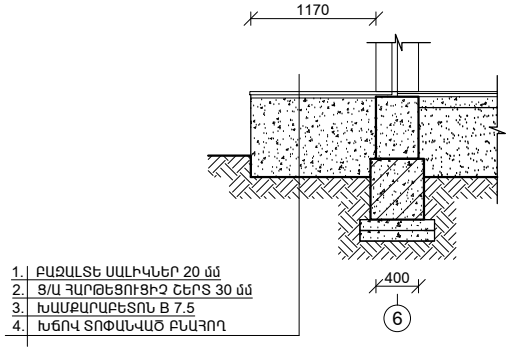

ԿՏՐՎԱԾՔ 2-2 Մ: 50

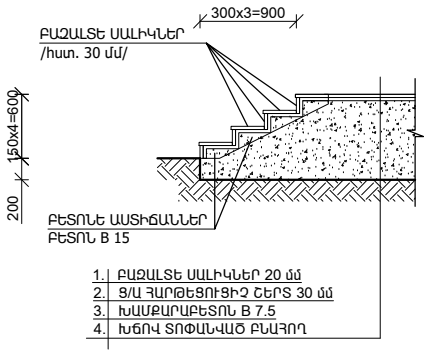

ՊՈՂՊԱՏՅԱ ԲԱԶԻԻՔ ՊԲ-2

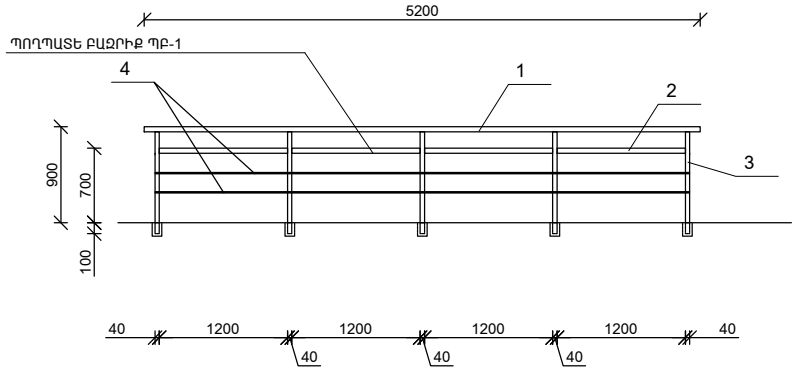

ՊՈՂՊԱՏՅԱ ԲԱԶԻԻՔ ՊԲ-2 ՆՅՈՒԹԵՐԻ ՄԱՍՆԱԳԻՐ

Հ/Հ	ԱՆՎԱՆՈՒՄԸ НАИМЕНОВАНИЕ	ԵՐԿԱՐ-ՅՈՒՆ մ	ՔԱՆԱԿ հատ	ԸՆԴՀ. ԵՐԿԱՐ-ՈՒԹՅՈՒՆԸ մ	ՔԱՇԸ 1 բազրիքի համար կգ	ՔԱՇԸ 3 բազրիքի համար կգ
1.	ՊՈՂՊԱՏԵ ՃՈՂ □40x40x2 մմ	5.20	1	5.20	13.10	39.30
2.	ՊՈՂՊԱՏԵ ՃՈՂ □40x40x2 մմ	4.80	1	4.80	12.10	36.30
3.	ՊՈՂՊԱՏԵ ՃՈՂ □40x40x2 մմ	1.00	5	5.0	12.6	37.80
4.	ՊՈՂՊԱՏԵ ՃՈՂ ■12 մմ	5.20	2	10.4	11.8	35.40
	ՊՈՂՊԱՏԵ ԷԼԵՄԵՆՏՆԵՐԻ ՅՈՒՂԱՆԵՐԿՈՒՄ /երկու անգամ/					7.2 մ^2
	ԱՆՑՔԵՐԻ ԲԱՑՈՒՄ ԲԵՏՈՆԵ ԱՍՏԻՃԱՆՆԵՐՈՒՄ /Φ 30 L= 100մմ/					15 հատ
	ԱՆՑՔԵՐԻ ԻՆԵԿՑԻՅԱ ՊՈԼԻՄԵՐ ՑԵՄԵՆՏՈՎ					0.0065 մ^3

ԱՍՏԻՃԱՆՆԵՐ Ա-5 ԿԱՌՈՒՑՄԱՆ ՆՅՈՒԹԵՐԻ ՄԱՍՆԱԳԻՐ
/երեք հատի համար/

1. ՀԻՄՔԵՐԻ ՓՈՐՈՒՄ III ԿԱՐԳԻ ԲՆԱՀՈՂՈՒՄ ՃԵՌՔՈՎ /հաստ. 200 մմ/ - 5.1 մ^3
2. ԲՆԱՀՈՂԻ ՏՈՓԱՆՈՒՄ ԽՃՈՎ - 25.2 մ^2
3. ԽԱՄՔԱՐԱԲԵՏՈՆԵ ՀԻՄՔ ԱՍՏԻՃԱՆԱՀԱՐԹԱԿԻՑ ՏԱԿ B 7.5 - 18.3 մ^3
4. ԲԵՏՈՆԵ ԱՍՏԻՃԱՆՆԵՐԻ ԿԱՌՈՒՑՈՒՄ /ԲԵՏՈՆ B 15 դասի 150x300 մմ/ - 0.66 մ^3
5. Ց/Ա ՀԱՐԹԵՑՈՒՑԻՉ ՇԵՐՏԻ ԿԱՌՈՒՑՈՒՄ /հաստ. 30 մմ/ - 18.9 մ^2
6. ԱՍՏԻՃԱՆԱՀԱՐԹԱԿԻ ԲԱԶԱԼՏԵ ՍԱԼԻԿՆԵՐՈՎ /հաստ. 30 մմ/ - 18.9 մ^2
7. ԱՍՏԻՃԱՆՆԵՐԻ ԵՐԵՍՊԱՏՈՒՄ ԲԱԶԱԼՏԵ ՍԱԼԻԿՆԵՐՈՎ /հաստ. 30 մմ/ - 6.6 մ^2
8. ԱՍՏԻՃԱՆՆԵՑԿԿԱՏՆԵՐԻ ԵՐԵՍՊԱՏՈՒՄ ԲԱԶԱԼՏԵ ՍԱԼԻԿՆԵՐՈՎ /հաստ. 30 մմ/ - 4.5 մ^2
9. ԿՈՂԱՅԻՆ ՃԿԿԱՏՆԵՐԻ ՊԱՏԵՐԻ Ց/ԱՎԱԶԱՅԻՆ ՍՎԱՂ - 12.0 մ^2
10. ԱՎԵԼՈՐԴ ԲՆԱՀՈՂԻ ԲԱՐՁՈՒՄ ԵՎ ՏԵՂԱՓՈԽՈՒՄ ՄԵԽԱՆԻԶՄՈՎ - 5.1 մ^3

						ՊԱՏՎԻՐԱՏՈՒ՝ Ավշար համայնքի համայնքապետարան	ՀԱՏՈՐ՝ 1	
						Նոր մանկապարտեզի կառուցում ՀՀ Արարատի մարզ Ավշար համայնք Մ. Մաշտոցի 27-27/1 հողամաս հասցեում		
ՓՈՓ.	ՄԱՍ. ՔԱՆ.	ԹԵՐԹ	ՓԱՍՏԱԹ.Ն	ՍՏՈՐԱԳՐ.	ԱՄՍԱԹՎ		ՓՈՒԼ	ԹԵՐԹ	ԹԵՐԹԵՐ
Ստուգեց՝		Ա.Ղուկասյան				ԳԾԱԳՐԻ ԱՆՎԱՆՈՒՄԸ	ԱՆ	ԳՀ-9	
ՆԳՃ		Խ.Գրիգորյան				ԱՍՏԻՃԱՆ Ա-5 ՀԱՏԱԿԱԳԻԾ, ԿՏՐՎԱԾՔՆԵՐ 1-1, 2-2, ՄԱՍՆԱԳԻՐ	ՎԱՆԱՐԽ VANARKH ВАНАРХ	
Նախագծ.		Խ.Գրիգորյան						
Ստուգեց՝		Ա.Ղուկասյան						

ԱՍՏԻՃԱՆՆԵՐ Ա-6 ՀԱՏԱԿԱԳԻԾ Մ 1:100

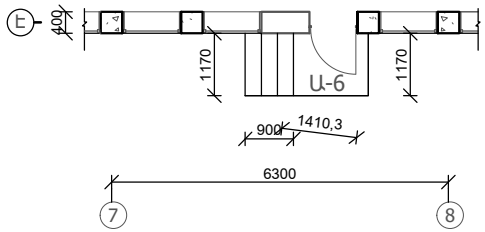

ԿՏՐՎԱԾՔ 1-1 Մ: 50

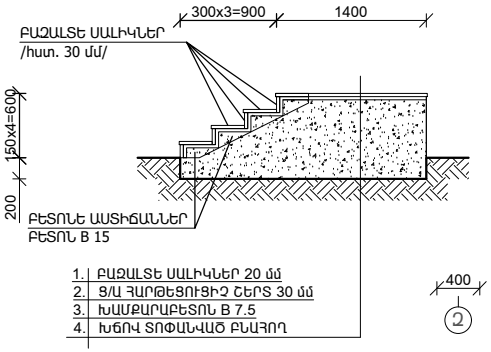

ԿՏՐՎԱԾՔ 1-1 Մ: 50

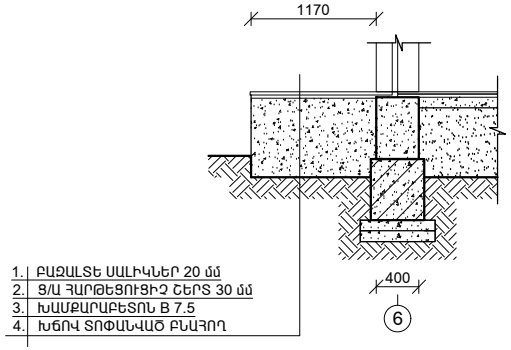

ԱՍՏԻՃԱՆՆԵՐ Ա-6 ԿԱՌՈՒՑՄԱՆ ՆՅՈՒԹԵՐԻ ՄԱՆՐԱԳԻՐ
/երկու հատի համար/

1. ՀԻՄՔԵՐԻ ՓՈՐՈՒՄ III ԿԱՐԳԻ ԲՆԱՀՈՂՈՒՄ ՁԵՌՔՈՎ /հաստ. 200 մմ/ - 1.2 մ^3
2. ԲՆԱՀՈՂԻ ՏՈՓԱՆՈՒՄ ԽՃՈՎ - 5.6 մ^2
3. ԽԱՄՔԱՐԱԲԵՏՈՆԵ ՀԻՄՔ ԱՍՏԻՃԱՆԱՀԱՐԹԱԿԻ ՏԱԿ B 7.5 - 4.2 մ^3
4. ԲԵՏՈՆԵ ԱՍՏԻՃԱՆՆԵՐԻ ԿԱՌՈՒՑՈՒՄ /ԲԵՏՈՆ B 15 դասի 150x300 մմ/ - 0.22 մ^3
5. Ց/Ա ՀԱՐԹԵՑՈՒՑԻՉ ՇԵՐՏԻ ԿԱՌՈՒՑՈՒՄ /հաստ. 30 մմ/ - 3.4 մ^2
6. ԱՍՏԻՃԱՆԱՀԱՐԹԱԿԻ ԲԱԶԱԼՏԵ ՍԱԼԻԿՆԵՐՈՎ /հաստ. 30 մմ/ - 3.4 մ^2
7. ԱՍՏԻՃԱՆՆԵՐԻ ԵՐԵՍՊԱՏՈՒՄ ԲԱԶԱԼՏԵ ՍԱԼԻԿՆԵՐՈՎ /հաստ. 30 մմ/ - 2.2 մ^2
8. ԱՍՏԻՃԱՆԱՃԵԿԱՏՆԵՐԻ ԵՐԵՍՊԱՏՈՒՄ ԲԱԶԱԼՏԵ ՍԱԼԻԿՆԵՐՈՎ /հաստ. 30 մմ/ - 1.6 մ^2
9. ԿՈՂԱՅԻՆ ՃԵԿԱՏՆԵՐԻ ՊԱՏԵՐԻ Ց/ԱՎԱԶԱՅԻՆ ՍՎԱՂ - 4.0 մ^2
10. ԱՎԵԼՈՐԴ ԲՆԱՀՈՂԻ ԲԱՐՁՈՒՄ ԵՎ ՏԵՂԱՓՈԽՈՒՄ ՄԵԽԱՆԻԶՄՈՎ - 1.2 մ^3

						ՊԱՏՎԻՐԱՏՈՒ՝ Ավշար համայնքի համայնքապետարան	ՀԱՏՈՐ՝ 1	
						Նոր մանկապարտեզի կառուցում ՀՀ Արարատի մարզ Ավշար համայնք Մ. Մաշտոցի 27-27/1 հողամաս հասցեում		
ՓՈՓ.	ՄԱՍ. ՔԱՆ.	ԹԵՐԹ	ՓԱՍՏԱԹ.Ն	ՍՏՈՐԱԳՐ.	ԱՄՍԱԹՎ		ՓՈՒԼ	ԹԵՐԹ	ԹԵՐԹԵՐ
Ստուգեց՝		Ա.Ղուկասյան				ԳԾԱԳՐԻ ԱՆՎԱՆՈՒՄԸ	ԱՆ	ԳՀ-10	
ՆԳՃ		Խ.Գրիգորյան				ԱՍՏԻՃԱՆ Ա-6 ՀԱՏԱԿԱԳԻԾ, ԿՏՐՎԱԾՔՆԵՐ 1-1, 2-2, ՄԱՆՐԱԳԻՐ	ՎԱՆԱՐԽ VANARKH ВАНАРХ	
Նախագծ.		Խ.Գրիգորյան							
Ստուգեց՝		Ա.Ղուկասյան							

ԽՄԲԱՅԻՆ ԽԱՂԱՀՐԱՊԱՐԱԿԻ ՀԱՏԱԿԱԳԻԾ Մ 1:100

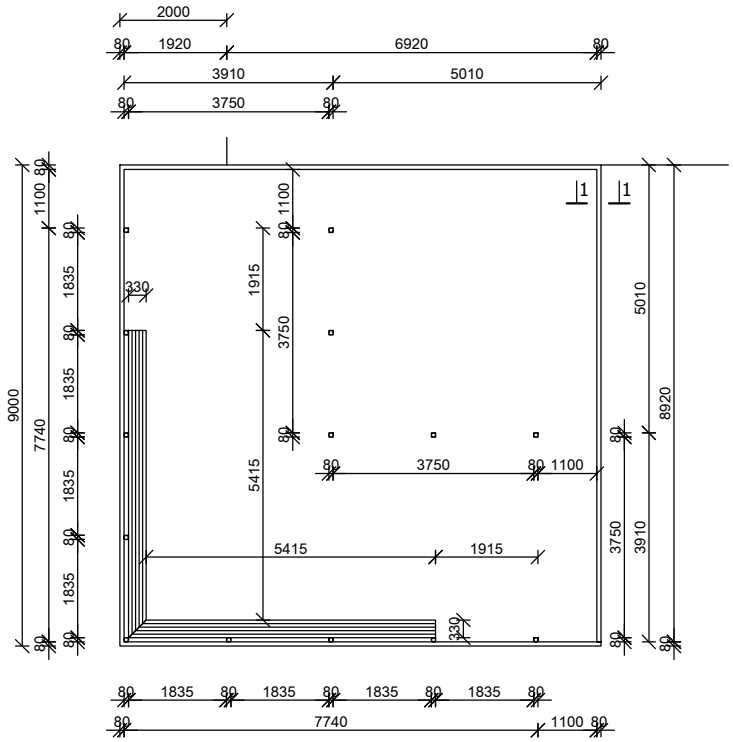

ԿՏՐՎԱԾՔ 1-1

1. ԽԱՂԱՀՐԱՊԱՐԱԿԻ ԾԱԾԿՈՒՅԹ ԱՂԱՑԱԾ ՏՈՒՖԻՑ
   / ֆրակցիա 1 մմ-ից 5 մմ / / հաստ. 80 մմ /
2. ԱՎԱԶԻ ՇԵՐՏ ՄԻՋԻՆ ԽՈՇՈՐՈՒԹՅԱՆ / հաստ. 100 մմ /
3. ԽՃՈՎ ՏՈՓԱՆԱԾ ԲՆԱՀՈՂ

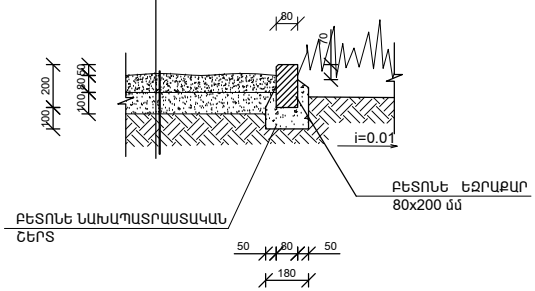

ՍՏՎԵՐԱԾԱԾԿԻ ՄԵՏԱՂԱԿԱՆ ԿԱՆԳՆԱԿՆԵՐԻ ՀԱՏԱԿԱԳԻԾ Մ 1:100

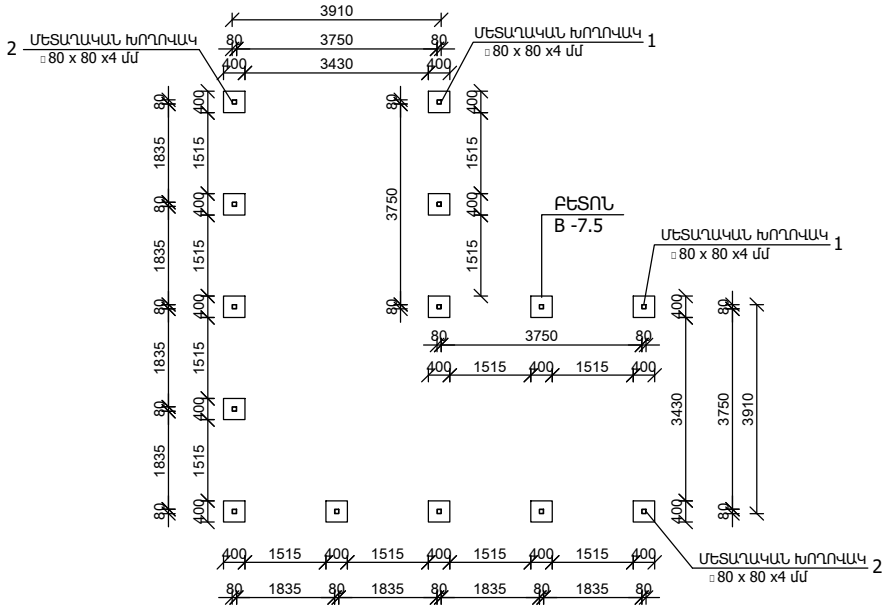

ԽԱՂԱՀՐԱՊԱՐԱԿՆԵՐԻ ԲԱՐԵԿԱՐԳՄԱՆ ԱՇԽԱՏԱՆՔՆԵՐԻ ՄԱՍՆԱԳԻՐ
/2 հատի համար/

- ԲԵՏՈՆԵ ԵԶՐԱՔԱՐԵՐԻ ՏԵՂԱԴՐՈՒՄ 80x200 մմ - 72.0 գծմ
- ԲՆԱՀՈՂԻ ՏՈՓԱՆՈՒՄ ԽՃՈՎ - 162.0 մ^2
- ԱՎԱԶԻ ՇԵՐՏ ՄԻՋԻՆ ԽՈՇՈՐՈՒԹՅԱՆ / հաստ. 100 մմ / - 162.0 մ^2
- ԽԱՂԱՀՐԱՊԱՐԱԿԻ ԾԱԾԿՈՒՅԹ ԱՂԱՑԱԾ ՏՈՒՖԻՑ / ֆրակցիա 1 մմ-ից 5 մմ / / հաստ. 80 մմ / - 162.0 մ^2

						ՊԱՏՎԻՐԱՏՈՒ՝ Ավշար համայնքի համայնքապետարան	ՀԱՏՈՐ՝ 1	
						Նոր մանկապարտեզի կառուցում ՀՀ Արարատի մարզ Ավշար համայնք Մ. Մաշտոցի 27-27/1 հողամաս հասցեում		
ՓՈՓ.	ՄԱՍ. ՔԱՆ.	ԹԵՐԹ	ՓԱՍՏԱԹ.Ն	ՍՏՈՐԱԳՐ.	ԱՄՍԱԹՎ.			
Ստուգեց՝		Ա.Ղուկասյան				ԳԾԱԳՐԻ ԱՆՎԱՆՈՒՄԸ	ԱՆ	ԳՀ-11
ՆԳՑ		Խ.Գրիգորյան				ԽՄԲԱՅԻՆ ԽԱՂԱՀՐԱՊԱՐԱԿԻ ՀԱՏԱԿԱԳԻԾ, ՍՏՎԵՐԱԾԱԾԿԻ ՄԵՏԱՂԱԿԱՆ ԿԱՆԳՆԱԿՆԵՐԻ ՀԱՏԱԿԱԳԻԾ ԿՏՐՎԱԾՔ 1-1, ԽԱՂԱՀՐԱՊԱՐԱԿՆԵՐԻ ՄԱՍՆԱԳԻՐ	ՎԱՆԱՐԽ VANARKH ВАНАРХ	
Նախագծ.		Խ.Գրիգորյան						
Ստուգեց՝		Ա.Ղուկասյան						

ՍՏՎԵՐԱՇԱՇԿԻ ՏԵՍՔ Մ 1:100

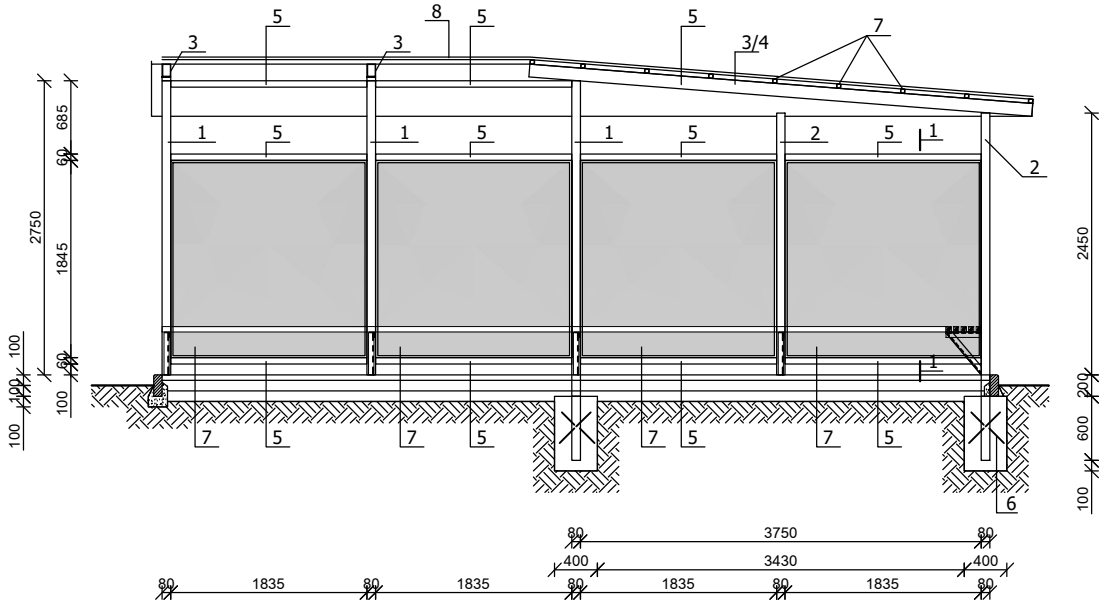

ՍՏՎԵՐԱՇԱՇԿԻ ՊՈՂՊԱՏԻ ՄԱՍՆԱԳԻՐ /2 հատ/

Հ/Հ	ԱՆՀՐԱԺԵՇՏ ՆՅՈՒԹԵՐԻ ԱՆՎԱՆՈՒՄԸ	ՉԱՓ. ՄԻՎ.	ՔԱՇԸ /1 ԷԼ. ՀԱՄԱՐ/	ՔԱՆԱԿ	ԾԱՆՈԹՈՒԹՅՈՒՆ /ՄԵԿԻ ՀԱՄԱՐ/	ԾԱՆՈԹՈՒԹՅՈՒՆ /ԵՐԿՈՒ ՀԱՄԱՐ/
1.	ՄԵՏԱՂԱԿԱՆ ԽՈՂՈՎԱԿ 80x80x4 մմ -3.40 մ	կգ	34.2	5	171.0	342.0
2.	ՄԵՏԱՂԱԿԱՆ ԽՈՂՈՎԱԿ 80x80x4 մմ -3.10 մ	կգ	31.2	9	280.8	561.6
3.	ՄԵՏԱՂԱԿԱՆ ԽՈՂՈՎԱԿ 120x80x4 մմ -4.75 մ	կգ	59.7	4	238.8	477.6
4.	ՄԵՏԱՂԱԿԱՆ ԽՈՂՈՎԱԿ 120x80x4 մմ -6.65 մ	կգ	83.6	1	83.6	167.2
5.	ՄԵՏԱՂԱԿԱՆ ԽՈՂՈՎԱԿ 80x60x4 մմ -1.835 մ	կգ	16.2	20	324.0	648.0
6.	ՄԵՏԱՂԱԿԱՆ ՉՈՂ Φ10 մմ - 0.6 գծմ	կգ	0.4	28	11.2	22.4
7.	ՄԵՏԱՂԱԿԱՆ ԽՈՂՈՎԱԿ 40x40x2 մմ Σ L-104.40 մ	կգ	262.3	1	262.3	524.6
8.	ՑԻՆԿԱՊԱՏ ՊՐՈՖԻԼԱՎՈՐ ԹԻԹԵՂ - 0.55 մմ				111.0 մ^2	
	ՄԵՏԱՂԱԿԱՆ ԷԼԵՄԵՆՏՆԵՐԻ ՅՈՒՂԱՆԵՐԿՈՒՄ ԵՐԿՈՒ ԱՆԳԱՄ				103.6 մ^2	
	ՀԻՄՔԵՐԻ ՓՈՐՈՒՄ III ԿԱՐԳԻ ԳՐՈՒՆՏՆԵՐՈՒՄ				3.2 մ^3	
	ՀԻՄՔԵՐԻ ԲԵՏՈՆԱՑՈՒՄ B-7.5				3.2 մ^3	
	ԱՎԵԼՈՐԴ ԲԼԱԳՈՂԻ ՓՈՐՈՒՄ ՏԵՂՈՒՄ				3.2 մ^3	

ՍՏՎԵՐԱՇԱՇԿԻ ՏԱՆԻՔԱՇԱՇԿՈՒՅԹԻ ՀԱՏԱԿԱԳԻԾ Մ 1:100

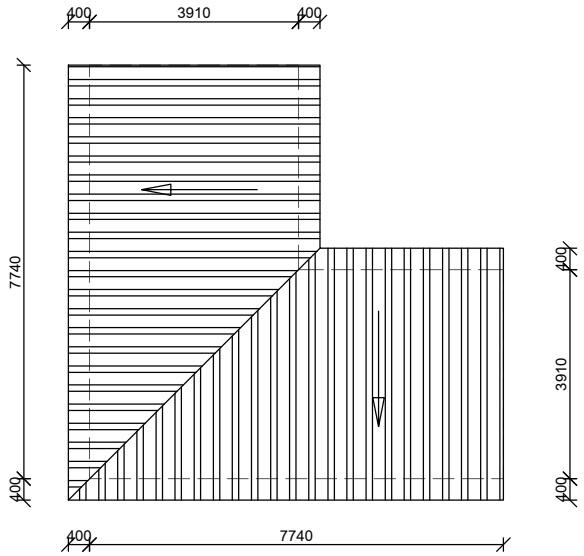

						ՊԱՏՎԻՐԱՏՈՒ՝ Ավշար համայնքի համայնքապետարան	ՀԱՏՈՐ՝ 1	
						Նոր մանկապարտեզի կառուցում ՀՀ Արարատի մարզ Ավշար համայնք Մ. Մաշտոցի 27-27/1 հողամաս հասցեում		
ՓՈՓ.	ՄԱՍ. ՔԱՆ.	ԹԵՐԹ	ՓԱՍՏԱԹ.Ն	ՍՏՈՐԱԳՐ.	ԱՄՍԱԹՎ.			
Ստուգեց՝		Ա.Ղուկասյան				ԳԾԱԳՐԻ ԱՆՎԱՆՈՒՄԸ	ԱՆ	ԳՀ-12	ԹԵՐԹԵՐ
ՆԳՃ		Խ.Գրիգորյան				ՍՏՎԵՐԱՇԱՇԿԻ ՏԵՍՔ, ՍՏՎԵՐԱՇԱՇԿԻ ՏԱՆԻՔԱՇԱՇԿՈՒՅԹԻ ՀԱՏԱԿԱԳԻԾ, ՍՏՎԵՐԱՇԱՇԿԻ ՄԱՍՆԱԳԻՐ	ՎԱՆԱՐԽ VANARKH ВАНАРХ	
Նախագծ.		Խ.Գրիգորյան						
Ստուգեց՝		Ա.Ղուկասյան						

ՓԱՅՏԵ ՆՍՏԱՐԱՆԻՀԱՏԱԿԱԳԾԻ ՀԱՏՎԱԾ

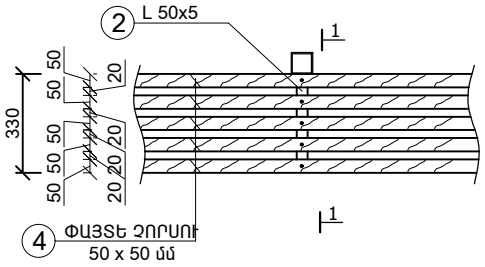

ՖՐԱԳՄԵՆՏ ՍՏՎԵՐԱԾԱԾԿԻ ՆԵՐՍԻՑ Մ 1:100

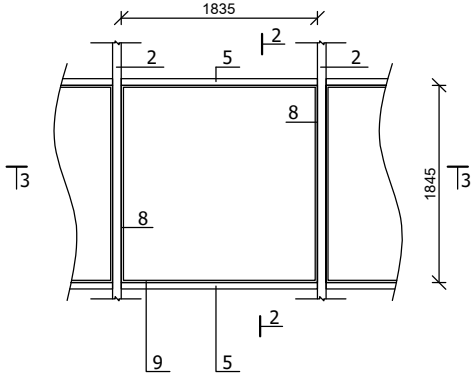

ԿՏՐՎԱԾՔ 1-1

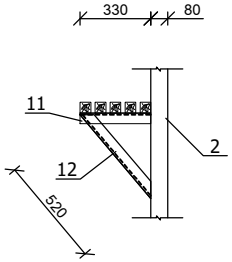

ԿՏՐՎԱԾՔ 3-3

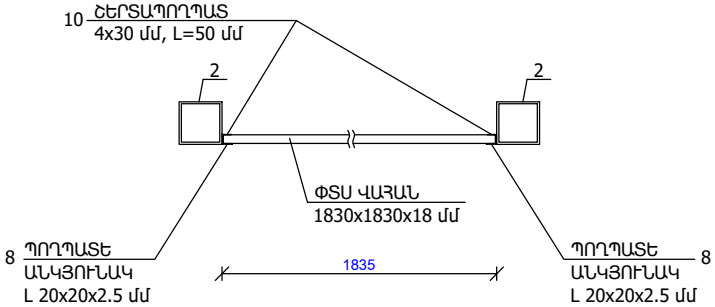

ԿՏՐՎԱԾՔ 2-2

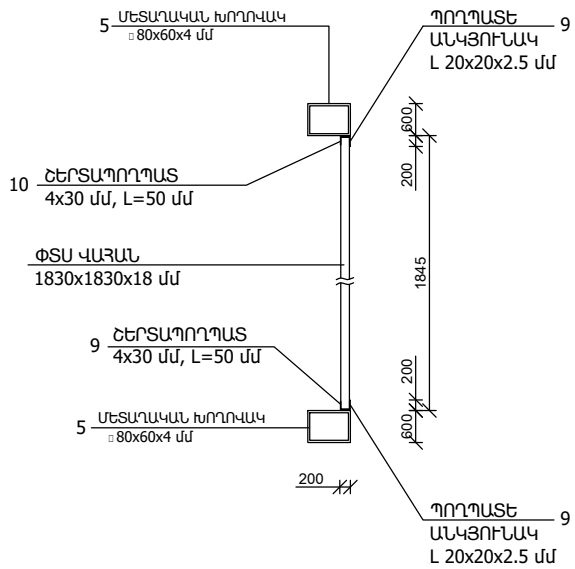

ՓԱՅՏԵ ՆՍՏԱՐԱՆԻ ՄԱՍՆԱԳԻՐ

ԴԻՐՔ		ԱՆՎԱՆՈՒՄԸ	ՄԵԿ էԼ-ՏԻ ԵՐԿԱՐՈՒԹՅՈՒՆԸ /մ/	ՔԱՆԱԿԸ /հատ/	ԸՆԴՀԱՆՈՒՐ ԵՐԿԱՐՈՒԹՅՈՒՆԸ /մ/	ԸՆԴՀ. ՔԱՇԸ 1 ՍՏՎԵՐԱԾԱԾԿԻ ՀԱՄԱՐ կգ	ԸՆԴՀ. ՔԱՇԸ 2 ՍՏՎԵՐԱԾԱԾԿԻ կգ
11.	ԳՈՍՏ 8509-72	ՄԵՏԱՂԱԿԱՆ ԱՆԿՅՈՒՆԱԿ L50x5	0.33	8	2.64	10.0	20.0
12.		ՄԵՏԱՂԱԿԱՆ ԱՆԿՅՈՒՆԱԿ L50x5	0.52	8	4.16	15.7	31.4
13.		ՓԱՅՏԵ ՉՈՐՍՈՒ 50x50 մմ					- 0.28 մ^3
		ՓԱՅՏԵ էԼԵՄԵՆՏՆԵՐԻ ՅՈՒՂԱՆԵՐԿՈՒՄ					- 22.4 մ^2
		ՄԵՏԱՂԱԿԱՆ էԼԵՄԵՆՏՆԵՐԻ ՅՈՒՂԱՆԵՐԿՈՒՄ					- 2.8 մ^2

ՓՏՍ-ի ՎԱՀԱՆՆԵՐԻ ՄԱՍՆԱԳԻՐ

ԴԻՐՔ		ԱՆՎԱՆՈՒՄԸ	ՄԵԿ էԼ-ՏԻ ԵՐԿԱՐՈՒԹՅՈՒՆԸ /մ/	ՔԱՆԱԿԸ /հատ/	ԸՆԴՀԱՆՈՒՐ ԵՐԿԱՐՈՒԹՅՈՒՆԸ /մ/	ԸՆԴՀ. ՔԱՇԸ 1 ՍՏՎԵՐԱԾԱԾԿԻ ՀԱՄԱՐ կգ	ԸՆԴՀ. ՔԱՇԸ 2 ՍՏՎԵՐԱԾԱԾԿԻ ՀԱՄԱՐ կգ
8.	ԳՈՍՏ 8509-72	ՄԵՏԱՂԱԿԱՆ ԱՆԿՅՈՒՆԱԿ L20x20x2.5	1.845	16	29.52	23.2	46.4
9.		ՄԵՏԱՂԱԿԱՆ ԱՆԿՅՈՒՆԱԿ L20x20x2.5	1.835	16	29.36	23.1	46.2
10.		ՇԵՐՏԱՊՈՂՊԱՏ 4x30	0.05	72	3.6	3.4	6.8
		ՓՏՍ-ից ՎԱՀԱՆՆԵՐ					- 54.2 մ^2
		ՓՏՍ ՎԱՀԱՆՆԵՐԻ ԼԱՔԱՊԱՏՈՒՄ /երկու կողմից,երկու անգամ/					- 108.4 մ^2
		ՄԵՏԱՂԱԿԱՆ էԼԵՄԵՆՏՆԵՐԻ ՅՈՒՂԱՆԵՐԿՈՒՄ /երկու անգամ/					- 9.5 մ^2

						ՊԱՏՎԻՐԱՏՈՒ՝ Ավշար համայնքի համայնքապետարան		ՀԱՏՈՐ՝ 1	
						Նոր մանկապարտեզի կառուցում ՀՀ Արարատի մարզ Ավշար համայնք Մ. Մաշտոցի 27-27/1 հողամաս հասցեում			
ՓՈՓ.	ՄԱՍ. ՔԱՆ.	ԹԵՐԹ	ՓԱՍՏԱԹ.Ն	ՍՏՈՐԱԳՐ.	ԱՄՍԱԹՎ.		ՓՈՒԼ	ԹԵՐԹ	ԹԵՐԹԵՐ
Ստուգեց՝		Ա.Ղուկասյան				ԳԾԱԳՐԻ ԱՆՎԱՆՈՒՄԸ	ԱՆ	ԳՀ-13	
ՆԳՃ		Խ.Գրիգորյան				ՓԱՅՏԵ ՆՍՏԱՐԱՆԻՀԱՏԱԿԱԳԾԻ ՀԱՏՎԱԾ, ՖՐԱԳՄԵՆՏ ՍՏՎԵՐԱԾԱԾԿԻ ՆԵՐՍԻՑ, ԿՏՐՎԱԾՔՆԵՐ 1-1, 2-2, 3-3, ՄԱՍՆԱԳԻՐ	ՎԱՆԱՐԽ VANARKH ВАНАРХ		
Նախագծ.		Խ.Գրիգորյան							
Ստուգեց՝		Ա.Ղուկասյան							

ՖՐԱԳՄԵՆՏ ճակատից /մետաղական ցանկապատի 3-1 տեսք/

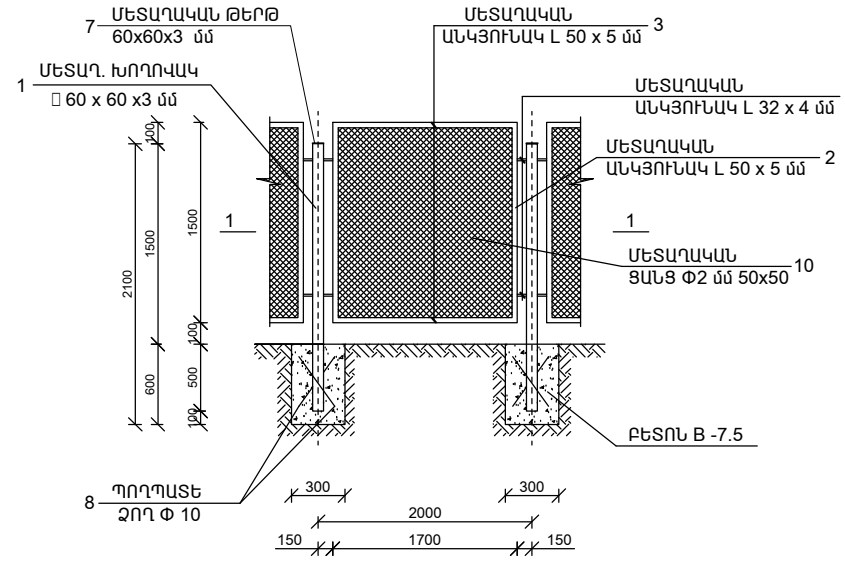

ՖՐԱԳՄԵՆՏ ճակատից /մետաղական ցանկապատի 3-2 տեսք/

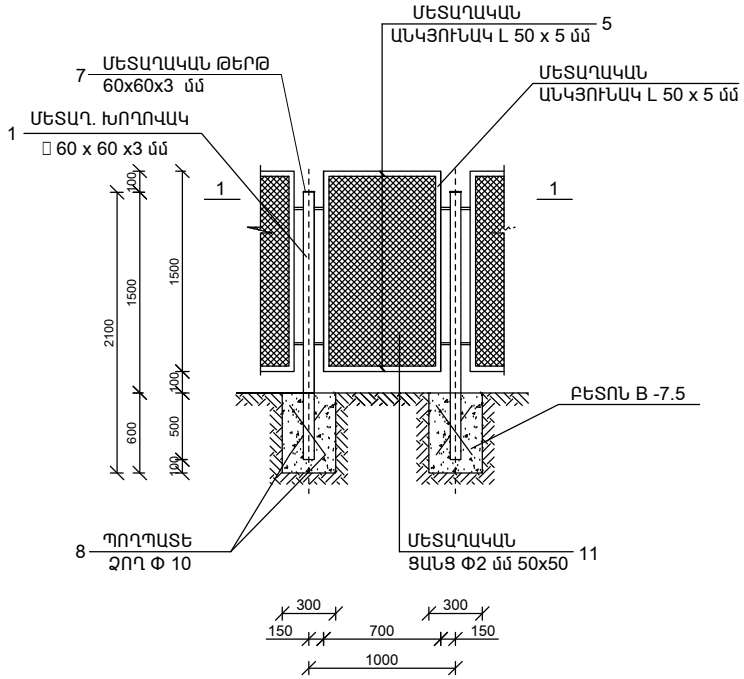

ԿՏՐՎԱԾՔ 1-1

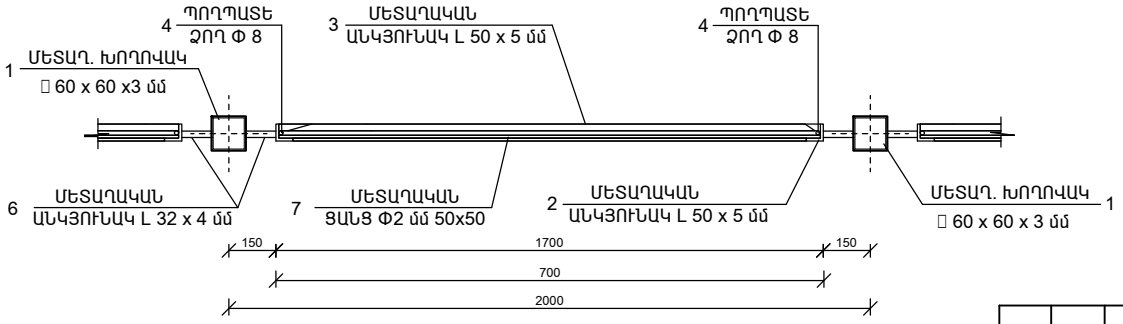

						ՊԱՏՎԻՐԱՏՈՒ՝ Ավշար համայնքի համայնքապետարան	ՀԱՏՈՐ՝ 1	
						Նոր մանկապարտեզի կառուցում ՀՀ Արարատի մարզ Ավշար համայնք Մ. Մաշտոցի 27-27/1 հողամաս հասցեում		
ՓՈՓ.	ՄԱՍ. ՔԱՆ.	ԹԵՐԹ	ՓԱՍՏԱԹ.Ն	ՍՏՈՐԱԳՐ.	ԱՄՍԱԹՎ.		ՓՈՒԼ	ԹԵՐԹ	ԹԵՐԹԵՐ
Ստուգեց՝		Ա.Ղուկասյան				ԳԾԱԳՐԻ ԱՆՎԱՆՈՒՄԸ	ԱՆ	ԳՀ-14	
ՆԳՃ		Խ.Գրիգորյան				ՖՐԱԳՄԵՆՏ ճակատից /մետաղական ցանկապատի 3-1, 3-2 տեսք/, ԿՏՐՎԱԾՔ 1-1	ՎԱՆԱՐԽ VANARKH ВАНАРХ	
Նախագծ.		Խ.Գրիգորյան						
Ստուգեց՝		Ա.Ղուկասյան						

ՄԵՏԱՂԱԿԱՆ ՑԱՆԿԱՊԱՏԻ ՊՈՂՊԱՏԻ ՄԱՍՆԱԳԻՐ /310.0 գծմ/

Հ /Հ	ԱՆՎԱՆՈՒՄԸ	ՄԵԿ էԼ-ՏԻ ԵՐԿԱՐՈՒԹ-ՅՈՒՆԸ /մ/	ՔԱՆԱԿԸ /հատ/	ԸՆԴՀԱՆՈՒՐ ԵՐԿԱՐՈՒԹ-ՅՈՒՆԸ /մ/	ԾԱՆՈԹՈՒԹՅՈՒՆ /ԸՆԴՀ. ՔԱՇԸ /ԿԳ//
1.	ՄԵՏԱՂ. ԽՈՂՈՎԱԿ ☐ 60x60x3 մմ	2.0	160	320.0	1808.8
2.	ՄԵՏԱՂ. ԱՆԿՅՈՒՆԱԿ L50x5	1.5	308	462.0	1741.8
3.	ՄԵՏԱՂ. ԱՆԿՅՈՒՆԱԿ L50x5	1.7	308	523.6	1974.0
4.	ՄԵՏԱՂ. ԱՆԿՅՈՒՆԱԿ L50x5	1.5	4	6.0	22.7
5.	ՄԵՏԱՂ. ԱՆԿՅՈՒՆԱԿ L50x5	0.9	4	3.6	13.6
6.	ՊՈՂՊԱՏԵ ՁՈՂ Փ8 մմ	6.5	156	1014.0	405.6
7.	ՄԵՏԱՂԱԿԱՆ ԹԵՐԹ 60x60x3 մմ	-	160	-	13.6
8.	ՊՈՂՊԱՏԵ ՁՈՂ Փ10 մմ	0.4	320	128.0	79.0
9.	ՄԵՏԱՂ. ԱՆԿՅՈՒՆԱԿ L32x4	0.11	624	68.64	131.1
10.	ՄԵՏԱՂԱԿԱՆ ՑԱՆՑ Փ2մմ 50x50 մմ				- 392.7 մ^2
11.	ՄԵՏԱՂԱԿԱՆ ՑԱՆՑ Փ2մմ 50x50 մմ				- 2.7 մ^2
	ՄԵՏԱՂԱԿԱՆ էԼԵՄԵՆՏՆԵՐԻ ՅՈՒՂԱՆԵՐԿՈՒՄ /երկու անգամ/				- 460.0 մ^2
	ՀԻՄՔԵՐԻ ՓՈՐՈՒՄ III ԿԱՐԳԻ ԳՐՈՒՆՏՆԵՐՈՒՄ ՁԵՌՔՈՎ				- 8.64 մ^3
	ՀԻՄՔԵՐԻ ԲԵՏՈՆԱՑՈՒՄ B-7.5				- 8.64 մ^3
	ԱՎԵԼՈՐԴ ԲՆԱՀՈՂԻ ԲԱՐՑՈՒՄ ՁԵՌՔՈՎ ԵՎ ՏԵՂԱՓՈԽՈՒՄ ՄԵԽԱՆԻԶՄՈՎ				- 8.64 մ^3

						ՊԱՏՎԻՐԱՏՈՒ՝ Ավշար համայնքի համայնքապետարան		ՀԱՏՈՐ՝ 1	
						Նոր մանկապարտեզի կառուցում ՀՀ Արարատի մարզ Ավշար համայնք Մ. Մաշտոցի 27-27/1 հողամաս հասցեում			
ՓՈՓ.	ՄԱՍ. ՔԱՆ.	ԹԵՐԹ	ՓԱՍՏԱԹ.Ն	ՍՏՈՐԱԳՐ.	ԱՄՍԱԹՎ.		ՓՈՒԼ	ԹԵՐԹ	ԹԵՐԹԵՐ
Ստուգեց՝		Ա.Ղուկասյան				ԳԾԱԳՐԻ ԱՆՎԱՆՈՒՄԸ	ԱՆ	ԳՀ-15	
ՆԳՃ		Խ.Գրիգորյան				ՄԵՏԱՂԱԿԱՆ ՑԱՆԿԱՊԱՏԻ ՊՈՂՊԱՏԻ ՄԱՍՆԱԳԻՐ	ՎԱՆԱՐԽ VANARKH ВАНАРХ		
Նախագծ.		Խ.Գրիգորյան							
Ստուգեց՝		Ա.Ղուկասյան							

ՖՐԱԳՄԵՆՏ ճակատից /ՄԵՏԱՂԱԿԱՆ ԴԱՐՊԱՍԻ ՄԴ - 1 ՏԵՍՔ/

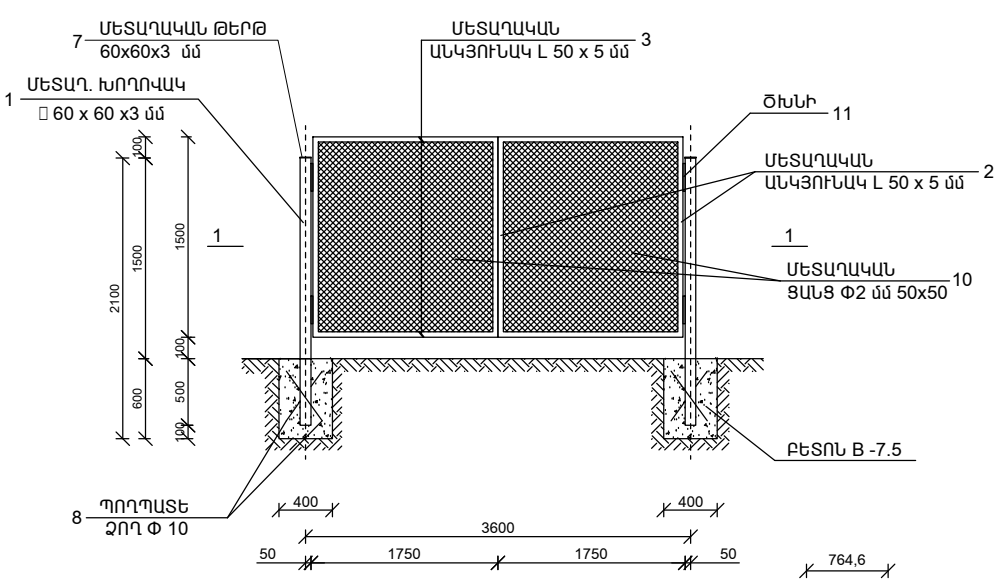

ՄԵՏԱՂԱԿԱՆ ԴԱՐՊԱՍԻ ՄԴ - 1 ՊՈՂՊԱՏԻ ՄԱՍՆԱԳԻՐ /2 հատ/

2377,5

Հ /Հ	ԱՆՎԱՆՈՒՄԸ	ՄԵԿ էԼ-ՏԻ ԵՐԿԱՐՈՒԹ-ՅՈՒՆԸ /մ/	ՔԱՆԱԿԸ /հատ/	ԸՆԴՀԱՆՈՒՐ ԵՐԿԱՐՈՒԹ-ՅՈՒՆԸ /մ/	ԸՆԴՀ. ՔԱՇԸ /կգ/ 1 ԴԱՐՊԱՍԻ ՀԱՄԱՐ	ԸՆԴՀ. ՔԱՇԸ /կգ/ 2 ԴԱՐՊԱՍԻ ՀԱՄԱՐ
1.	ՄԵՏԱՂ. ԽՈՂՈՎԱԿ □ 60x60x3 մմ	2.0	2	4.0	22.6	45.2
2.	ՄԵՏԱՂ. ԱՆԿՅՈՒՆԱԿ L50x5	1.5	4	6.0	22.7	45.4
3.	ՄԵՏԱՂ. ԱՆԿՅՈՒՆԱԿ L50x5	1.75	4	7.0	26.4	52.8
4.						
5.						
6.	ՊՈՂՊԱՏԵ ՁՈՂ Φ8 մմ	6.6	2	13.2	5.3	10.6
7.	ՄԵՏԱՂԱԿԱՆ ԹԵՐԹ 60x60x3 մմ	-	2	-	0.2	0.4
8.	ՊՈՂՊԱՏԵ ՁՈՂ Φ10 մմ	0.4	4	1.6	1.0	2.0
9.	ՄԵՏԱՂ. ԱՆԿՅՈՒՆԱԿ L50x5	0.05	2	0.1	0.38	0.76
10.	ՄԵՏԱՂԱԿԱՆ ՑԱՆՑ Φ2մմ 50x50 մմ				- 10.4 մ^2	
11.	ՕԽՆԻ				- 8 հատ	
	ՄԵՏԱՂԱԿԱՆ էԼԵՄԵՆՏՆԵՐԻ ՅՈՒՂԱՆԵՐԿՈՒՄ /երկու անգամ/				- 10.8 մ^2	
	ՀԻՄՔԵՐԻ ՓՈՐՈՒՄ III ԿԱՐԳԻ ԳՐՈՒՆՏՆԵՐՈՒՄ ՁԵՌՔՈՎ				- 0.39 մ^3	
	ՀԻՄՔԵՐԻ ԲԵՏՈՆԱՑՈՒՄ B-7.5				- 0.39 մ^3	
	ԱՎԵԼՈՐԴ ԲՆԱՀՈՂԻ ԲԱՐՑՈՒՄ ՁԵՌՔՈՎ ԵՎ ՏԵՂԱՓՈԽՈՒՄ ՄԵԽԱՆԻԶՄՈՎ				- 0.39 մ^3	

ԿՏՐՎԱԾՔ 1 - 1

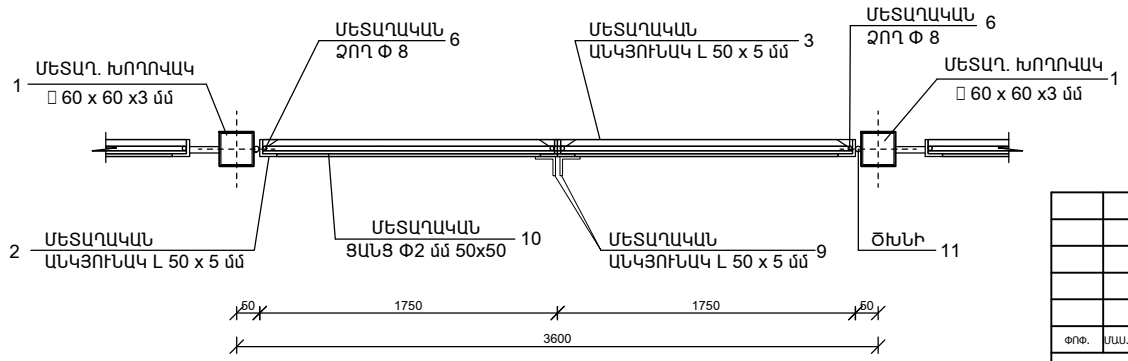

ՓՈՓ.	ՓԱՍ. ՔԱՆ.	ԹԵՐԹ	ՓԱՍՏԱԹ.Ն	ՍՏՈՐԱԳՐ.	ԱՄՍԱԹՎ.	
Ստուգեց՝		Ա.Ղուկասյան				
ՆԳՃ		Խ.Գրիգորյան				
Նախագծ.		Խ.Գրիգորյան				
Ստուգեց՝		Ա.Ղուկասյան				

ՊԱՏՎԻՐԱՏՈՒ՝ Ավշար համայնքի համայնքապետարան

ՀԱՏՈՐ՝ 1

Նոր մանկապարտեզի կառուցում
ՀՀ Արարատի մարզ Ավշար համայնք Մ. Մաշտոցի 27-27/1 հողամաս հասցեում

ԳԾԱԳՐԻ ԱՆՎԱՆՈՒՄԸ

ՖՐԱԳՄԵՆՏ ճակատից
/ՄԵՏԱՂԱԿԱՆ ԴԱՐՊԱՍ ՄԴ-1 ՏԵՍՔ/,
ԿՏՐՎԱԾՔ 1-1, ՄԱՍՆԱԳԻՐ

ՓՈՒԼ	ԹԵՐԹ	ԹԵՐԹԵՐ
ԱՆ	ԳՀ-16	

ՎԱՆԱՐԽ
VANARKH
ВАНАРХ

ՄԵՏԱՂԱԿԱՆ ԴՌՆԱԿ ՄԴՌ-1

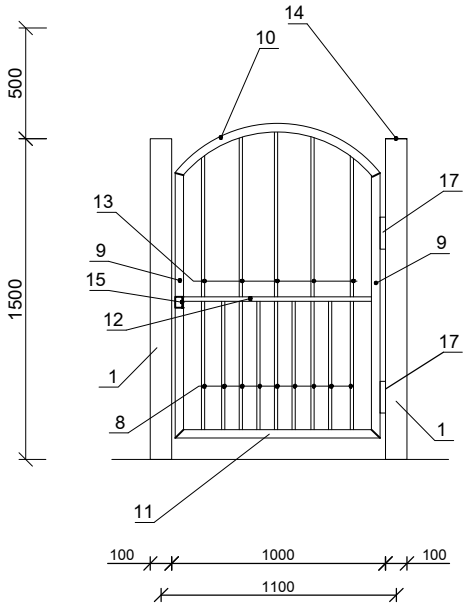

ՄԵՏԱՂԱԿԱՆ ԴՌՆԱԿԻ ՄԴՌ-1 ՆՅՈՒԹԵՐԻ ՄԱՍՆԱԳԻՐ /1 հատ/

Հ/Հ	ԱՆՀՐԱԺԵՇՏ ՆՅՈՒԹԵՐԻ ԱՆՎԱՆՈՒՄԸ	ՉԱՓՄ. ՄԻԱՎ.	ՔԱՆԱԿԸ /1 ԷԼԵՄԵՆՏԻ ՀԱՄԱՐ/	ՔԱՆԱԿ	ԾԱՆՈԹՈՒԹՅՈՒՆ /ՄԵԿ ԴՌՆԱԿԻ ՀԱՄԱՐ/	ԾԱՆՈԹՈՒԹՅՈՒՆ
1.	ՄԵՏԱՂԱԿԱՆ ԽՈՂՈՎԱԿ 100x100x4 մմ -2.00 մ	կգ	25.2	2	50.4	
2.						
3.						
4.						
5.						
6.						
7.						
8.	ՄԵՏԱՂԱԿԱՆ ԽՈՂՈՎԱԿ 20x20x1.5 մմ -0.6 մ	կգ	0.6	9	5.4	
9.	ՄԵՏԱՂԱԿԱՆ ԽՈՂՈՎԱԿ 40x40x2 մմ -1.20 մ	կգ	3.1	2	6.2	
10	ՄԵՏԱՂԱԿԱՆ ԽՈՂՈՎԱԿ 40x40x2 մմ -1.15 մ	կգ	2.9	1	2.9	
11	ՄԵՏԱՂԱԿԱՆ ԽՈՂՈՎԱԿ 40x40x2 մմ -0.95 մ	կգ	2.5	1	2.5	
12	ՄԵՏԱՂԱԿԱՆ ԽՈՂՈՎԱԿ 20x20x1.5 մմ -0.9 մ	կգ	0.9	1	0.9	
13	ՄԵՏԱՂԱԿԱՆ ԽՈՂՈՎԱԿ 20x20x1.5 Σ L=3.65 մ	կգ	3.6	1	3.6	
14	ՄԵՏԱՂԱԿԱՆ ԹԵՐԹ 100x5 –0.10 մ	կգ	0.4	2	0.8	
15	ՄԵՏԱՂԱԿԱՆ ԱՆԿՅՈՒՆԱԿ L40x5 –0.05 մ	կգ	0.2	2	0.4	
16	ՄԵՏԱՂԱԿԱՆ ՁՈՂ Φ10 մմ - 1.6 գծմ	կգ	1.0	4	4.0	
17	ՄԵՏԱՂԱԿԱՆ ԾԽՆԻ	հատ			2	
	ՄԵՏԱՂԱԿԱՆ ԷԼԵՄԵՆՏՆԵՐԻ ՅՈՒՂԱՆԵՐԿՈՒՄ ԵՐԿՈՒ ԱՆԳԱՄ	մ^2			3.0	
	ՀԻՄՔԵՐԻ ՓՈՐՈՒՄ III ԿԱՐԳԻ ԳՐՈՒՆՏԵՐՈՒՄ	մ^3			0.2	
	ՀԻՄՔԵՐԻ ԲԵՏՈՆԱՑՈՒՄ B-7.5	մ^3			0.2	
	ԱՎԵԼՈՐԴ ԲԼԱՀՈՂԻ ՓՈՌՈՒՄ ՏԵՂՈՒՄ	մ^3			0.2	

ԿԱՆԳՆԱԿԻ ՀԻՄՔԻ ԿՏՐՎԱԾՔ

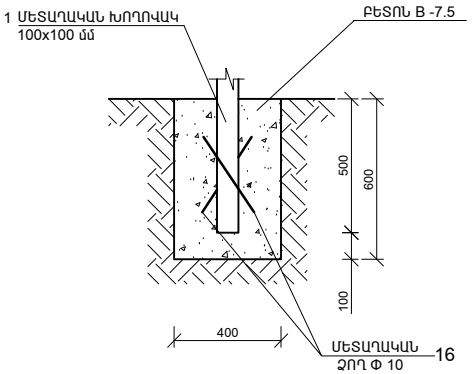

ԿՏՐՎԱԾՔ 1-1

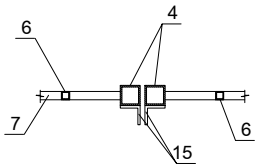

						ՊԱՏՎԻՐԱՏՈՒ՝ Ավշար համայնքի համայնքապետարան		ՀԱՏՈՐ՝ 1	
						Նոր մանկապարտեզի կառուցում ՀՀ Արարատի մարզ Ավշար համայնք Մ. Մաշտոցի 27-27/1 հողամաս հասցեում			
ՓՈՓ.	ՄԱՍ. ՔԱՆ.	ԹԵՐԹ	ՓԱՍՏԱԹ.Ն	ՍՏՈՐԱԳՐ.	ԱՄՍԱԹՎ.		ՓՈՒԼ	ԹԵՐԹ	ԹԵՐԹԵՐ
Ստուգեց՝		Ա.Ղուկասյան				ԳԾԱԳՐԻ ԱՆՎԱՆՈՒՄԸ	ԱՆ	ԳՀ-17	
ՆԳՃ		Խ.Գրիգորյան				ՄԵՏԱՂԱԿԱՆ ԴՌՆԱԿ ՄԴՌ-1, ԿՏՐՎԱԾՔՆԵՐ, ՄԱՍՆԱԳԻՐ	ՎԱՆԱՐԽ VANARKH ВАНАРХ		
Նախագծ.		Խ.Գրիգորյան							
Ստուգեց՝		Ա.Ղուկասյան							

ԹԵՐԹԵՐԻ ԱՆՎԱՆԱՑԱՆԿ

N	ԹԵՐԹԵՐԻ ԱՆՎԱՆՈՒՄԸ	ԹԵՐԹ
1	2	3
1	ԹԵՐԹԵՐԻ ԱՆՎԱՆԱՑԱՆԿ	Ճ -1
2	ԲԱՑԱՏՐԱԳԻՐ	Ճ -2
3	ՄԱՆԿԱՊԱՐՏԵԶԻ ԳԼԽԱՎՈՐ ՀԱՏԱԿԱԳԻԾ	ԳՀ -1
4	ՈՒՂՂԱՁԻՔ ՀԱՏԱԿԱԳԻԾ	ԳՀ -2
5	ՄԱՆԿԱՊԱՐՏԵԶԻ ԲԱՐԵԿԱՐԳՄԱՆ ՀԱՏԱԿԱԳԻԾ	ԳՀ -3
6	ԿՏՐՎԱԾՔՆԵՐ, ԲԱՐԵԿԱՐԳՄԱՆ ՄԱՍՆԱԳԻՐ	ԳՀ -4
7	ԱՍՏԻՃԱՆՆԵՐ Ա-1, Ա-2 ՀԱՏԱԿԱԳԻԾ, ԿՏՐՎԱԾՔՆԵՐ 1-1, 2-2, ՄԱՍՆԱԳԻՐ	ԳՀ -5
8	ԿՏՐՎԱԾՔՆԵՐ 3-3, 4-4, ՄԱՍՆԱԳԻՐ	ԳՀ -6
9	ԱՍՏԻՃԱՆՆԵՐ Ա-3 ՀԱՏԱԿԱԳԻԾ, ԿՏՐՎԱԾՔՆԵՐ 1-1, 2-2, ՄԱՍՆԱԳԻՐ	ԳՀ -7
10	ԱՍՏԻՃԱՆՆԵՐ Ա-4 ՀԱՏԱԿԱԳԻԾ, ԿՏՐՎԱԾՔՆԵՐ 1-1, 2-2, ՄԱՍՆԱԳԻՐ	ԳՀ -8
11	ԱՍՏԻՃԱՆ Ա-5 ՀԱՏԱԿԱԳԻԾ, ԿՏՐՎԱԾՔՆԵՐ 1-1, 2-2, ՄԱՍՆԱԳԻՐ	ԳՀ -9
12	ԱՍՏԻՃԱՆ Ա-6 ՀԱՏԱԿԱԳԻԾ, ԿՏՐՎԱԾՔՆԵՐ 1-1, 2-2, ՄԱՍՆԱԳԻՐ	ԳՀ -10
13	ԽՄԲԱՅԻՆ ԽԱՂԱՀՐԱՊԱՐԱԿԻ ՀԱՏԱԿԱԳԻԾ, ՍՏՎԵՐԱՑԱԾԿԻ ՄԵՏԱՂԱԿԱՆ ԿԱՆԳՆԱԿՆԵՐԻ ՀԱՏԱԿԱԳԻԾ ԿՏՐՎԱԾՔ 1-1, ԽԱՂԱՀՐԱՊԱՐԱԿՆԵՐԻ ՄԱՍՆԱԳԻՐ	ԳՀ -11
14	ՍՏՎԵՐԱՑԱԾԿԻ ՏԵՍՔ, ՍՏՎԵՐԱՑԱԾԿԻ ՏԱՆԻՔԱՑԱԾԿՈՒՅԹԻ ՀԱՏԱԿԱԳԻԾ, ՍՏՎԵՐԱՑԱԾԿԻ ՄԱՍՆԱԳԻՐ	ԳՀ -12
15	ՓԱՅՏԵ ՆՍՏԱՐԱՆԻՀԱՏԱԿԱԳԾԻ ՀԱՏՎԱԾ, ՖՐԱԳՄԵՆՏ ՍՏՎԵՐԱՑԱԾԿԻ ՆԵՐՍԻՑ, ԿՏՐՎԱԾՔՆԵՐ 1-1, 2-2, 3-3, ՄԱՍՆԱԳՐԵՐ	ԳՀ -13
16	ՖՐԱԳՄԵՆՏ ՃԱԿԱՏԻՑ /ՄԵՏԱՂԱԿԱՆ ՑԱՆԿԱՊԱՏԻ Ց-1, Ց-2 ՏԵՍՔ/, ԿՏՐՎԱԾՔ 1-1	ԳՀ -14
17	ՄԵՏԱՂԱԿԱՆ ՑԱՆԿԱՊԱՏԻ ՊՈՂՊԱՏԻ ՄԱՍՆԱԳԻՐ	ԳՀ-15
18	ՖՐԱԳՄԵՆՏ ՃԱԿԱՏԻՑ /ՄԵՏԱՂԱԿԱՆ ԴԱՐՊԱՍ ՄԴ-1 ՏԵՍՔ/, ԿՏՐՎԱԾՔ 1-1, ՄԱՍՆԱԳԻՐ	ԳՀ-16
19	ՄԵՏԱՂԱԿԱՆ ԴՌՆԱԿ ՄԴՌ-1, ԿՏՐՎԱԾՔՆԵՐ, ՄԱՍՆԱԳԻՐ	ԳՀ-17
20	ՄԱՆԿԱՊԱՐՏԵԶԻ ՀԱՏԱԿԱԳԻԾ	Ճ -3
21	,,1,,-ԻՆ ՄԱՍՆԱԾԵՆՔԻ ՀԱՏԱԿԱԳԻԾ	Ճ -4
22	ՆԿՈՒՂԻ ՀԱՏԱԿԱԳԻԾ /,,1,,-ԻՆ ՄԱՍՆԱԾԵՆՔ/	Ճ -5
23	,,2,,-ՐԴ ՄԱՍՆԱԾԵՆՔԻ ՀԱՏԱԿԱԳԻԾ	Ճ -6
24	,,3,,-ՐԴ ՄԱՍՆԱԾԵՆՔԻ ՀԱՏԱԿԱԳԻԾ	Ճ -7
25	,,4,,-ՐԴ ՄԱՍՆԱԾԵՆՔԻ ՀԱՏԱԿԱԳԻԾ	Ճ -8
26	ՏԱՆԻՔԻ ՀԱՏԱԿԱԳԻԾ	Ճ -9
27	ՃԱԿԱՏՆԵՐ ԸՍՏ 10-17 ԵՎ 5-1 ԱՌԱՆՑՔՆԵՐԻ	Ճ -10
28	ՃԱԿԱՏՆԵՐ ԸՍՏ Գ-Դ ԵՎ Դ-Գ ԱՌԱՆՑՔՆԵՐԻ	Ճ -11
29	ԿՏՐՎԱԾՔ 1-1	Ճ -12

N	ԹԵՐԹԵՐԻ ԱՆՎԱՆՈՒՄԸ	ԹԵՐԹ
1	2	3
30	ԿՏՐՎԱԾՔ 2-2	Ճ -13
31	ԿՏՐՎԱԾՔ 3-3	Ճ -14
32	,,1,,-ԻՆ ՄԱՍՆԱԾԵՆՔԻ ԴՌՆԵՐԻ ՄԱՍՆԱԳԻՐ	Ճ -15
33	,,1,,-ԻՆ ՄԱՍՆԱԾԵՆՔԻ ԴՌՆԵՐԻ ՄԱՍՆԱԳԻՐ	Ճ -16
34	,,1,,-ԻՆ ՄԱՍՆԱԾԵՆՔԻ ԴՌՆԵՐԻ ՄԱՍՆԱԳԻՐ	Ճ -17
35	,,2,,-ՐԴ ՄԱՍՆԱԾԵՆՔԻ ԴՌՆԵՐԻ ՄԱՍՆԱԳԻՐ	Ճ -18
36	,,3,,-ՐԴ ՄԱՍՆԱԾԵՆՔԻ ԴՌՆԵՐԻ ՄԱՍՆԱԳԻՐ	Ճ -19
37	,,4,,-ՐԴ ՄԱՍՆԱԾԵՆՔԻ ԴՌՆԵՐԻ ՄԱՍՆԱԳԻՐ	Ճ -20
38	,,1,,-ԻՆ ՄԱՍՆԱԾԵՆՔԻ ՊԱՏՈՒՀԱՆՆԵՐԻ ՄԱՍՆԱԳՐԵՐ	Ճ -21
39	,,1,,-ԻՆ ՄԱՍՆԱԾԵՆՔԻ ՊԱՏՈՒՀԱՆԱԳՈԳԵՐԻ ՄԱՍՆԱԳՐԵՐ	Ճ 22
40	,,2,,-ՐԴ ՄԱՍՆԱԾԵՆՔԻ ՊԱՏՈՒՀԱՆՆԵՐԻ ԵՎ ՊԱՏՈՒՀԱՆԱԳՈԳԵՐԻ ՄԱՍՆԱԳՐԵՐ	Ճ -23
41	,,3,,-ՐԴ ՄԱՍՆԱԾԵՆՔԻ ՊԱՏՈՒՀԱՆՆԵՐԻ ԵՎ ՊԱՏՈՒՀԱՆԱԳՈԳԵՐԻ ՄԱՍՆԱԳՐԵՐ	Ճ -24
42	,,4,,-ՐԴ ՄԱՍՆԱԾԵՆՔԻ ՊԱՏՈՒՀԱՆՆԵՐԻ ԵՎ ՊԱՏՈՒՀԱՆԱԳՈԳԵՐԻ ՄԱՍՆԱԳՐԵՐ	Ճ -25
43	,,1,,-ԻՆ ՄԱՍՆԱԾԵՆՔԻ ՆԵՐՔԻՆ ՀԱՐԴԱՐՄԱՆ ԱՇԽԱՏԱՆՔՆԵՐԻ ՄԱՍՆԱԳԻՐ	Ճ -26
44	,,1,,-ԻՆ ՄԱՍՆԱԾԵՆՔԻ ՆԵՐՔԻՆ ՀԱՐԴԱՐՄԱՆ ԱՇԽԱՏԱՆՔՆԵՐԻ ՄԱՍՆԱԳԻՐ	Ճ -27
45	,,2,,-ՐԴ ՄԱՍՆԱԾԵՆՔԻ ՆԵՐՔԻՆ ՀԱՐԴԱՐՄԱՆ ԱՇԽԱՏԱՆՔՆԵՐԻ ՄԱՍՆԱԳԻՐ	Ճ -28
46	,,3,,-ՐԴ ՄԱՍՆԱԾԵՆՔԻ ՆԵՐՔԻՆ ՀԱՐԴԱՐՄԱՆ ԱՇԽԱՏԱՆՔՆԵՐԻ ՄԱՍՆԱԳԻՐ	Ճ -29
47	,,4,,-ՐԴ ՄԱՍՆԱԾԵՆՔԻ ՆԵՐՔԻՆ ՀԱՐԴԱՐՄԱՆ ԱՇԽԱՏԱՆՔՆԵՐԻ ՄԱՍՆԱԳԻՐ	Ճ -30
48	,,1,,-ԻՆ ՄԱՍՆԱԾԵՆՔԻ ՀԱՏԱԿՆԵՐԻ ՄԱՍՆԱԳԻՐ	Ճ -31
49	,,1,,-ԻՆ ՄԱՍՆԱԾԵՆՔԻ ՀԱՏԱԿՆԵՐԻ ՄԱՍՆԱԳԻՐ	Ճ -32
50	,,2,,-ՐԴ ՄԱՍՆԱԾԵՆՔԻ ՀԱՏԱԿՆԵՐԻ ՄԱՍՆԱԳԻՐ	Ճ -33
51	,,3,,-ՐԴ ՄԱՍՆԱԾԵՆՔԻ ՀԱՏԱԿՆԵՐԻ ՄԱՍՆԱԳԻՐ	Ճ -34
52	,,4,,-ՐԴ ՄԱՍՆԱԾԵՆՔԻ ՀԱՏԱԿՆԵՐԻ ՄԱՍՆԱԳԻՐ	Ճ -35
53	ՀԱՏԱԿԱԳԻԾ, ՃԱԿԱՏՆԵՐ, ԿՏՐՎԱԾՔ 1-1, ԲԱՐԵԿԱՐԳՄԱՆ ՄԱՍՆԱԳԻՐ	Ճ -36
54	ՀԻՄՔԻ ԵՎ ԾԱԾԿԻ ՀԱՏԱԿԱԳԾԵՐ: ԿՏՐՎԱԾՔՆԵՐ 1-1, 2-2: ՀԱՆԳՈՒՅՑ: ՄԱՍՆԱԳԻՐ:	Ճ -37
55	ԿԱՎԱՐԱՄԱԾԻ ՀԱՏԱԿԱԳԻԾ: ԿՏՐՎԱԾՔ 1-1: ՆԵՐԴԻՐ ԷԼԵՄԵՆՏ ՆԷ-1: ՄԱՍՆԱԳԻՐ:	Ճ -38
56	ՆԵՐՔԻՆ ՀԱՐԴԱՐՄԱՆ ԱՇԽԱՏԱՆՔՆԵՐԻ ՄԱՍՆԱԳԻՐ, ԱՇԽԱՏԱՆՔՆԵՐԻ ՆՅՈՒԹԵՐԻ ԱՄՆԱԳԻՐ, ՀԱՏԱԿՆԵՐԻ ՄԱՍՆԱԳԻՐ	Ճ -39
57	ԴՌՆԵՐԻ, ՊԱՏՈՒՀԱՆՆԵՐԻ ԵՎ ՊԱՏՈՒՀԱՆԱԳՈԳԵՐԻ ՄԱՍՆԱԳՐԵՐ	Ճ -40

						ՊԱՏՎԻՐԱՏՈՒ՝ Ավշար համայնքի համայնքապետարան		ՀԱՏՈՐ՝ 1	
						Նոր մանկապարտեզի կառուցում ՀՀ Արարատի մարզ Ավշար համայնք Մ. Մաշտոցի 27-27/1 հողամաս հասցեում			
ՓՈՓ.	ՄԱՍ. ՔԱՆ.	ԹԵՐԹ	ՓԱՍՏԱԹ.Ն	ՍՏՈՐԱԳՐ.	ԱՄՍԱԹՎ.		ՓՈՒԼ	ԹԵՐԹ	ԹԵՐԹԵՐ
							ԱՆ	Ճ-1	
Ստուգեց՝		Ա.Ղուկասյան				ԳԾԱԳՐԻ ԱՆՎԱՆՈՒՄԸ			
ՆԳՃ		Խ.Գրիգորյան				ԹԵՐԹԵՐԻ ԱՆՎԱՆԱՑԱՆԿ	ՎԱՆԱՐԽ VANARKH ВАНАРХ		
Նախագծ.		Խ.Գրիգորյան							
Ստուգեց՝		Ա.Ղուկասյան							

ԲԱՑԱՏՐԱԳԻՐ

ՀՀ ԱՐԱՐԱՏԻ ՄԱՐԶԻ ԱՎՇԱՐ ՀԱՄԱՅՆՔԻ ՄԱՇՏՈՑԻ 27-27/1 ՀՈՂԱՄԱՍ ՀԱՍՑԵՈՒՄ ՆՈՐ ՄԱՆԿԱՊԱՐՏԵԶԻ ԿԱՌՈՒՑՄԱՆ ՆԱԽԱԳԻԾԸ ԿԱՏԱՐՎԵԼ Է ՀԱՄԱՁԱՅՆ ՊԱՏՎԻՐԱՏՈՒԻ ԱՌԱՋԱԴՐԱՆՔԻ, ԱՆՇԱՐԺ ԳՈՒՅՔԻ ՎԿԱՅԱԿԱՆԻ ԵՎ «Հ. Ա. Կ. ՊՈԼԻՏԵԽՆԻԿ» Ա.Կ.ԿՈՂՄԻՑ ՏՐՎԱԾ ԻՆԺԵՆԵՐԱ-ԵՐԿՐԱԲԱՆԱԿԱՆ ՀԵՏԱԶՈՏՈՒԹՅԱՆ ՀԻՄԱՆ ՎՐԱ:

ՄԱՆԿԱՊԱՐՏԵԶԻ ՏԱՐԱԾՔԸ ԻՐԵՆԻՑ ՆԵՐԿԱՅԱՑՆՈՒՄ Է ՀԱՐԹ ՏԱՐԱԾՔ:

ԸՆԴՀԱՆՈՒՐ ՏՎՅԱԼՆԵՐ

ՁՅԱՆ ՆՈՐՄԱՏԻՎԱՅԻՆ ԲԵՌՆՎԱԾՔԸ	- 50 կգ/մ^2
ՔԱՄՈՒ ՆՈՐՄԱՏԻՎԱՅԻՆ ԲԵՌՆՎԱԾՔԸ	- 45 կգ/մ^2
ՍԵՅՍՄԻԿ ԳՈՏԻ	- 1-ին
ԲՆԱՀՈՂԻ ՍԱՌԵՑՄԱՆ ԽՈՐՈՒԹՅՈՒՆԸ	- 71 սմ

ՆԱԽԱԳԾՎՈՂ ՄԱՆԿԱՊԱՐՏԵԶԻ ԴԻՐՔԸ ԸՆՏՐՎԱԾ Է ՀԱՇՎԻ ԱՌՆԵԼՈՎ ՍԵՆՔԵՐԻ ԱՐԵՎՀԱՐՄԱՆ ՆՈՐՄԱՆԵՐԸ ԵՎ ՏԱՐԱԾՔԻ ՖՈՒՆԿՑԻՈՆԱԼ ՕԳՏԱԳՈՐԾՈՒՄԸ: ՆԱԽԱԳԾՎՈՂ ՄԱՆԿԱՊԱՐՏԵԶԸ ԻՐԵՆԻՑ ՆԵՐԿԱՅԱՑՆՈՒՄ Է 4 ՄԱՍՆԱՇԵՆՔԻՑ ԲԱՂԿԱՑԱԾ ՄԵԿ ՀԱՐԿԱՆԻ ԿԱՌՈՒՑՑԵՐ: ԵՐԿՐՈՐԴ, ԵՐՐՈՐԴ ԵՎ ՉՈՐՐՈՐԴ ՄԱՍՆԱՇԵՆՔԵՐԸ ԿԱՁՄԱԿԵՐՊՎԱԾ ԵՆ ԱՌԱՋԻՆ ՄԱՍՆԱՇԵՆՔԻ ԾՈՒՐՋ ԵՎ ԱՆՋԱՏՎԱԾ ԵՆ ՍԵՅՍՄԻԿ ԿԱՐԱՆՈՎ:

ԱՌԱՋԻՆ ՄԱՍՆԱՇԵՆՔԸ ՀԱՆԴԻՍԱՆՈՒՄ Է ՈՐՊԵՍ ՎԱՐՉԱ-ՏՆՏԵՍԱԿԱՆ ՄՈԴՈՒԼ: ԵՐԿՐՈՐԴ, ԵՐՐՈՐԴ ԵՎ ՉՈՐՐՈՐԴ ՄԱՍՆԱՇԵՆՔԵՐԸ ՀԱՆԴԻՍԱՆՈՒՄ ԵՆ ՈՐՊԵՍ ԽՄԲԱՅԻՆ ՄՈԴՈՒԼՆԵՐ՝ ՅՈՒՐԱՔԱՆՉՅՈՒՐՈՒՄ ԵՐԿՈՒԱԿԱՆ ԽՄԲԱՅԻՆ ԲՋԻՋ: ՄՈԴՈՒԼՆԵՐԻ ՖՈՒՆԿՑԻՈՆԱԼ ԿԱՊԸ ԻՐԱԿԱՆԱՑՎՈՒՄ Է ՄԻՋԱՆՑՔԻ ՄԻՋՈՑՈՎ, ՈՐԸ ԿԱՁՄԱԿԵՐՊՎԱԾ Է ԱՌԱՋԻՆ ՄԱՍՆԱՇԵՆՔՈՒՄ:

ԱՌԱՋԻՆ ՄԱՍՆԱՇԵՆՔԸ ԻՐԵՆԻՑ ՆԵՐԿԱՅԱՑՆՈՒՄ Է ԲԱՁՄԱՆԿՅՈՒՆ ՀԱՏԱԿԱԳԾՈՎ, ՈՐԸ ՍԵՅՍՄԻԿ ԿԱՐԱՆՈՎ ԲԱԺԱՆՎԱԾ Է 3 ՄԱՍԻ, ԵՎ ԿԵՆՏՐՈՆԱԿԱՆ ՄԱՍՈՒՄ ՆԱԽԱՏԵՍՎԱԾ Է ՆԿՈՒՂ: : ՎԱՐՉԱ-ՏՆՏԵՍԱԿԱՆ ՄՈԴՈՒԼԸ ՆԱԽԱՄՈՒՏՔՈՎ ԵՎ ՄՊԱՍԱՍԱՐԱՀՈՎ ԲԱԺԱՆՎՈՒՄ Է ԵՐԿՈՒ ՀԱՏՎԱԾԻ: ԱՋ ԿՈՂՄԻ ՎՐԱ ՏԵՂԱԴՐՎՈՒՄ ԵՆ ՏՆՕՐԵՆԻ ԵՎ ԱՆՁՆԱԿԱՁՄԻ ՍԵՆՅԱԿՆԵՐԸ ԱՆՁՆԱԿԱՁՄԻ ՍԱՆՀԱՆԳՈՒՅՑՈՎ, , ԽՈՀԱՆՈՑԸ ԻՐ ՕԺԱՆԴԱԿ ՍԵՆՔԵՐՈՎ ԵՎ ԱՆՁՆԱԿԱՁՄԻ ՍԱՆՀԱՆԳՈՒՅՑՈՎ,ԼՎԱՑՔԱՏՈՒՆ ԻՐ ՕԺԱՆԴԱԿ ՍԵՆՔԵՐՈՎ: ՁԱԽ ԿՈՂՄԻ ՎՐԱ ՏԵՂԱԴՐՎՈՒՄ ԵՆ ԲՈՒԺԿԵՏԸ ԻՐ ՄԵԿՈՒՍԱՐԱՆՈՎ ԵՎ ՍԱՆՀԱՆԳՈՒՅՑՆԵՐՈՎ, ՀԱՆԴԻՍՈՒԹՅՈՒՆՆԵՐԻ ԴԱՀԼԻՃԸ ԻՐ ՊԱՀՈՑԱՅԻՆ ԵՎ ՄԵԹՈԴԱԿԱՆ ՍԵՆՅԱԿՆԵՐՈՎ:

ԵՐԿՐՈՐԴ, ԵՐՐՈՐԴ ԵՎ ՉՈՐՐՈՐԴ ՄԱՍՆԱՇԵՆՔԵՐԸ ԻՐԵՆՑԻՑ ՆԵՐԿԱՅԱՑՆՈՒՄ ԵՆ ՈՒՂՂԱՆԿՅՈՒՆ ՀԱՏԱԿԱԳԾՈՎ, ՄԵԿ ՀԱՐԿԱՆԻ 12.6 մ x 25.2 մ ԱՌԱՆՑՔԱՅԻՆ ՉԱՓՍԵՐՈՎ ԿԱՌՈՒՅՑՆԵՐ: ՅՈՒՐԱՔԱՆՉՅՈՒՐ ՄԱՍՆԱՇԵՆՔՈՒՄ ՆԱԽԱՏԵՍՎՈՒՄ Է ԽՄԲԱՅԻՆ ԵՐԿՈՒԱԿԱՆ ԲՋԻՋ: ԸՆԴՀԱՆՈՒՐ ՆԱԽԱՏԵՍՎՈՒՄ Է 6 ԽՄԲԱՅԻՆ ԲՋԻՋ: ՅՈՒՐԱՔԱՆՉՅՈՒՐ ԽՄԲԱՅԻՆ ԲՋԻՋ ՈՒՆԻ ԽԱՂԱՍԵՆՅԱԿ, ՆՆՋԱՐԱՆ, ՀԱՆԴԵՐՁԱՐԱՆ, ՍԱՆՀԱՆԳՈՒՅՑ ԵՎ ԲՈՒՖԵՏ, ԵՎ ՆԱԽԱՏԵՍՎԱԾ Է 25 ԵՐԵԽԱՅԻ ՀԱՄԱՐ:

ՆԱԽԱՏԵՍՎՈՒՄ Է ՏԱՐԱԾՔԸ ՑԱՆԿԱՊԱՏԵԼ ՄԵՏԱՂԱԿԱՆ ՑԱՆԿԱՊԱՏՈՎ, ԴՌՆԱԿՈՎ ԵՎ ԴԱՐՊԱՍՆԵՐՈՎ: ՆԱԽԱՏԵՍՎՈՒՄ Է ՊԱՀԱԿԱԿԵՏ ԵՎ ԽԱՂԱՀՐԱՊԱՐԱԿՆԵՐ ԻՐԵՆՑ ՄԵՏԱՂԱԿԱՆ ՍՏՎԵՐԱԾԱԾԿՈՎ:

ՏԵԽՆԻԿԱԿԱՆ ՑՈՒՑԱՆԻՇՆԵՐ

ՀՈՂԱՄԱՍԻ ՉԱՓԵՐԸ - 0.61937 հա

ԵՐԵԽԱՆԵՐԻ ՔԱՆԱԿԸ - 150 երեխա

ՇԵՆՔԻ ԿԱՌՈՒՑԱՊԱՏՄԱՆ ՄԱԿԵՐԵՍԸ - 1564.74 մ^2

ՇԵՆՔԻ ԿԱՌՈՒՑԱՊԱՏՄԱՆ ԸՆԴՀԱՆՈՒՐ ՄԱԿԵՐԵՍԸ - 1782.64 մ^2

						ՊԱՏՎԻՐԱՏՈՒ՝ Ավշար համայնքի համայնքապետարան		ՀԱՏՈՐ՝ 1	
						Նոր մանկապարտեզի կառուցում ՀՀ Արարատի մարզ Ավշար համայնք Մ. Մաշտոցի 27-27/1 հողամաս հասցեում			
ՓՈՓ.	ՄԱՍ. ՔԱՆ.	ԹԵՐԹ	ՓԱՍՏԱԹ.N	ՍՏՈՐԱԳՐ.	ԱՄՍԱԹԻՎ		ՓՈՒԼ	ԹԵՐԹ	ԹԵՐԹԵՐ
							ԱՆ	Ճ-2	
Ստուգեց՝		Ա.Ղուկասյան				ԳԾԱԳՐԻ ԱՆՎԱՆՈՒՄԸ			
ՆԳԾ		Խ.Գրիգորյան				ԲԱՑԱՏՐԱԳԻՐ	ՎԱՆԱՐԽ VANARKH ВАНАРХ		
Նախագծ.		Խ.Գրիգորյան							
Ստուգեց՝		Ա.Ղուկասյան							

ՄԱՆԿԱՊԱՐՏԵԶԻ ՀԱՏԱԿԱԳԻԾ Մ 1:100

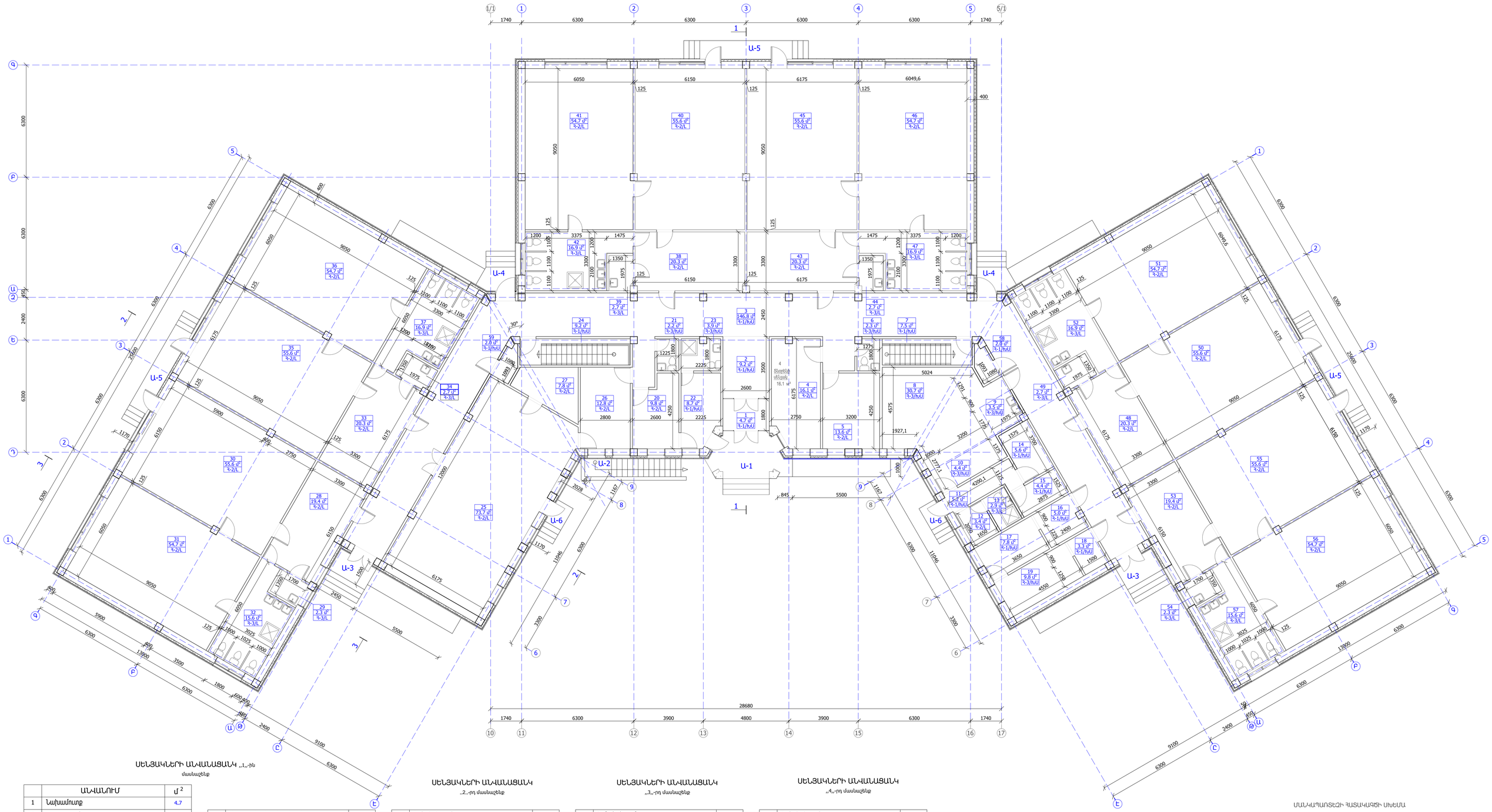

ՍԵՆՅԱԿՆԵՐԻ ԱՆՎԱՆԱՑԱՆԿ ,,1,,-ին մասնաշենք

	ԱՆՎԱՆՈՒՄ	Մ²
1	Նախամուտք	4.7
2	Սպասասրահ	9.2
3	Միջանցք	146.8
4	Տնօրենի սենյակ	16.1
5	Աշխատակազմի սենյակ	13.6
6	Սանհանգույց	2.2
7	Աստիճանավանդակ	7.5
8	Խոհանոց	30.7
9	Լվացման կետ	3.5
10	Մթերքի մշակման կետ	4.4
11	Միջանցք	5.2
12	Անձնակազմի սենյակ	3.4
13	Սանհանգույց	2.9
14	Բանջարեղենի պահոց	5.6
15	Հոր մթերքի պահոց	4.4
16	Սպիտակեղենի պահեստավորում	5.0
17	Սպիտակեղենի արդուկում	7.8
18	Սպիտակեղենի ընդունում	3.3
19	Սպիտակեղենի լվացում	9.8
20	Բուժկետ	9.8
21	Սանհանգույց	2.2
22	Մեկուսարան	8.7
23	Սանհանգույց	3.9
24	Աստիճանավանդակ	9.2
25	Հանդիսությունների դահլիճ	73.7
26	Մեթոդական	12.8
27	Պահոց	9.1
58	Էլ. վահանակ	2.0
59	Հավաքարարի սենյակ	2.0
60	Նկուղ	173.8
61	Ջրի վաքի հանգույց	5.5
62	Սանհանգույց	2.8
63	Սանհանգույց	6.2

ՍԵՆՅԱԿՆԵՐԻ ԱՆՎԱՆԱՑԱՆԿ

,,2,,-րդ մասնաշենք

28	Հանդերձարան	19.4
29	Բուֆետ	2.3
30	Խաղասենյակ	55.6
31	Ննջասենյակ	54.7
32	Սանհանգույց	15.6
33	Հանդերձարան	20.3
34	Բուֆետ	2.7
35	Խաղասենյակ	55.6
36	Ննջասենյակ	54.7
37	Սանհանգույց	16.9

ՍԵՆՅԱԿՆԵՐԻ ԱՆՎԱՆԱՑԱՆԿ

,,3,,-րդ մասնաշենք

38	Հանդերձարան	20.3
39	Բուֆետ	2.7
40	Խաղասենյակ	55.6
41	Ննջասենյակ	54.7
42	Սանհանգույց	16.9
43	Հանդերձարան	20.3
44	Բուֆետ	2.7
45	Խաղասենյակ	55.6
46	Ննջասենյակ	54.7
47	Սանհանգույց	16.9

ՍԵՆՅԱԿՆԵՐԻ ԱՆՎԱՆԱՑԱՆԿ

,,4,,-րդ մասնաշենք

48	Հանդերձարան	20.3
49	Բուֆետ	2.7
50	Խաղասենյակ	55.6
51	Ննջասենյակ	54.7
52	Սանհանգույց	16.9
53	Հանդերձարան	19.4
54	Բուֆետ	2.3
55	Խաղասենյակ	55.6
56	Ննջասենյակ	54.7
57	Սանհանգույց	15.6

ՄԱՆԿԱՊԱՐՏԵԶԻ ՀԱՏԱԿԱԳԻՏ ՍԽԵՄԱ

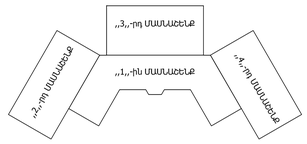

						ՊԱՏՎԻՐԱՏՈՒ՝ Ավշար համայնքի համայնքապետարան		ՀԱՏՈՐ՝ 1	
						Նոր մանկապարտեզի կառուցում ՀՀ Արարատի մարզ Ավշար համայնք Մ. Մաշտոցի 27-27/1 հողամաս հասցեում			
ՓՈՓ.	ՀԱՍ. ԱՌԼ.	ԹՎՔՊ	ԻՍՏԱԳԱՀ	ՍՏՈՐԱՐ.	ԱՅՍԱՅԻՆ		ՓՈՒԼ	ԹԵՐԹ	ԹԵՐԹԻՆ
Սարուշեղ՝	Ա.Ղուկասյան					ԳԼԽԱԳԻՐ ԱՆԱՍՏԻՍԸ	ԱՆ	Ճ-3	
ԱԳՏ	Խ.Գրիգորյան					ՄԱՆԿԱՊԱՐՏԵԶԻ ՀԱՏԱԿԱԳԻԾ	ՎԱՆԱՐԿԻ VANARKH ВАНАРХ		
Նախագծ.	Խ.Գրիգորյան								
Սարուշեղ՝	Ա.Ղուկասյան								

ՍԵՆՅԱԿՆԵՐԻ ԱՆՎԱՆԱՑԱՆԿ

	ԱՆՎԱՆՈՒՄ	մ²
1	Նախամուտք	4.7
2	Սպասասրահ	9.2
3	Միջանցք	146.8
4	Տնօրենի սենյակ	16.1
5	Աշխատակազմի սենյակ	13.6
6	Սանհանգույց	2.2
7	Աստիճանավանդակ	7.5
8	Խոհանոց	30.7
9	Լվացման կետ	3.5
10	Մթերքի մշակման կետ	4.4
11	Միջանցք	5.2
12	Անձնակազմի սենյակ	3.4
13	Սանհանգույց	2.9
14	Բանջարեղենի պահոց	5.6
15	Չոր մթերքի պահոց	4.4
16	Սպիտակեղենի պահեստավորում	5.0
17	Սպիտակեղենի արդուկում	7.8
18	Սպիտակեղենի ընդունում	3.3
19	Սպիտակեղենի լվացում	9.8
20	Բուժկետ	9.8
21	Սանհանգույց	2.2
22	Մեկուսարան	8.7
23	Սանհանգույց	3.9
24	Աստիճանավանդակ	9.2
25	Հանդիսությունների դահլիճ	73.7
26	Մեթոդական	12.8
27	Պահոց	9.1
58	Էլ. վահանակ	2.0
59	Հավաքարարի սենյակ	2.0

,,1,,-ԻՆ ՄԱՍՆԱՇԵՆՔԻ ՀԱՏԱԿԱԳԻԾ Մ 1:100

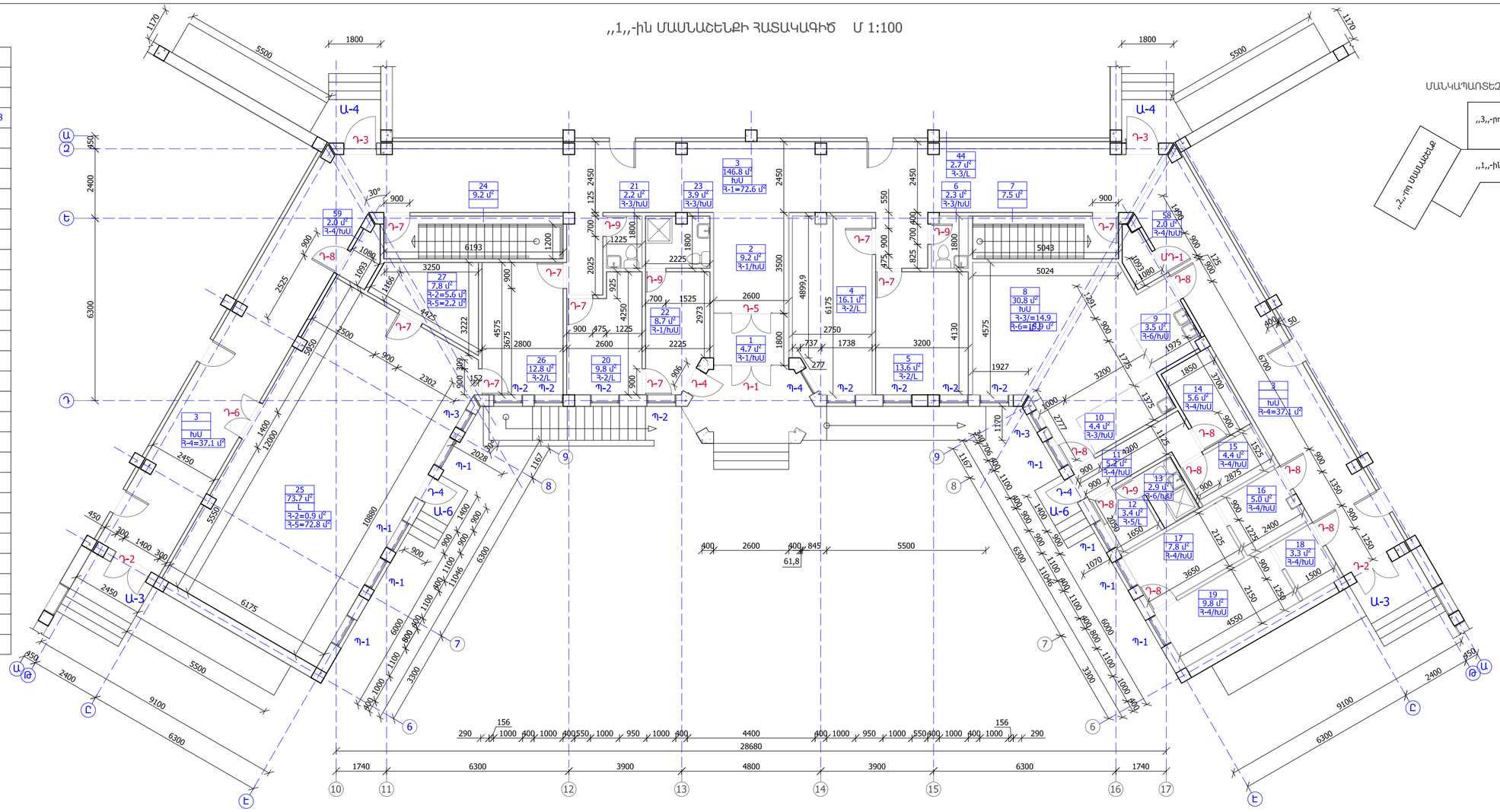

ՄԱՆԿԱՊԱՐՏԵԶԻ ՀԱՏԱԿԱԳԾԻ ՍԽԵՄԱ

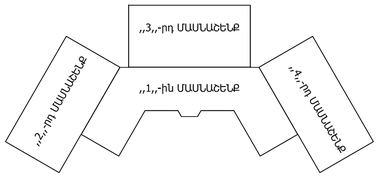

ՊԱՏՎԻՐԱՏՈՒ՝ Աշխատանքի հանձնաժողովին

ՀԱ Արարատի մարզ Աշտարակ համայնք Նոր Մարմաշեն բնակավայրում գտնվող 27-27/1 հողամասում կառուցվող մանկապարտեզի նախագիծ

ՀԱՏՈՐ՝ 1

ՀԱՏԱԿԱԳԻԾ ,,1,,-ԻՆ ՄԱՍՆԱՇԵՆՔԻ

Գլխավոր ճարտարապետ	Ա.Դավթյան	
Գլխ. մասնագետ	Ս.Գրիգորյան	
Նախագծ.	Ս.Գրիգորյան	
Նստեցրեց	Ա.Դավթյան	

Փոփ.	Ամս.	Ստորագր.
	Գ-4	

ՀԱՅԱՐԻ ՎԱՐԱՐԿԻ BAHARYX

	ԱՆՎԱՆՈՒՄ	մ 2
60	Նկուղ	173.8
61	Ջրի վաքի հանգույց	5.5
62	Սանհանգույց	2.8
63	Սանհանգույց	6.2

ՆԿՈՒՂԻ ՀԱՏԱԿԱԳԻԾ Մ 1:100
/,,1,,-ին ՄԱՍՆԱՇԵՆՔ/

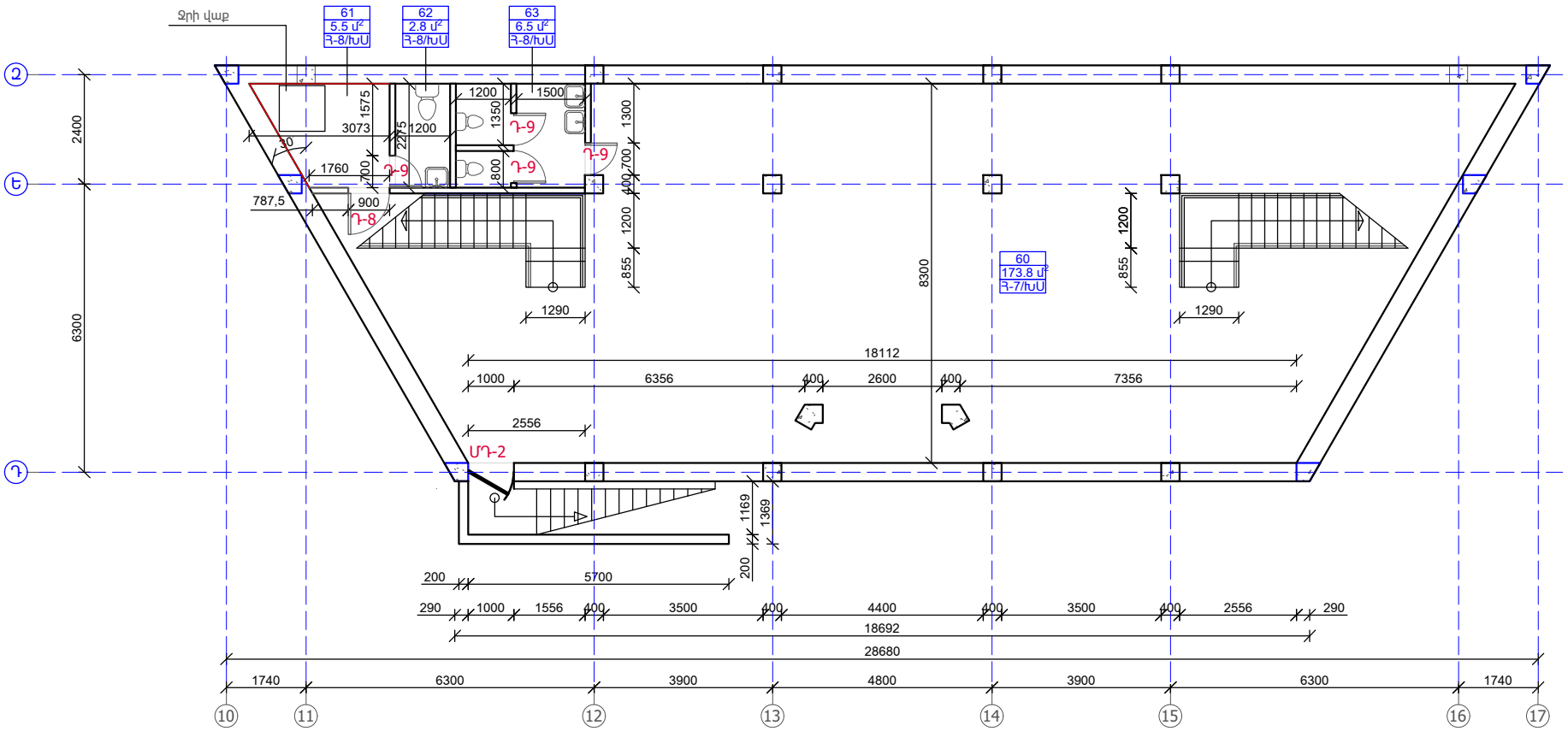

ՄԱՆԿԱՊԱՐՏԵԶԻ ՀԱՏԱԿԱԳԾԻ ՍԽԵՄԱ

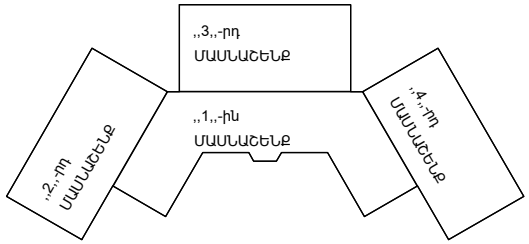

						ՊԱՏՎԻՐԱՏՈՒ՝ Ավշար համայնքի համայնքապետարան		ՀԱՏՈՐ՝ 1	
						Նոր մանկապարտեզի կառուցում ՀՀ Արարատի մարզ Ավշար համայնք Մ. Մաշտոցի 27-27/1 հողամաս հասցեում			
ՓՈՓ.	ՄԱՍ. ՔԱՆ.	ԹԵՐԹ	ՓԱՍՏԱԹ.Ն	ՍՏՈՐԱԳՐ.	ԱՄՍԱԹՎ		ՓՈՒԼ	ԹԵՐԹ	ԹԵՐԹԵՐ
							ԱՆ	Ճ-5	
Ստուգեց՝		Ա.Ղուկասյան				ԳԾԱԳՐԻ ԱՆՎԱՆՈՒՄԸ			
ՆԳՃ		Խ.Գրիգորյան				ՆԿՈՒՂԻ ՀԱՏԱԿԱԳԻԾ /,,1,,-ին ՄԱՍՆԱՇԵՆՔ/	ՎԱՆԱՐԽ VANARKH ВАНАРХ		
Նախագծ.		Խ.Գրիգորյան							
Ստուգեց՝		Ա.Ղուկասյան							

,,2,,-րդ ՄԱՍՆԱՇԵՆՔԻ ՀԱՏԱԿԱԳԻԾ Մ 1:100

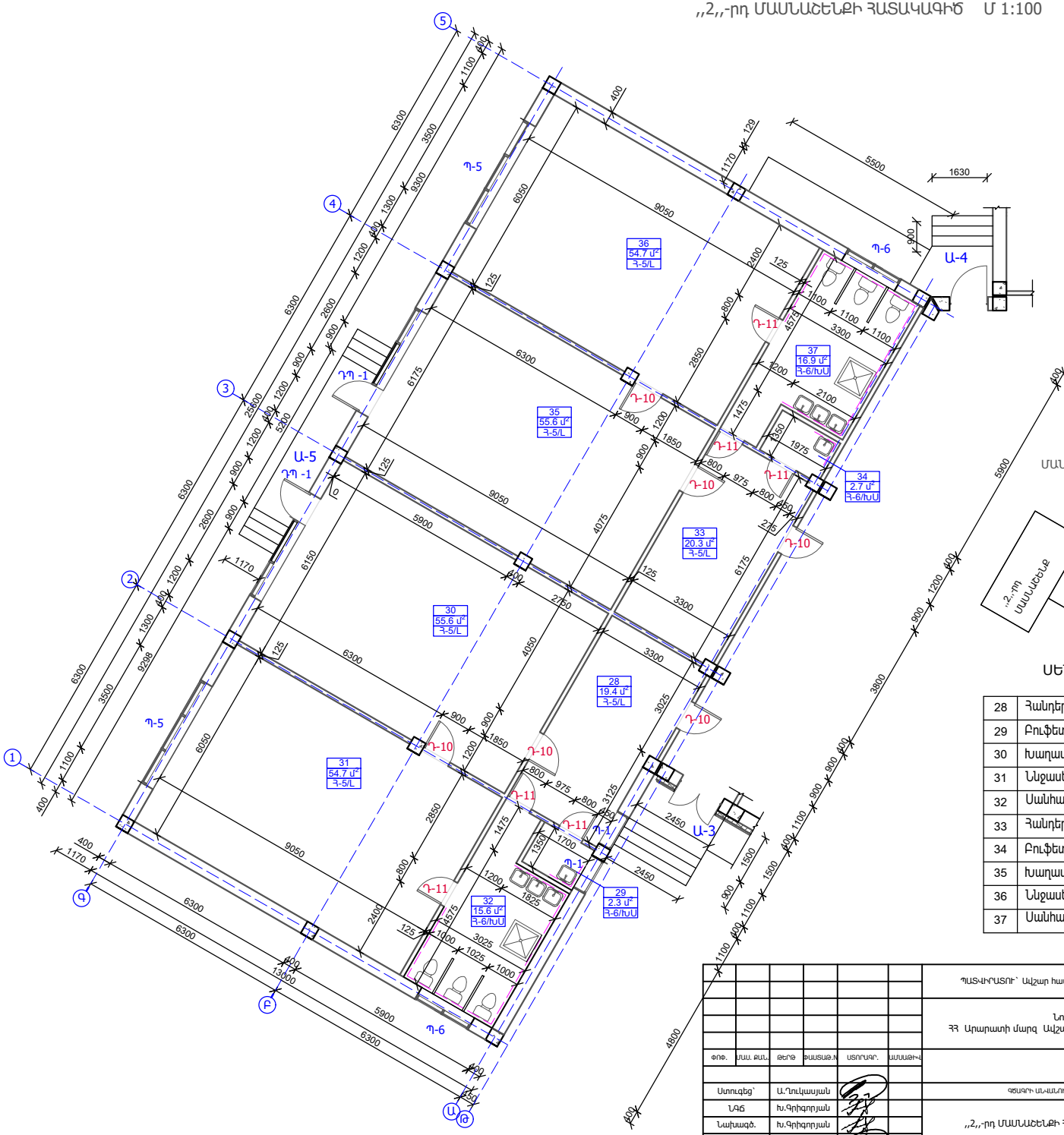

ՄԱՆԿԱՊԱՐՏԵԶԻ ՀԱՏԱԿԱԳԾԻ ՍԽԵՄԱ

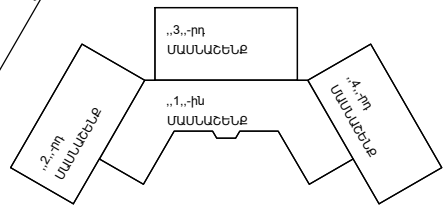

ՍԵՆՅԱԿՆԵՐԻ ԱՆՎԱՆԱՑԱՆԿ

28	Հանդերձարան	19.4
29	Բուֆետ	2.3
30	Խաղասենյակ	55.6
31	Ննջասենյակ	54.7
32	Սանհանգույց	15.6
33	Հանդերձարան	20.3
34	Բուֆետ	2.7
35	Խաղասենյակ	55.6
36	Ննջասենյակ	54.7
37	Սանհանգույց	16.9

						ՊԱՏՎԻՐԱՏՈՒ՝ Ավշար համայնքի համայնքապետարան	ՀԱՏՈՐ՝ 1
						Նոր մանկապարտեզի կառուցում ՀՀ Արարատի մարզ Ավշար համայնք Մ. Մաշտոցի 27-27/1 հողամաս հասցեում	
ՓՈԽ.	ՄԱՍ. ՔԱՆ.	ԹԵՐԹ	ՓԱՍՏԱԹ.Ն	ՍՏՈՐԱԳՐ.	ԱՄՍԱԹՎ.		ՓՈՒԼ ԹԵՐԹ ԹԵՐԹԵՐ
Ստուգեց՝	Ա.Ղուկասյան					ԳԾԱԳՐԻ ԱՆՎԱՆՈՒՄԸ	ԱՆ Ճ-6
ՆԳՃ	Խ.Գրիգորյան					,,2,,-րդ ՄԱՍՆԱՇԵՆՔԻ ՀԱՏԱԿԱԳԻԾ	ՎԱՆԱՐԽ VANARKH ВАНАРХ
Նախագծ.	Խ.Գրիգորյան						
Ստուգեց՝	Ա.Ղուկասյան						

,,3,,-ՐԴ ՄԱՍՆԱՇԵՆՔԻ ՀԱՏԱԿԱԳԻԾ Մ 1:100

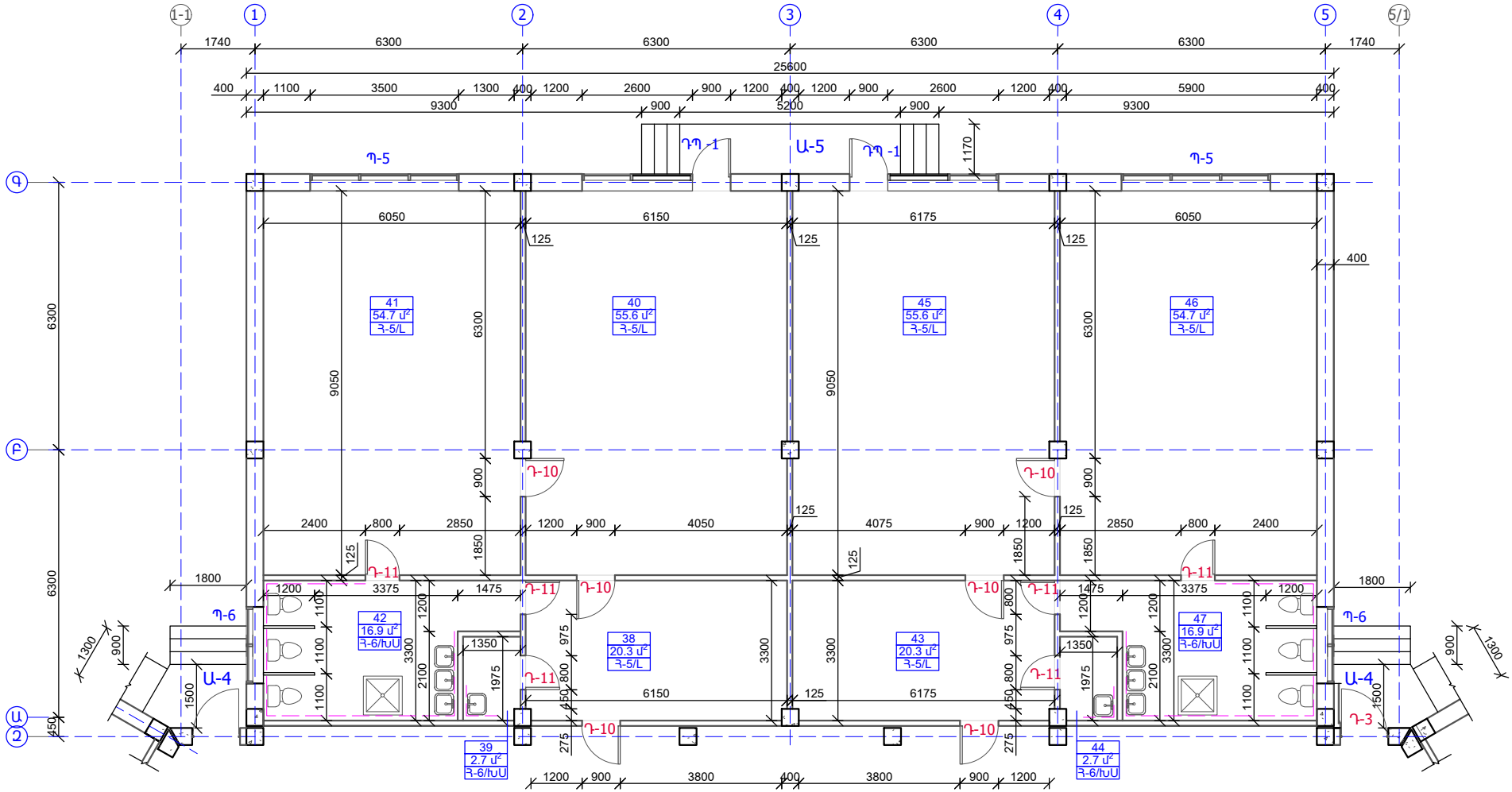

ՍԵՆՅԱԿՆԵՐԻ ԱՆՎԱՆԱՑԱՆԿ

38	Հանդերձարան	20.3
39	Բուֆետ	2.7
40	Խաղասենյակ	55.6
41	Ննջասենյակ	54.7
42	Սանհանգույց	16.9
43	Հանդերձարան	20.3
44	Բուֆետ	2.7
45	Խաղասենյակ	55.6
46	Ննջասենյակ	54.7
47	Սանհանգույց	16.9

ՄԱՆԿԱՊԱՐՏԵԶԻ ՀԱՏԱԿԱԳԾԻ ՍԽԵՄԱ

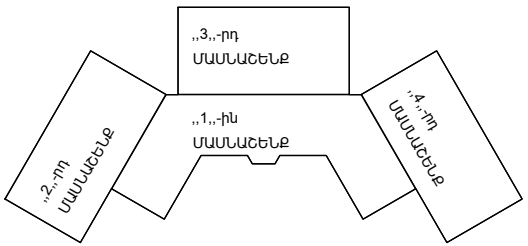

						ՊԱՏՎԻՐԱՏՈՒ՝ Ավշար համայնքի համայնքապետարան	ՀԱՏՈՐ՝ 1	
						Նոր մանկապարտեզի կառուցում ՀՀ Արարատի մարզ Ավշար համայնք Մ. Մաշտոցի 27-27/1 հողամաս հասցեում		
ՓՈՓ.	ՄԱՍ. ՔԱՆ.	ԹԵՐԹ	ՓԱՍՏԱԹ.Ն	ՍՏՈՐԱԳՐ.	ԱՄՍԱԹՎ.			
Ստուգեց՝	Ա.Ղուկասյան					ԳԾԱԳՐԻ ԱՆՎԱՆՈՒՄԸ	ՓՈՒԼ ԱՆ	ԹԵՐԹ Ճ-7 / ԹԵՐԹԵՐ
ՆԳՃ	Խ.Գրիգորյան					,,3,,-ՐԴ ՄԱՍՆԱՇԵՆՔԻ ՀԱՏԱԿԱԳԻԾ	ՎԱՆԱՐԽ VANARKH ВАНАРХ	
Նախագծ.	Խ.Գրիգորյան							
Ստուգեց՝	Ա.Ղուկասյան							

,,4,,-րդ ՄԱՍՆԱՇԵՆՔԻ ՀԱՏԱԿԱԳԻԾ Մ 1:100

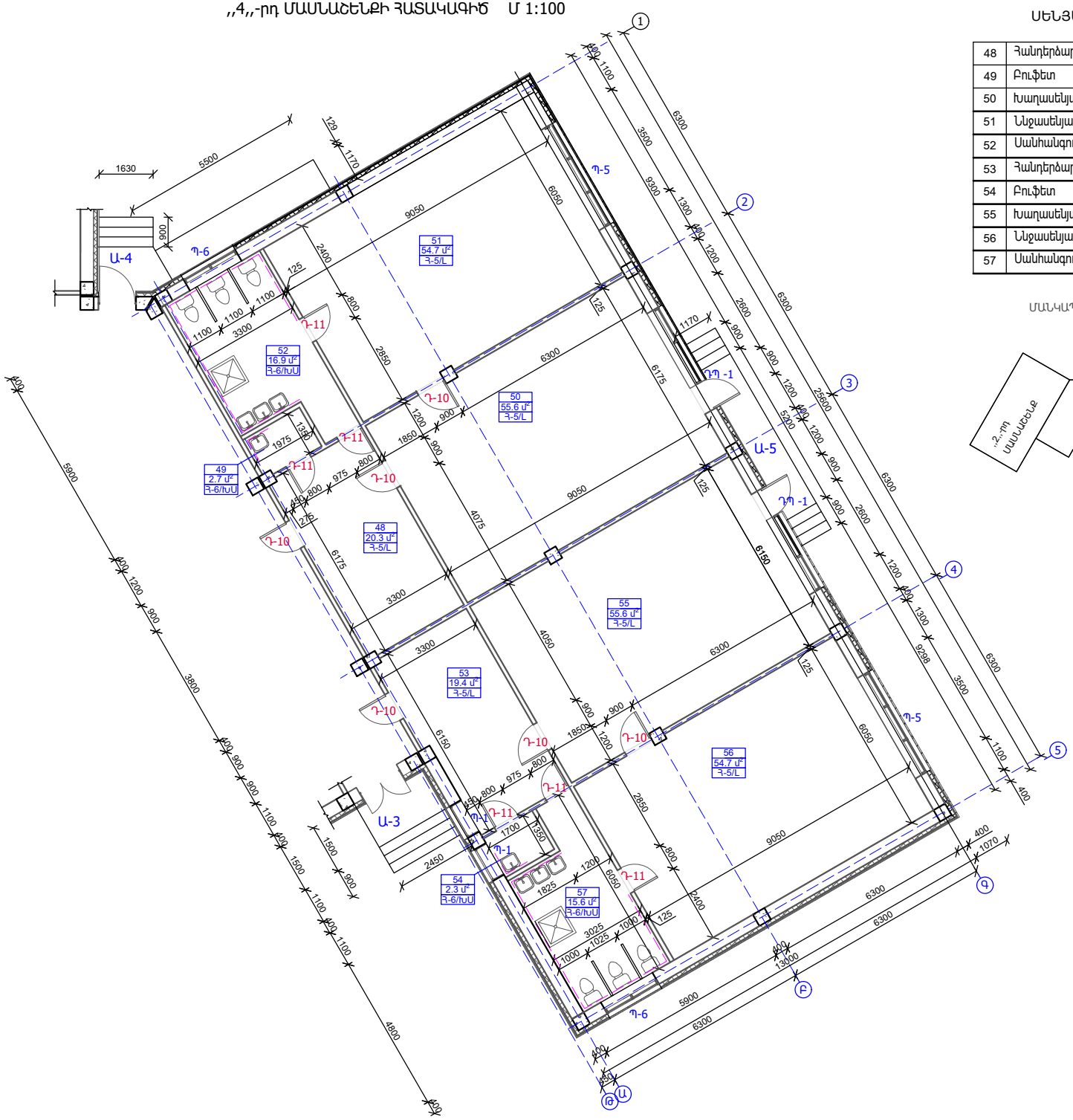

ՍԵՆՅԱԿՆԵՐԻ ԱՆՎԱՆԱՑԱՆԿ

48	Հանդերձարան	20.3
49	Բուֆետ	2.7
50	Խաղասենյակ	55.6
51	Ննջասենյակ	54.7
52	Սանհանգույց	16.9
53	Հանդերձարան	19.4
54	Բուֆետ	2.3
55	Խաղասենյակ	55.6
56	Ննջասենյակ	54.7
57	Սանհանգույց	15.6

ՄԱՆԿԱՊԱՐՏԵԶԻ ՀԱՏԱԿԱԳԾԻ ՍԽԵՄԱ

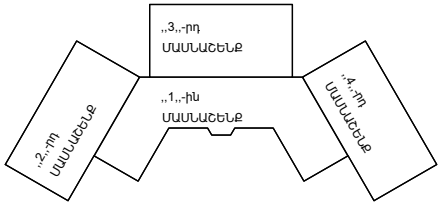

ՊՈՏԱՏԻՊՍՏՈՐ՝ Ամշտ հանրակրթական դպրոցի տարածքում

ՀԱ Կիսադարձ մարզ Ամշտ համայնք Ս. Մաշտոցի 27-27/1 հողամաս հասցեում

ՀԱՏՈՐ՝ 1

Փոփ.	Ամ	Ճ-8	
Հանձն.	Ստուգ.	Հաստատ.	ՀԱՅԱՐԿ-ՈՒ-ԱՇԽԱՏ

ՎԱՆԱՐԻ ԽՄԲ
VANARKH BAHAPX

,,4,,-ՐԴ ՄԱՍՆԱՇԵՆՔԻ ՀԱՏԱԿԱԳԻԾ

Գլխ. տես.	Ստորագր.	Անուն	
Ստուգեց.		Ա. Դանիելյան	
Նշվ.		Ի. Գրիգորյան	
Գծագրեց.		Ի. Գրիգորյան	
Ստուգեց.		Ա. Դանիելյան	

ՏԱՆԻՔԻ ՀԱՏԱԿԱԳԻԾ Մ 1:200

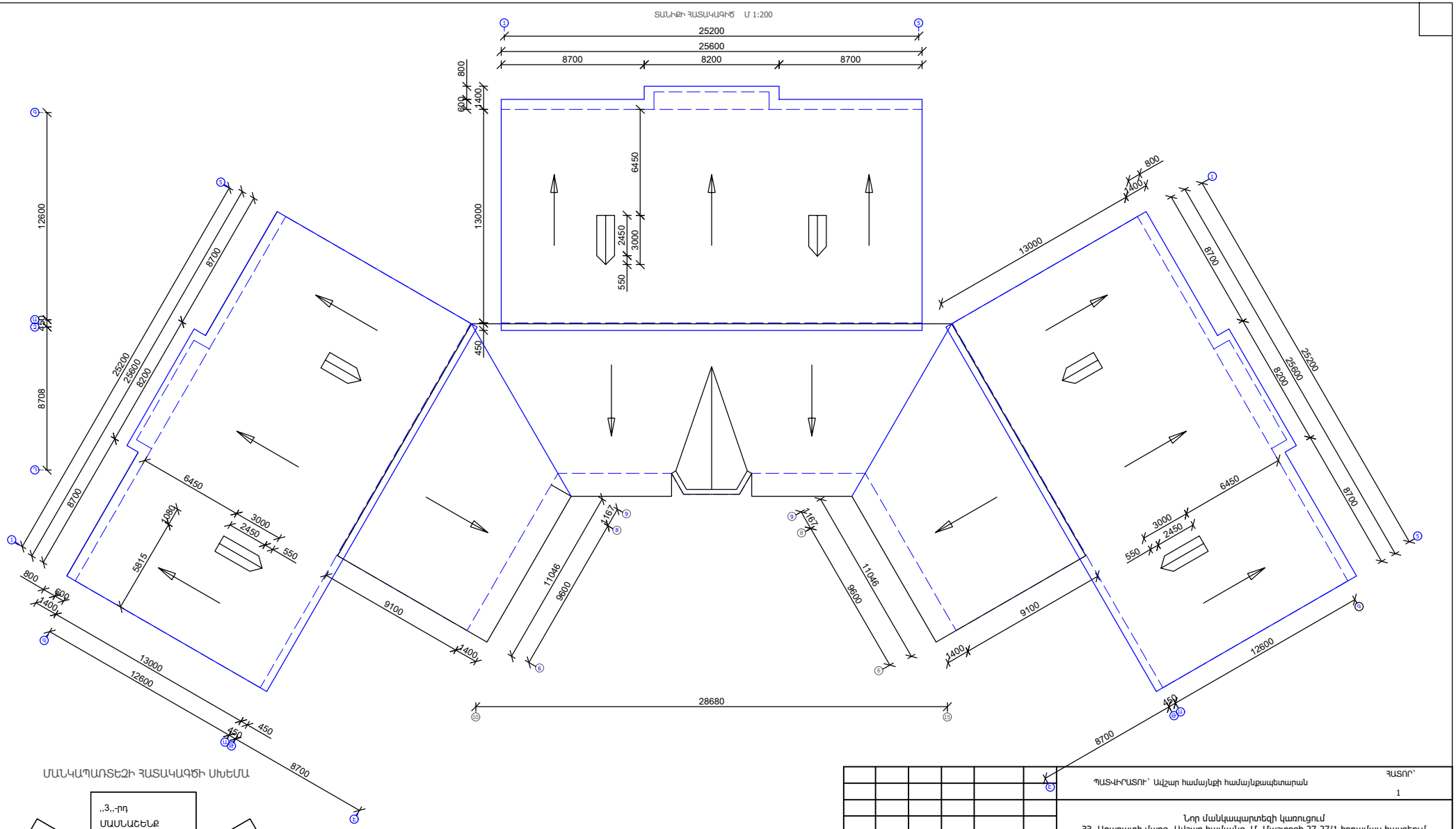

ՄԱՆԿԱՊԱՐՏԵԶԻ ՀԱՏԱԿԱԳԾԻ ՍԽԵՄԱ

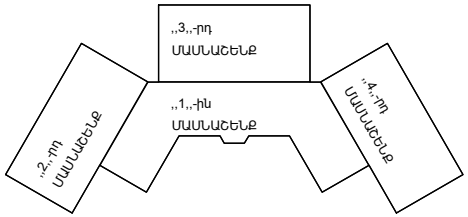

						ՊԱՏՎԻՐԱՏՈՒ՝ Ավշար համայնքի համայնքապետարան		ՀԱՏՈՐ՝ 1	
						Նոր մանկապարտեզի կառուցում ՀՀ Արարատի մարզ Ավշար համայնք Մ. Մաշտոցի 27-27/1 հողամաս հասցեում			
ՓՈՓ.	ՄԱՍ. ՔԱՆ.	ԹԵՐԹ	ՓԱՍՏԱԹ.Ն	ՍՏՈՐԱԳՐ.	ԱՄՍԱԹՎ		ՓՈՒԼ	ԹԵՐԹ	ԹԵՐԹԵՐ
							ԱՆ	Ճ-9	
Ստուգեց՝		Ա.Ղուկասյան				ԳԵՏԱԳՐԻ ԱՆՎԱՆՈՒՄԸ			
ՆԳՃ		Խ.Գրիգորյան							
Նախագծ.		Խ.Գրիգորյան				ՏԱՆԻՔԻ ՀԱՏԱԿԱԳԻԾ	ՎԱՆԱՐԽ VANARKH ВАНАРХ		
Ստուգեց՝		Ա.Ղուկասյան							

ՃԱԿԱՏ ԸՍՏ 10-17 ԱՌԱՆՑՔՆԵՐԻ Մ 1:100

ՃԱԿԱՏ ԸՍՏ 5-1 ԱՌԱՆՑՔՆԵՐԻ Մ 1:100

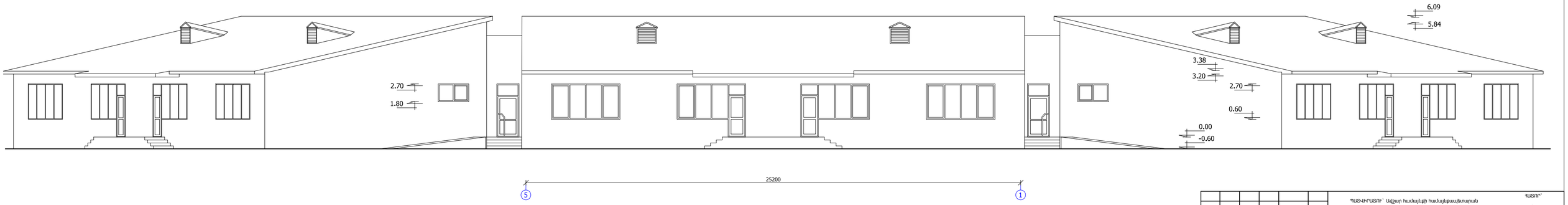

						ՊԱՏՎԻՐԱՏՈՒ՝ Ավշար համայնքի համայնքապետարան		ՀԱՏՈՐ՝ 1
						Նոր մանկապարտեզի կառուցում ՀՀ Արարատի մարզ Ավշար համայնք Մ. Մաշտոցի 27-27/1 հողամաս հասցեում		
ՓՈՓ.	ԱԱՍ. ԱՀԱ.	ԹՎՈՎ	ԳԱՍՏԱԵՎ	ՍՏՈՐԱՐ.	ԱՍՍԱՆԱԿ		ՓՈՒԼ	ԹՎՈՎ	ԹՎՈՂԹ
							ԱՆ	6-10	
Ստուգեց՝		Ա.Դուլգասյան				ԳԵՍԱԿԱՆ ԱՆՇԱՐԺՈՒՄ			
ԼԳԹՏ		Խ.Գրիգորյան				ՃԱԿԱՏՆԵՐԻ ԸՍՏ 10-17 ԵՎ 5-1 ԱՌԱՆՑՔՆԵՐԻ,	ՎԱՆԱՐԿԻ VANARKH ВАНАРХ	
Նախագծ.		Խ.Գրիգորյան						
Ստուգեց՝		Ա.Դուլգասյան						

ՃԱԿԱՏ ԸՍՏ Գ-Դ ԱՌԱՆՑՔՆԵՐԻ Մ 1:100

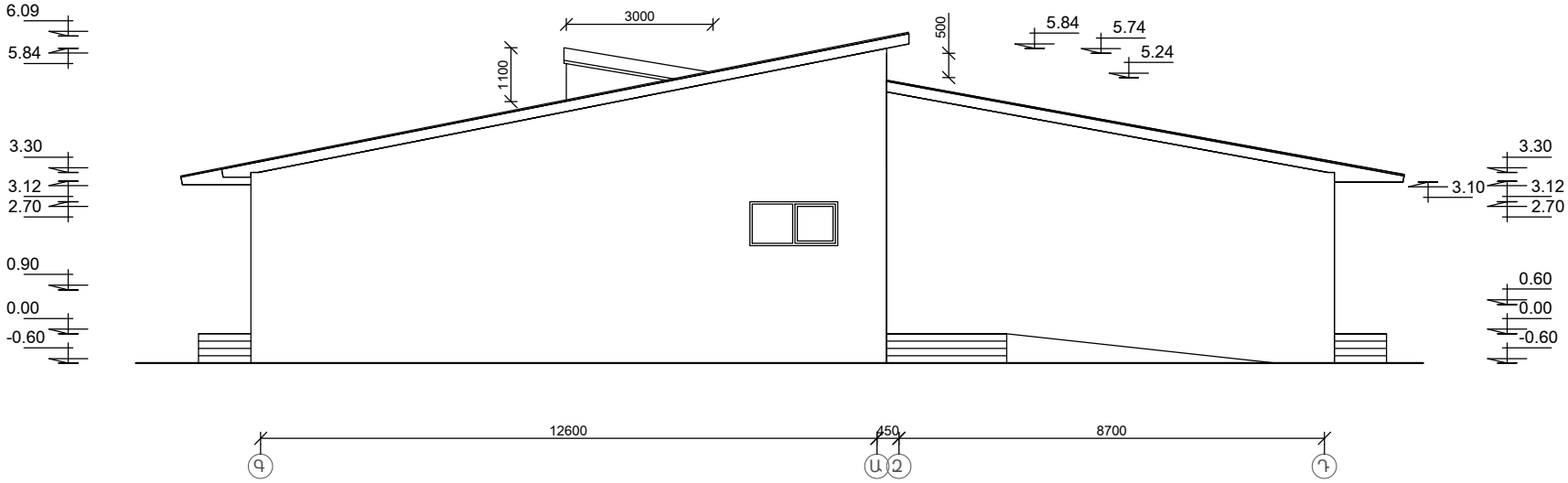

ՃԱԿԱՏ ԸՍՏ Դ-Գ ԱՌԱՆՑՔՆԵՐԻ Մ 1:100

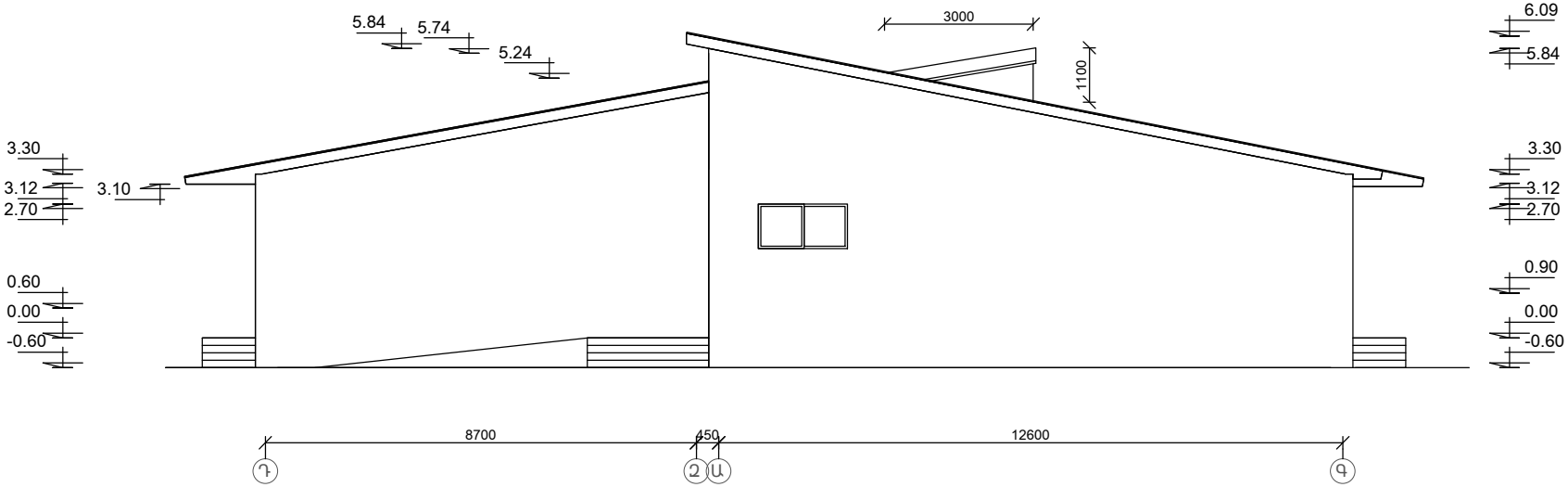

						ՊԱՏՎԻՐԱՏՈՒ՝ Ավշար համայնքի համայնքապետարան	ՀԱՏՈՐ՝ 1	
						Նոր մանկապարտեզի կառուցում ՀՀ Արարատի մարզ Ավշար համայնք Մ. Մաշտոցի 27-27/1 հողամաս հասցեում		
ՓՈՓ.	ՄԱՍ. ՔԱՆ.	ԹԵՐԹ	ՓԱՍՏԱԹ.Ն	ՍՏՈՐԱԳՐ.	ԱՄՍԱԹՎ.		ՓՈՒԼ	ԹԵՐԹ	ԹԵՐԹԵՐ
Ստուգեց՝		Ա.Ղուկասյան				ԳԾԱԳՐԻ ԱՆՎԱՆՈՒՄԸ	ԱՆ	Ճ-11	
ՆԳՃ		Խ.Գրիգորյան				ՃԱԿԱՏՆԵՐ ԸՍՏ Գ-Դ ԵՎ Դ-Գ ԱՌԱՆՑՔՆԵՐԻ	ՎԱՆԱՐԽ VANARKH ВАНАРХ	
Նախագծ.		Խ.Գրիգորյան						
Ստուգեց՝		Ա.Ղուկասյան						

1. ՑԻՆԿԱՊԱՏ ՊՐՈՖԻԼԱՎՈՐ ԹԻԹԵՂ /հաստ. 0.5 մմ/
2. ԿԱՎԱՐԱՄԱԾ 50x50 Ք. 500 մմ
3. ԾՊԵՂՆԱՌՏՔ 60x180 Ք. 1200 մմ
4. ՋԵՐՄԱՄԵԿՈՒՍԻՉ ԽԱՐԱՄ /հաստ.140 մմ/
5. ԳՈԼՈՐՇԱՄԵԿՈՒՍԻՉ /ՊՈԼԻԷԹԻԼԵՆԱՅԻՆ ԹԱՂԱՆԹ/
6. ՄԻԱՁՈՒՅԼ Ե/ԲԵՏՈՆԵ ԾԱԾԿԻ ՍԱԼ /հաստ. 120 մմ/

ԿՏՐՎԱԾՔ 1-1 Մ 1:100

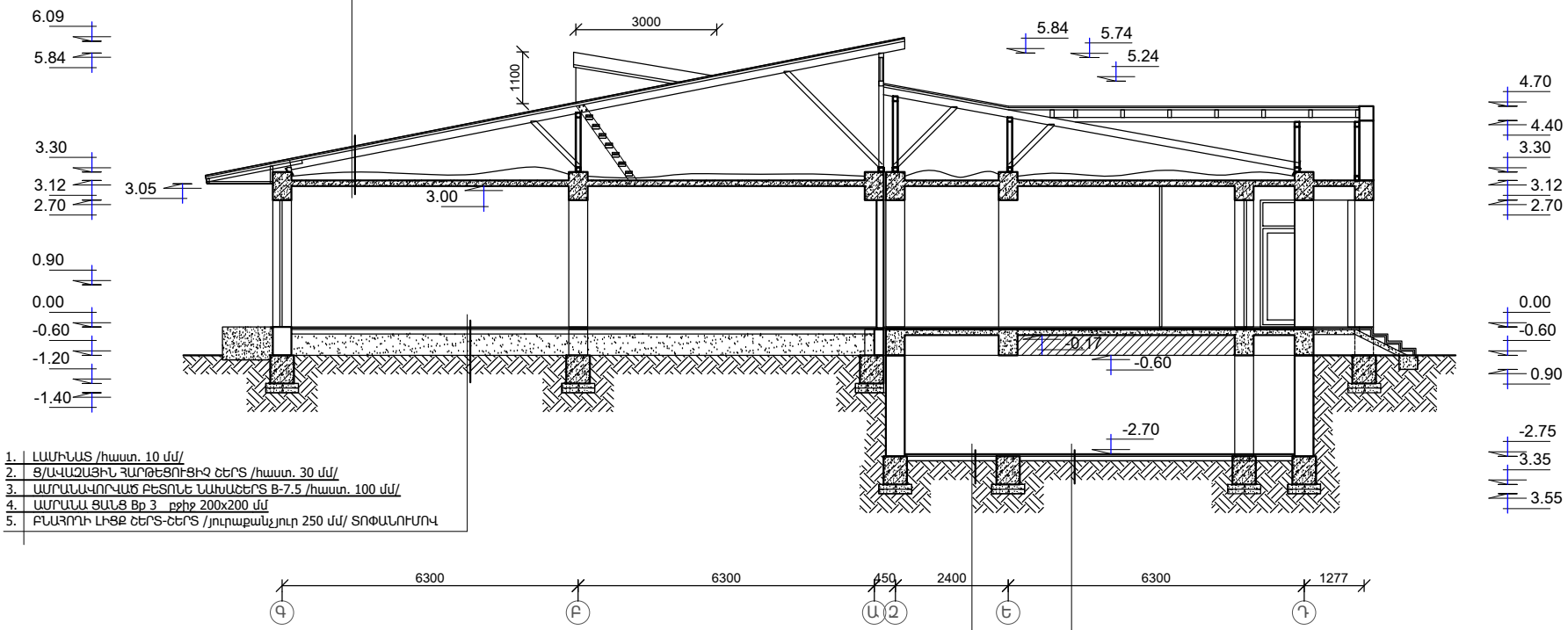

1. ԼԱՄԻՆԱՏ /հաստ. 10 մմ/
2. Ց/ԱՎԱԶԱՅԻՆ ՀԱՐԹԵՑՈՒՑԻՉ ՇԵՐՏ /հաստ. 30 մմ/
3. ԱՄՐԱՆԱՎՈՐՎԱԾ ԲԵՏՈՆԵ ՆԱԽԱՇԵՐՏ B-7.5 /հաստ. 100 մմ/
4. ԱՄՐԱՆԱ ՑԱՆՑ Bp 3 բջիջ 200x200 մմ
5. ԲՆԱՀՈՂԻ ԼԻՑՔ ՇԵՐՏ-ՇԵՐՏ /յուրաքանչյուր 250 մմ/ ՏՈՓԱՆՈՒՄՈՎ

1. ԽԵՑԵՍԱԼԻԿՆԵՐ ՍՈՍՆՁԻ ՎՐԱ /հաստ. 12 մմ/
2. Ց/ԱՎԱԶԱՅԻՆ ՀԱՐԹԵՑՈՒՑԻՉ ՇԵՐՏ /հաստ. 30 մմ/
3. ՄԻԱՁՈՒՅԼ Ե/ԲԵՏՈՆԵ ԾԱԾԿԻ ՍԱԼ /հաստ. 120 մմ/

1. ԽԵՑԵՍԱԼԻԿՆԵՐ ՍՈՍՆՁԻ ՎՐԱ /հաստ. 12 մմ/
2. Ց/ԱՎԱԶԱՅԻՆ ՀԱՐԹԵՑՈՒՑԻՉ ՇԵՐՏ /հաստ. 30 մմ/
3. ԲԵՏՈՆԵ ՆԱԽԱՇԵՐՏ B-7.5 /հաստ. 100 մմ/
4. ԽՃՈՎ ՏՈՓԱՆՎԱԾ ԲՆԱՀՈՂ

						ՊԱՏՎԻՐԱՏՈՒ՝ Ավշար համայնքի համայնքապետարան		ՀԱՏՈՐ՝ 1	
						Նոր մանկապարտեզի կառուցում ՀՀ Արարատի մարզ Ավշար համայնք Մ. Մաշտոցի 27-27/1 հողամաս հասցեում			
ՓՈՓ.	ՄԱՍ. ՔԱՆ.	ԹԵՐԹ	ՓԱՍՏԱԹ.Ն	ՍՏՈՐԱԳՐ.	ԱՄՍԱԹՎ		ՓՈՒԼ	ԹԵՐԹ	ԹԵՐԹԵՐ
Ստուգեց՝		Ա.Ղուկասյան				ԳԵՍԱԳՐԻ ԱՆՎԱՆՈՒՄԸ	ԱՆ	Ճ-12	
ՆԳՃ		Խ.Գրիգորյան				ԿՏՐՎԱԾՔ 1-1	ՎԱՆԱՐԽ VANARKH ВАНАРХ		
Նախագծ.		Խ.Գրիգորյան							
Ստուգեց՝		Ա.Ղուկասյան							

1. ՑԻՆԿԱՊԱՏ ՊՐՈՖԻԼԱՎՈՐ ԹԻԹԵՂ /հաստ. 0.5 մմ/
2. ԿԱՎԱՐԱՄԱԾ 50x50 Ք. 500 մմ
3. ԾՊԵՂՆԱՌՏՔ 60x180 Ք. 1200 մմ
4. ՋԵՐՄԱՄԵԿՈՒՍԻՉ ԽԱՐԱՄ /հաստ.140 մմ/
5. ԳՈԼՈՐՇԱՄԵԿՈՒՍԻՉ /ՊՈԼԻԷԹԻԼԵՆԱՅԻՆ ԹԱՂԱՆԹ/
6. ՄԻԱՁՈՒՅԼ Ե/ԲԵՏՈՆԵ ԾԱԾԿԻ ՍԱԼ /հաստ. 120 մմ/

ԿՏՐՎԱԾՔ 2-2 Մ 1:100

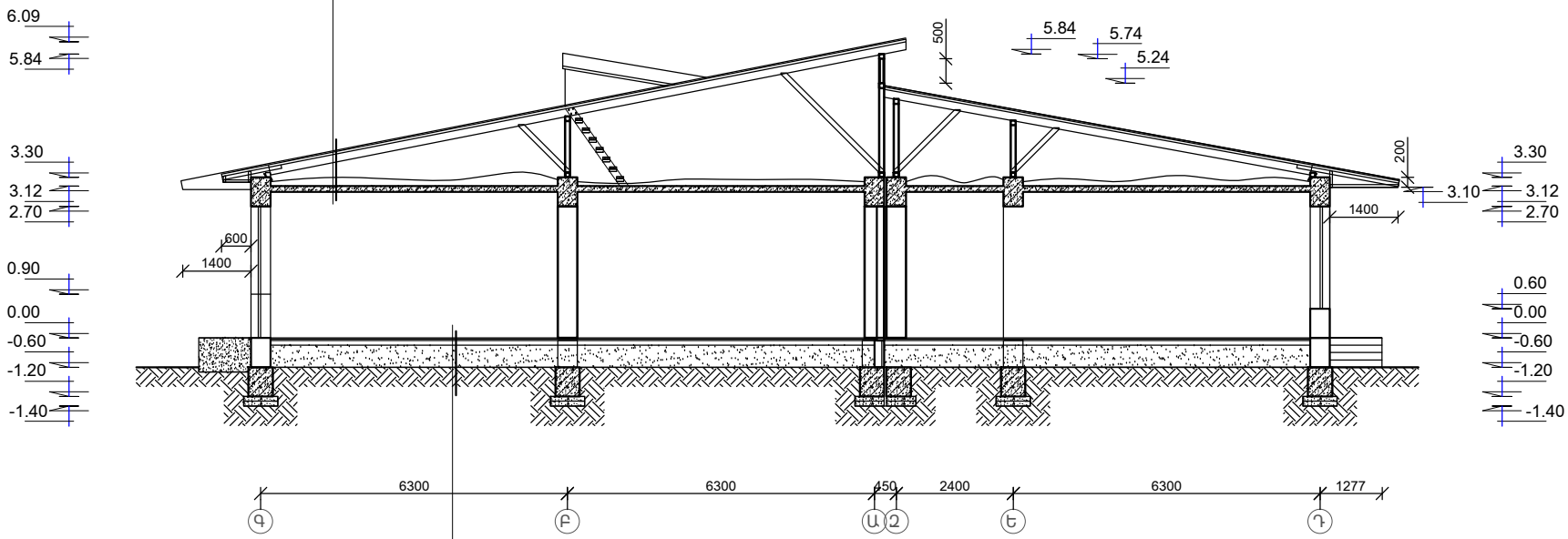

1. ԼԱՄԻՆԱՏ /հաստ. 10 մմ/
2. Ց/ԱՎԱԶԱՅԻՆ ՀԱՐԹԵՑՈՒՑԻՉ ՇԵՐՏ /հաստ. 30 մմ/
3. ԱՄՐԱՆԱՎՈՐՎԱԾ ԲԵՏՈՆԵ ՆԱԽԱՇԵՐՏ B-7.5 /հաստ. 100 մմ/
4. ԱՄՐԱՆԱ ՑԱՆՑ Bp 3 բջիջ 200x200 մմ
5. ԲՆԱՀՈՂԻ ԼԻՑՔ ՇԵՐՏ-ՇԵՐՏ /յուրաքանչյուր 250 մմ/ ՏՈՓԱՆՈՒՄՈՎ

						ՊԱՏՎԻՐԱՏՈՒ՝ Ավշար համայնքի համայնքապետարան	ՀԱՏՈՐ՝ 1	
						Նոր մանկապարտեզի կառուցում ՀՀ Արարատի մարզ Ավշար համայնք Մ. Մաշտոցի 27-27/1 հողամաս հասցեում		
ՓՈՓ.	ՄԱՍ. ՔԱՆ.	ԹԵՐԹ	ՓԱՍՏԱԹ.Ն	ՍՏՈՐԱԳՐ.	ԱՄՍԱԹՎ		ՓՈՒԼ	ԹԵՐԹ	ԹԵՐԹԵՐ
Ստուգեց՝		Ա.Ղուկասյան				ԳԾԱԳՐԻ ԱՆՎԱՆՈՒՄԸ	ԱՆ	Ճ-13	
ՆԳՃ		Խ.Գրիգորյան				ԿՏՐՎԱԾՔ 2-2	ՎԱՆԱՐԽ VANARKH ВАНАРХ		
Նախագծ.		Խ.Գրիգորյան							
Ստուգեց՝		Ա.Ղուկասյան							

1. ՑԻՆԿԱՊԱՏ ՊՐՈՖԻԼԱՎՈՐ ԹԻԹԵՂ /հաստ. 0.5 մմ/
2. ԿԱՎԱՐԱՄԱՇ 50x50 Ք. 500 մմ
3. ԾՊԵՂՆԱՌՈՏՔ 60x180 Ք. 1200 մմ
4. ՋԵՐՄԱՄԵԿՈՒՍԻՉ ԽԱՐԱՄ /հաստ.140 մմ/
5. ԳՈԼՈՐՇԱՄԵԿՈՒՍԻՉ /ՊՈԼԻԷԹԻԼԵՆԱՅԻՆ ԹԱՂԱՆԹ/
6. ՄԻԱՁՈՒՅԼ Է/ԲԵՏՈՆԵ ԾԱԾԿԻ ՍԱԼ /հաստ. 120 մմ/

ԿՏՐՎԱԾՔ 3-3 Մ 1:100

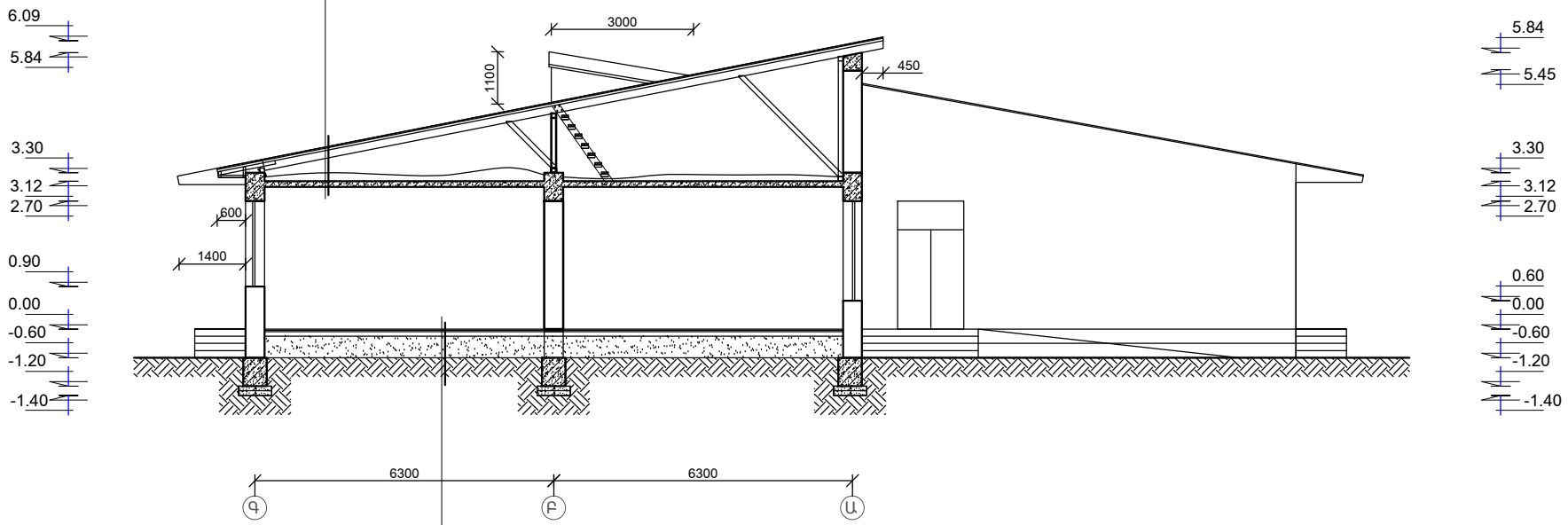

1. ԼԱՄԻՆԱՏ /հաստ. 10 մմ/
2. Ց/ԱՎԱՁԱՅԻՆ ՀԱՐԹԵՑՈՒՑԻՉ ՇԵՐՏ /հաստ. 30 մմ/
3. ԱՄՐԱՆԱՎՈՐՎԱԾ ԲԵՏՈՆԵ ՆԱԽԱՇԵՐՏ B-7.5 /հաստ. 100 մմ/
4. ԱՄՐԱՆԱ ՑԱՆՑ Bp 3 բջիջ 200x200 մմ
5. ԲՆԱՀՈՂԻ ԼԻՑՔ ՇԵՐՏ-ՇԵՐՏ /յուրաքանչյուր 250 մմ/ ՏՈՓԱՆՈՒՄՈՎ

						ՊԱՏՎԻՐԱՏՈՒ՝ Ավշար համայնքի համայնքապետարան		ՀԱՏՈՐ՝ 1	
						Նոր մանկապարտեզի կառուցում ՀՀ Արարատի մարզ Ավշար համայնք Մ. Մաշտոցի 27-27/1 հողամաս հասցեում			
ՓՈՓ.	ՄԱՍ. ՔԱՆ.	ԹԵՐԹ	ՓԱՍՏԱԹ.Ն	ՍՏՈՐԱԳՐ.	ԱՄՍԱԹՎ		ՓՈՒԼ	ԹԵՐԹ	ԹԵՐԹԵՐ
Ստուգեց՝		Ա.Ղուկասյան				ԳԾԱԳՐԻ ԱՆՎԱՆՈՒՄԸ	ԱՆ	Ճ-14	
ՆԳՃ		Խ.Գրիգորյան				ԿՏՐՎԱԾՔ 3-3	ՎԱՆԱՐԽ VANARKH ВАНАРХ		
Նախագծ.		Խ.Գրիգորյան							
Ստուգեց՝		Ա.Ղուկասյան							

,,1,,-ին ՄԱՍՆԱՇԵՆՔԻ ԴՌՆԵՐԻ ՄԱՍՆԱԳԻՐ

	ԷՍՔԻԶ	ԱՆՎԱՆՈՒՄԸ	ԲԱՐՁՐՈՒԹՅՈՒՆԸ մմ	ԼԱՅՆՈՒԹՅՈՒՆԸ մմ	ՄԱԿԵՐԵՍԸ $մ^2$			ՔԱՆԱԿԸ հատ	ԸՆԴՀԱՆՈՒՐ ՄԱԿԵՐԵՍԸ $մ^2$	
					ԸՆԴՀԱՆՈՒՐ	ԲԱՑՎՈՂ	ՉԲԱՑՎՈՂ		ԲԱՑՎՈՂ	ՉԲԱՑՎՈՂ
Դ -1	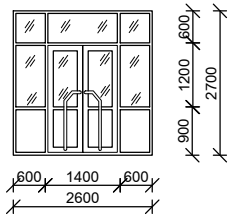	ԱՐՏԱՔԻՆ ԴՌԻՌ, ՄԵՏԱՂԱՊԼԱՍՏԵ ԲԼՈԿՈՎ, ՍՊԻՏԱԿ, /60 մմ հաստ./ ԱՊԱԿԵՓԱԹԵԹՈՎ 4+4 մմ Դ -1 2.60 x 2.70	2700	2600	7.02	2.94	4.08	1	2.94	4.08
Դ -2	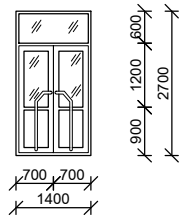	ԱՐՏԱՔԻՆ ԴՌԻՌ, ՄԵՏԱՂԱՊԼԱՍՏԵ ԲԼՈԿՈՎ, ՍՊԻՏԱԿ, /60 մմ հաստ./ ԱՊԱԿԵՓԱԹԵԹՈՎ 4+4 մմ Դ -2 1.40 x 2.70	2700	1400	3.78	2.94	0.84	2	5.88	1.68
Դ -3	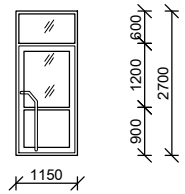	ԱՐՏԱՔԻՆ ԴՌԻՌ, ՄԵՏԱՂԱՊԼԱՍՏԵ ԲԼՈԿՈՎ, ՍՊԻՏԱԿ, /60 մմ հաստ./ ԱՊԱԿԵՓԱԹԵԹՈՎ 4+4 մմ Դ -3 1.15 x 2.70	2700	1150	3.11	2.42	0.69	2	4.48	1.38

ԾԱՆՈԹՈՒԹՅՈՒՆ

1. ՏՎՅԱԼ ԹԵՐԹԸ ՆԱՅԵԼ ՀԱՄԱՏԵՂ ՃՇ -
2. ՆԱԽՔԱՆ ԴՌՆԵՐԻ ՊԱՏՎԻՐԵԼԸ ԴՌՆԵՐԻ ԲՈԼՈՐ ԲԱՑՎԱՇՔԵՆԵՐՈՒՄ ՊԵՏՔ Է ԿԱՏԱՐՎԵՆ ՍՏՈՒԳԻՉ ՉԱՓՈՒՄՆԵՐ ՇԻՆՀՐԱՊԱՐԱԿՈՒՄ:
3. ԴՌՆԵՐԻ ՏԵՍՔԸ ԵՎ ՊՐՈՖԻԼՆԵՐԻ ՏԵՍԱԿԸ ՀԱՄԱՁԱՅՆԵՑՆԵԼ ՊԱՏՎԻՐԱՏՈՒԻ ՀԵՏ:

						ՊԱՏՎԻՐԱՏՈՒ՝ Ավշար համայնքի համայնքապետարան	ՀԱՏՈՐ՝ 1	
						Նոր մանկապարտեզի կառուցում ՀՀ Արարատի մարզ Ավշար համայնք Մ. Մաշտոցի 27-27/1 հողամաս հասցեում		
ՓՈՓ.	ՄԱՍ. ՔԱՆ.	ԹԵՐԹ	ՓԱՍՏԱԹ.Ն	ՍՏՈՐԱԳՐ.	ԱՄՍԱԹՎ.			
Ստուգեց՝		Ա.Ղուկասյան				ԳԾԱԳՐԻ ԱՆՎԱՆՈՒՄԸ	ԱՆ	Ճ-15
ՆԳՃ		Խ.Գրիգորյան				,,1,,-ին ՄԱՍՆԱՇԵՆՔԻ ԴՌՆԵՐԻ ՄԱՍՆԱԳԻՐ	ՎԱՆԱՐԽ VANARKH ВАНАРХ	
Նախագծ.		Խ.Գրիգորյան						
Ստուգեց՝		Ա.Ղուկասյան						

,,1,,-ին ՄԱՍՆԱՇԵՆՔԻ ԴՌՆԵՐԻ ՄԱՍՆԱԳԻՐ

	ԷՍՔԻԶ	ԱՆՎԱՆՈՒՄԸ	ԲԱՐՁՐՈՒԹՅՈՒՆԸ մմ	ԼԱՅՆՈՒԹՅՈՒՆԸ մմ	ՄԱԿԵՐԵՍԸ $մ^2$			ՔԱՆԱԿԸ հատ	ԸՆԴՀԱՆՈՒՐ ՄԱԿԵՐԵՍԸ $մ^2$	
					ԸՆԴՀԱՆՈՒՐ	ԲԱՑՎՈՂ	ՉԲԱՑՎՈՂ		ԲԱՑՎՈՂ	ՉԲԱՑՎՈՂ
Դ -4	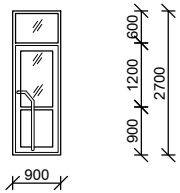	ԱՐՏԱՔԻՆ ԴՈՒՌ, ՄԵՏԱՂԱՊԼԱՍՏԵ ԲԼՈԿՈՎ, ՍՊԻՏԱԿ, /60 մմ հաստ./ ԱՊԱԿԵՓԱԹԵԹՈՎ 4+4 մմ Դ -3 0.90 x 2.70	2700	900	2.43	1.89	0.54	3	5.67	1.62
Դ -5	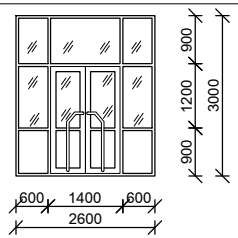	ԴՈՒՌ, ՄԵՏԱՂԱՊԼԱՍՏԵ ԲԼՈԿՈՎ, ՍՊԻՏԱԿ, /60 մմ հաստ./ ԱՊԱԿԵՓԱԹԵԹՈՎ 4+4 մմ, Դ -5 2.60 x 3.00	3000	2600	7.8	2.94	4.86	1	2.94	4.86
Դ -6	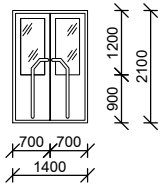	ՄԴՖ ՏԻՊԻ ԱՊԱԿԵՊԱՏ ԴՈՒՌ Դ -6 1.40 x 2.10	2100	1400	2.94	2.94	-	1	2.94	-
Դ -7	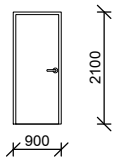	ՄԴՖ ՏԻՊԻ ԽՈՒԼ ԴՈՒՌ Դ -7 0.90 x 2.10	2100	900	1.89	1.89	-	9	17.01	-

ԾԱՆՈԹՈՒԹՅՈՒՆ

1. ՏՎՅԱԼ ԹԵՐԹԸ ՆԱՅԵԼ ՀԱՄԱՏԵՂ ՃԾ -
2. ՆԱԽՔԱՆ ԴՌՆԵՐԻ ՊԱՏՎԻՐԵԼԸ ԴՌՆԵՐԻ ԲՈԼՈՐ ԲԱՑՎԱԾՔՆԵՐՈՒՄ ՊԵՏՔ Է ԿԱՏԱՐՎԵՆ ՍՏՈՒԳԻՉ ՉԱՓՈՒՄՆԵՐ ՇԻՆՀՐԱՊԱՐԱԿՈՒՄ:
3. ԴՌՆԵՐԻ ՏԵՍՔԸ ԵՎ ՊՐՈՖԻԼՆԵՐԻ ՏԵՍԱԿԸ ՀԱՄԱՁԱՅՆԵՑՆԵԼ ՊԱՏՎԻՐԱՏՈՒԻ ՀԵՏ:

						ՊԱՏՎԻՐԱՏՈՒ՝ Ավշար համայնքի համայնքապետարան	ՀԱՏՈՐ՝ 1	
						Նոր մանկապարտեզի կառուցում ՀՀ Արարատի մարզ Ավշար համայնք Մ. Մաշտոցի 27-27/1 հողամաս հասցեում		
ՓՈՓ.	ՄԱՍ. ՔԱՆ.	ԹԵՐԹ	ՓԱՍՏԱԹ.Ն	ՍՏՈՐԱԳՐ.	ԱՄՍԱԹՎ.			
Ստուգեց՝		Ա.Ղուկասյան				ԳԾԱԳՐԻ ԱՆՎԱՆՈՒՄԸ	ՓՈՒԼ ԱՆ	ԹԵՐԹ Ճ-16	ԹԵՐԹԵՐ
ՆԳՃ		Խ.Գրիգորյան				,,1,,-ին ՄԱՍՆԱՇԵՆՔԻ ԴՌՆԵՐԻ ՄԱՍՆԱԳԻՐ	ՎԱՆԱՐԽ VANARKH ВАНАРХ	
Նախագծ.		Խ.Գրիգորյան						
Ստուգեց՝		Ա.Ղուկասյան						

,,1,,-ին ՄԱՍՆԱՇԵՆՔԻ ԴՌՆԵՐԻ ՄԱՍՆԱԳԻՐ

	ԷՍՔԻԶ	ԱՆՎԱՆՈՒՄԸ	ԲԱՐՁՐՈՒԹՅՈՒՆԸ մմ	ԼԱՅՆՈՒԹՅՈՒՆԸ մմ	ՄԱԿԵՐԵՍԸ մ^2			ՔԱՆԱԿԸ հատ	ԸՆԴՀԱՆՈՒՐ ՄԱԿԵՐԵՍԸ մ^2	
					ԸՆԴՀԱՆՈՒՐ	ԲԱՑՎՈՂ	ՉԲԱՑՎՈՂ		ԲԱՑՎՈՂ	ՉԲԱՑՎՈՂ
Դ -8	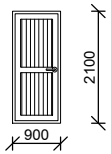	ԴՌԻՌ, ՄԵՏԱՂԱՊԼԱՍՏԵ ԲԼՈԿՈՎ, ՍՊԻՏԱԿ, /60 մմ հաստ./ ԽՈՒԼ Դ - 8 0.90 x 2.10	2100	900	1.89	1.89	-	10	18.90	-
Դ -9	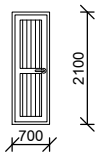	ԴՌԻՌ, ՄԵՏԱՂԱՊԼԱՍՏԵ ԲԼՈԿՈՎ, ՍՊԻՏԱԿ, /60 մմ հաստ./ ԽՈՒԼ Դ - 9 0.70 x 2.10	2100	700	1.47	1.47	-	8	11.76	-
ՄԴ-1	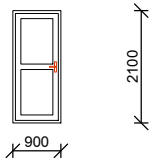	ՄԵՏԱՂԱԿԱՆ ՀՐԱԿԱՅՈՒՆ ԽՈՒԼ ԴՌԻՌ ՄԴ-1 0.90 x 2.10	2100	900	1.89	1.89	-	1	1.89	-
ՄԴ-2	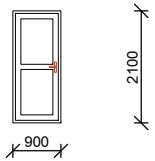	ՄԵՏԱՂԱԿԱՆ ԽՈՒԼ ԴՌԻՌ ՄԴ-2 0.90 x 2.10	2100	900	1.89	1.89	-	1	1.89	-

ԾԱՆՈԹՈՒԹՅՈՒՆ

1. ՏՎՅԱԼ ԹԵՐԹԸ ՆԱՅԵԼ ՀԱՄԱՏԵՂ ՃՇ -
2. ՆԱԽՔԱՆ ԴՌՆԵՐԻ ՊԱՏՎԻՐԵԼԸ ԴՌՆԵՐԻ ԲՈԼՈՐ ԲԱՑՎԱԾՔՆԵՐՈՒՄ ՊԵՏՔ Է ԿԱՏԱՐՎԵՆ ՍՏՈՒԳԻՉ ՉԱՓՈՒՄՆԵՐ ՇԻՆՀՐԱՊԱՐԱԿՈՒՄ:
3. ԴՌՆԵՐԻ ՏԵՍՔԸ ԵՎ ՊՐՈՖԻԼՆԵՐԻ ՏԵՍԱԿԸ ՀԱՄԱՁԱՅՆԵՑՆԵԼ ՊԱՏՎԻՐԱՏՈՒԻ ՀԵՏ:

						ՊԱՏՎԻՐԱՏՈՒ՝ Ավշար համայնքի համայնքապետարան			ՀԱՏՈՐ՝ 1
						Նոր մանկապարտեզի կառուցում ՀՀ Արարատի մարզ Ավշար համայնք Մ. Մաշտոցի 27-27/1 հողամաս հասցեում			
ՓՈՓ.	ՄԱՍ. ՔԱՆ.	ԹԵՐԹ	ՓԱՍՏԱԹ.Ն	ՍՏՈՐԱԳՐ.	ԱՄՍԱԹՎ.		ՓՈՒԼ	ԹԵՐԹ	ԹԵՐԹԵՐ
Ստուգեց՝		Ա.Ղուկասյան				ԳԾԱԳՐԻ ԱՆՎԱՆՈՒՄԸ	ԱՆ	Ճ-17	
ՆԳՃ		Խ.Գրիգորյան				,,1,,-ին ՄԱՍՆԱՇԵՆՔԻ ԴՌՆԵՐԻ ՄԱՍՆԱԳԻՐ	ՎԱՆԱՐԽ VANARKH ВАНАРХ		
Նախագծ.		Խ.Գրիգորյան							
Ստուգեց՝		Ա.Ղուկասյան							

,,2,,-րդ ՄԱՍՆԱՇԵՆՔԻ ԴՌՆԵՐԻ ՄԱՍՆԱԳԻՐ

	ԷՍՔԻԶ	ԱՆՎԱՆՈՒՄԸ	ԲԱՐՁՐՈՒԹՅՈՒՆԸ մմ	ԼԱՅՆՈՒԹՅՈՒՆԸ մմ	ՄԱԿԵՐԵՍԸ $մ^2$			ՔԱՆԱԿԸ հատ	ԸՆԴՀԱՆՈՒՐ ՄԱԿԵՐԵՍԸ $մ^2$	
					ԸՆԴՀԱՆՈՒՐ	ԲԱՑՎՈՂ	ՉԲԱՑՎՈՂ		ԲԱՑՎՈՂ	ՉԲԱՑՎՈՂ
Դ -10	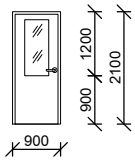	ՄԴՓ ՏԻՊԻ ԱՊԱԿԵՊԱՏ ԴՈՒՌ Դ -10 0.90 x 2.10	2100	900	1.89	1.89	-	6	11.34	-
Դ -11	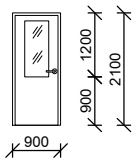	ՄԴՓ ՏԻՊԻ ԱՊԱԿԵՊԱՏ ԴՈՒՌ Դ -11 0.80 x 2.10	2100	800	1.68	1.68	-	6	10.08	-

,,2,,-րդ ՄԱՍՆԱՇԵՆՔԻ ԴՈՒՌ-ՊԱՏՈՒՀԱՆԻ ՄԱՍՆԱԳԻՐ

	ԷՍՔԻԶ	ԱՆՎԱՆՈՒՄԸ	ԲԱՐՁՐՈՒԹՅՈՒՆԸ մմ	ԼԱՅՆՈՒԹՅՈՒՆԸ մմ	ՄԱԿԵՐԵՍԸ $մ^2$			ՔԱՆԱԿԸ հատ	ԸՆԴՀԱՆՈՒՐ ՄԱԿԵՐԵՍԸ $մ^2$	
					ԸՆԴՀԱՆՈՒՐ	ԲԱՑՎՈՂ	ՉԲԱՑՎՈՂ		ԲԱՑՎՈՂ	ՉԲԱՑՎՈՂ
ԴՊ -1	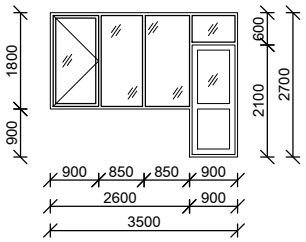	ՊԱՏՈՒՀԱՆ, ՄԵՏԱՂԱՊԼԱՍՏԵ ԲԼՈԿՈՎ, ՍՊԻՏԱԿ, /60 մմ հաստ./ ԱՊԱԿԵՓԱԹԵԹՈՎ 4+4 մմ Պ 2.60 x 1.80	1800	3500	5.22	1.62	3.6	2	3.24	7.2
		ԴՈՒՌ, ՄԵՏԱՂԱՊԼԱՍՏԵ ԲԼՈԿՈՎ, ՍՊԻՏԱԿ, /60 մմ հաստ./ ԱՊԱԿԵՓԱԹԵԹՈՎ 4+4 մմ Դ 0.90 x 2.10	2100	900	1.89	1.89	-	2	3.78	-

ԾԱՆՈԹՈՒԹՅՈՒՆ

1. ՏՎՅԱԼ ԹԵՐԹԸ ՆԱՅԵԼ ՀԱՄԱՏԵՂ ՃՇ -
2. ՆԱԽՔԱՆ ԴՌՆԵՐԻ ՊԱՏՎԻՐԵԼԸ ԴՌՆԵՐԻ ԲՈԼՈՐ ԲԱՑՎԱՇՔԵՐՈՒՄ ՊԵՏՔ Է ԿԱՏԱՐՎԵՆ ՍՏՈՒԳԻՉ ՉԱՓՈՒՄՆԵՐ ՇԻՆՀՐԱՊԱՐԱԿՈՒՄ:
3. ԴՌՆԵՐԻ ՏԵՍՔԸ ԵՎ ՊՐՈՖԻԼՆԵՐԻ ՏԵՍԱԿԸ ՀԱՄԱՁԱՅՆԵՑՆԵԼ ՊԱՏՎԻՐԱՏՈՒԻ ՀԵՏ:

						ՊԱՏՎԻՐԱՏՈՒ՝ Ավշար համայնքի համայնքապետարան	ՀԱՏՈՐ՝ 1	
						Նոր մանկապարտեզի կառուցում ՀՀ Արարատի մարզ Ավշար համայնք Մ. Մաշտոցի 27-27/1 հողամաս հասցեում		
ՓՈՓ.	ՄԱՍ. ՔԱՆ.	ԹԵՐԹ	ՓԱՍՏԱԹ.Ն	ՍՏՈՐԱԳՐ.	ԱՄՍԱԹՎ.			
							ՓՈՒԼ	ԹԵՐԹ	ԹԵՐԹԵՐ
Ստուգեց՝		Ա.Ղուկասյան					ԱՆ	Ճ-18	
						ԳԾԱԳՐԻ ԱՆՎԱՆՈՒՄԸ		
ՆԳՃ		Խ.Գրիգորյան				,,2,,-րդ ՄԱՍՆԱՇԵՆՔԻ ԴՌՆԵՐԻ ՄԱՍՆԱԳԻՐ	ՎԱՆԱՐԽ VANARKH ВАНАРХ	
Նախագծ.		Խ.Գրիգորյան						
Ստուգեց՝		Ա.Ղուկասյան						

,,3,,-րդ ՄԱՍՆԱՇԵՆՔԻ ԴՌՆԵՐԻ ՄԱՍՆԱԳԻՐ

	ԷՍՔԻԶ	ԱՆՎԱՆՈՒՄԸ	ԲԱՐՁՐՈՒԹՅՈՒՆԸ մմ	ԼԱՅՆՈՒԹՅՈՒՆԸ մմ	ՄԱԿԵՐԵՍԸ $մ^2$			ՔԱՆԱԿԸ հատ	ԸՆԴՀԱՆՈՒՐ ՄԱԿԵՐԵՍԸ $մ^2$	
					ԸՆԴՀԱՆՈՒՐ	ԲԱՑՎՈՂ	ՉԲԱՑՎՈՂ		ԲԱՑՎՈՂ	ՉԲԱՑՎՈՂ
Դ -10	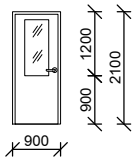	ՄԴՓ ՏԻՊԻ ԱՊԱԿԵՊԱՏ ԴՈՒՌ Դ -10 0.90 x 2.10	2100	900	1.89	1.89	-	6	11.34	-
Դ -11	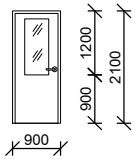	ՄԴՓ ՏԻՊԻ ԱՊԱԿԵՊԱՏ ԴՈՒՌ Դ -11 0.80 x 2.10	2100	800	1.68	1.68	-	6	10.08	-

,,3,,-րդ ՄԱՍՆԱՇԵՆՔԻ ԴՈՒՌ-ՊԱՏՈՒՀԱՆԻ ՄԱՍՆԱԳԻՐ

	ԷՍՔԻԶ	ԱՆՎԱՆՈՒՄԸ	ԲԱՐՁՐՈՒԹՅՈՒՆԸ մմ	ԼԱՅՆՈՒԹՅՈՒՆԸ մմ	ՄԱԿԵՐԵՍԸ $մ^2$			ՔԱՆԱԿԸ հատ	ԸՆԴՀԱՆՈՒՐ ՄԱԿԵՐԵՍԸ $մ^2$	
					ԸՆԴՀԱՆՈՒՐ	ԲԱՑՎՈՂ	ՉԲԱՑՎՈՂ		ԲԱՑՎՈՂ	ՉԲԱՑՎՈՂ
ԴՊ -1	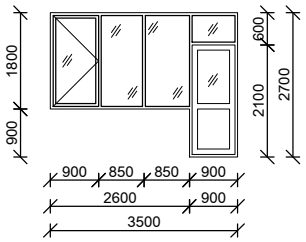	ՊԱՏՈՒՀԱՆ, ՄԵՏԱՂԱՊԼԱՍՏԵ ԲԼՈԿՈՎ, ՍՊԻՏԱԿ, /60 մմ հաստ./ ԱՊԱԿԵՓԱԹԵԹՈՎ 4+4 մմ Պ 2.60 x 1.80	1800	3500	5.22	1.62	3.6	2	3.24	7.2
		ԴՈՒՌ, ՄԵՏԱՂԱՊԼԱՍՏԵ ԲԼՈԿՈՎ, ՍՊԻՏԱԿ, /60 մմ հաստ./ ԱՊԱԿԵՓԱԹԵԹՈՎ 4+4 մմ Դ 0.90 x 2.10	2100	900	1.89	1.89	-	2	3.78	-

ԾԱՆՈԹՈՒԹՅՈՒՆ

1. ՏՎՅԱԼ ԹԵՐԹԸ ՆԱՅԵԼ ՀԱՄԱՏԵՂ ՃՇ -
2. ՆԱԽՔԱՆ ԴՌՆԵՐԻ ՊԱՏՎԻՐԵԼԸ ԴՌՆԵՐԻ ԲՈԼՈՐ ԲԱՑՎԱՇՔԵՐՈՒՄ ՊԵՏՔ Է ԿԱՏԱՐՎԵՆ ՍՏՈՒԳԻՉ ՉԱՓՈՒՄՆԵՐ ՇԻՆՀՐԱՊԱՐԱԿՈՒՄ:
3. ԴՌՆԵՐԻ ՏԵՍՔԸ ԵՎ ՊՐՈՖԻԼՆԵՐԻ ՏԵՍԱԿԸ ՀԱՄԱՁԱՅՆԵՑՆԵԼ ՊԱՏՎԻՐԱՏՈՒԻ ՀԵՏ:

						ՊԱՏՎԻՐԱՏՈՒ՝ Ավշար համայնքի համայնքապետարան		ՀԱՏՈՐ՝ 1	
						Նոր մանկապարտեզի կառուցում ՀՀ Արարատի մարզ Ավշար համայնք Մ. Մաշտոցի 27-27/1 հողամաս հասցեում			
ՓՈՓ.	ՄԱՍ. ՔԱՆ.	ԹԵՐԹ	ՓԱՍՏԱԹ.Ն	ՍՏՈՐԱԳՐ.	ԱՄՍԱԹՎ.		ՓՈՒԼ	ԹԵՐԹ	ԹԵՐԹԵՐ
Ստուգեց՝		Ա.Ղուկասյան				ԳԾԱԳՐԻ ԱՆՎԱՆՈՒՄԸ	ԱՆ	Ճ-19	
ՆԳՃ		Խ.Գրիգորյան				,,3,,-րդ ՄԱՍՆԱՇԵՆՔԻ ԴՌՆԵՐԻ ՄԱՍՆԱԳԻՐ	ՎԱՆԱՐԽ VANARKH ВАНАРХ		
Նախագծ.		Խ.Գրիգորյան							
Ստուգեց՝		Ա.Ղուկասյան							

,,4,,-րդ ՄԱՍՆԱՇԵՆՔԻ ԴՌՆԵՐԻ ՄԱՍՆԱԳԻՐ

	ԷՍՔԻԶ	ԱՆՎԱՆՈՒՄԸ	ԲԱՐՁՐՈՒԹՅՈՒՆԸ մմ	ԼԱՅՆՈՒԹՅՈՒՆԸ մմ	ՄԱԿԵՐԵՍԸ մ²			ՔԱՆԱԿԸ հատ	ԸՆԴՀԱՆՈՒՐ ՄԱԿԵՐԵՍԸ մ²	
					ԸՆԴՀԱՆՈՒՐ	ԲԱՑՎՈՂ	ՉԲԱՑՎՈՂ		ԲԱՑՎՈՂ	ՉԲԱՑՎՈՂ
Դ -10	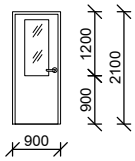	ՄԴՓ ՏԻՊԻ ԱՊԱԿԵՊԱՏ ԴՈՒՌ Դ -10 0.90 x 2.10	2100	900	1.89	1.89	-	6	11.34	-
Դ -11	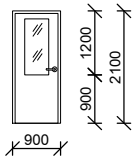	ՄԴՓ ՏԻՊԻ ԱՊԱԿԵՊԱՏ ԴՈՒՌ Դ -11 0.80 x 2.10	2100	800	Ա-3 1.68	1.68	-	6	10.08	-

,,4,,-րդ ՄԱՍՆԱՇԵՆՔԻ ԴՈՒՌ-ՊԱՏՈՒՀԱՆԻ ՄԱՍՆԱԳԻՐ

	ԷՍՔԻԶ	ԱՆՎԱՆՈՒՄԸ	ԲԱՐՁՐՈՒԹՅՈՒՆԸ մմ	ԼԱՅՆՈՒԹՅՈՒՆԸ մմ	ՄԱԿԵՐԵՍԸ մ²			ՔԱՆԱԿԸ հատ	ԸՆԴՀԱՆՈՒՐ ՄԱԿԵՐԵՍԸ մ²	
					ԸՆԴՀԱՆՈՒՐ	ԲԱՑՎՈՂ	ՉԲԱՑՎՈՂ		ԲԱՑՎՈՂ	ՉԲԱՑՎՈՂ
ԴՊ -1	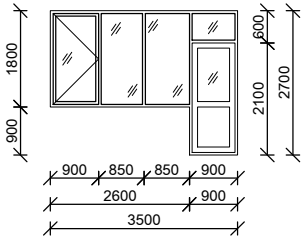	ՊԱՏՈՒՀԱՆ, ՄԵՏԱՂԱՊԼԱՍՏԵ ԲԼՈԿՈՎ, ՍՊԻՏԱԿ, /60 մմ հաստ./ ԱՊԱԿԵՓԱԹԵԹՈՎ 4+4 մմ Պ - 2.60 x 1.80	1800	3500	5.22	1.62	3.6	2	3.24	7.2
		ԴՈՒՌ, ՄԵՏԱՂԱՊԼԱՍՏԵ ԲԼՈԿՈՎ, ՍՊԻՏԱԿ, /60 մմ հաստ./ ԱՊԱԿԵՓԱԹԵԹՈՎ 4+4 մմ Դ - 0.90 x 2.10	2100	900	1.89	1.89	-	2	3.78	-

ԾԱՆՈԹՈՒԹՅՈՒՆ

1. ՏՎՅԱԼ ԹԵՐԹԸ ՆԱՅԵԼ ՀԱՄԱՏԵՂ ՃՇ -
2. ՆԱԽՔԱՆ ԴՌՆԵՐԻ ՊԱՏՎԻՐԵԼԸ ԴՌՆԵՐԻ ԲՈԼՈՐ ԲԱՑՎԱԾՔՆԵՐՈՒՄ ՊԵՏՔ Է ԿԱՏԱՐՎԵՆ ՍՏՈՒԳԻՉ ՉԱՓՈՒՄՆԵՐ ՇԻՆՀՐԱՊԱՐԱԿՈՒՄ:
3. ԴՌՆԵՐԻ ՏԵՍՔԸ ԵՎ ՊՐՈՖԻԼՆԵՐԻ ՏԵՍԱԿԸ ՀԱՄԱՁԱՅՆԵՑՆԵԼ ՊԱՏՎԻՐԱՏՈՒՀԻ ՀԵՏ:

						ՊԱՏՎԻՐԱՏՈՒ՝ Ավշար համայնքի համայնքապետարան	ՀԱՏՈՐ՝ 1	
						Նոր մանկապարտեզի կառուցում ՀՀ Արարատի մարզ Ավշար համայնք Մ. Մաշտոցի 27-27/1 հողամաս հասցեում		
ՓՈՓ.	ՄԱՍ. ՔԱՆ.	ԹԵՐԹ	ՓԱՍՏԱԹ.Ն	ՍՏՈՐԱԳՐ.	ԱՄՍԱԹՎ.			
							ՓՈՒԼ	ԹԵՐԹ	ԹԵՐԹԵՐ
Ստուգեց՝		Ա.Ղուկասյան					ԱՆ	Ճ-20	
						ԳԾԱԳՐԻ ԱՆՎԱՆՈՒՄԸ		
ՆԳՃ		Խ.Գրիգորյան				,,4,,-րդ ՄԱՍՆԱՇԵՆՔԻ ԴՌՆԵՐԻ ՄԱՍՆԱԳԻՐ	ՎԱՆԱՐԽ VANARKH ВАНАРХ	
Նախագծ.		Խ.Գրիգորյան						
Ստուգեց՝		Ա.Ղուկասյան						

,,1,,-ին ՄԱՍՆԱՇԵՆՔԻ ՊԱՏՈՒՀԱՆՆԵՐԻ ՄԱՍՆԱԳԻՐ

	ԷՍՔԻԶ	ԱՆՎԱՆՈՒՄԸ	ԲԱՐՁՐՈՒԹՅՈՒՆԸ մմ	ԼԱՅՆՈՒԹՅՈՒՆԸ մմ	ՄԱԿԵՐԵՍԸ $մ^2$			ՔԱՆԱԿԸ հատ	ԸՆԴՀԱՆՈՒՐ ՄԱԿԵՐԵՍԸ $մ^2$	
					ԸՆԴՀԱՆՈՒՐ	ԲԱՑՎՈՂ	ՉԲԱՑՎՈՂ		ԲԱՑՎՈՂ	ՉԲԱՑՎՈՂ
Պ -1	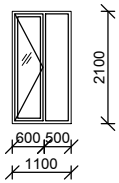	ՊԱՏՈՒՀԱՆ, ՄԵՏԱՂԱՊԼԱՍՏԵ ԲԼՈԿՈՎ, ՍՊԻՏԱԿ, /60 մմ հաստ./ ԱՊԱԿԵՓԱԹԵԹՈՎ 4+4 մմ Պ -2 1.10 x 2.10	2100	1100	2.31	1.115	1.115	8	9.24	9.24
Պ -2	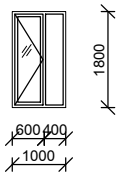	ՊԱՏՈՒՀԱՆ, ՄԵՏԱՂԱՊԼԱՍՏԵ ԲԼՈԿՈՎ, ՍՊԻՏԱԿ, /60 մմ հաստ./ ԱՊԱԿԵՓԱԹԵԹՈՎ 4+4 մմ Պ -2 1.00 x 1.80	1800	1000	1.80	0.90	0.90	8	7.20	7.20
Պ -3	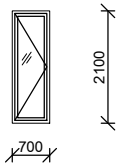	ՊԱՏՈՒՀԱՆ, ՄԵՏԱՂԱՊԼԱՍՏԵ ԲԼՈԿՈՎ, ՍՊԻՏԱԿ, /60 մմ հաստ./ ԱՊԱԿԵՓԱԹԵԹՈՎ 4+4 մմ Պ -3 0.70 x 2.10	2100	700	1.47	1.47	-	2	2.94	-
Պ -4	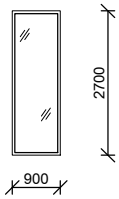	ՊԱՏՈՒՀԱՆ, ՄԵՏԱՂԱՊԼԱՍՏԵ ԲԼՈԿՈՎ, ՍՊԻՏԱԿ, /60 մմ հաստ./ ԱՊԱԿԵՓԱԹԵԹՈՎ 4+4 մմ Պ -4 0.90 x 2.70	2700	900	2.43	-	2.43	1	-	2.43

ԾԱՆՈԹՈՒԹՅՈՒՆ

1. ՏՎՅԱԼ ԹԵՐԹԸ ՆԱՅԵԼ ՀԱՄԱՏԵՂ ՃՇ -
2. ՆԱԽՔԱՆ ՊԱՏՈՒՀԱՆՆԵՐԻ ՊԱՏՎԻՐԵԼԸ ԴՌՆԵՐԻ ԲՈԼՈՐ ԲԱՑԱՎԱԾՔՆԵՐՈՒՄ ՊԵՏՔ Է ԿԱՏԱՐՎԵՆ ՍՏՈՒԳԻՉ ՉԱՓՈՒՄՆԵՐ ՇԻՆՀՐԱՊԱՐԱԿՈՒՄ:
3. ՊԱՏՈՒՀԱՆՆԵՐԻ ՏԵՍՔԸ ԵՎ ՊՐՈՖԻԼՆԵՐԻ ՏԵՍԱԿԸ ՀԱՄԱՁԱՅՆԵՑՆԵԼ ՊԱՏՎԻՐԱՏՈՒԻ ՀԵՏ:

						ՊԱՏՎԻՐԱՏՈՒ՝ Ավշար համայնքի համայնքապետարան	ՀԱՏՈՐ՝ 1	
						Նոր մանկապարտեզի կառուցում ՀՀ Արարատի մարզ Ավշար համայնք Մ. Մաշտոցի 27-27/1 հողամաս հասցեում		
ՓՈՓ.	ՄԱՍ. ՔԱՆ.	ԹԵՐԹ	ՓԱՍՏԱԹ.Ն	ՍՏՈՐԱԳՐ.	ԱՄՍԱԹՎ.			
Ստուգեց՝		Ա.Ղուկասյան				ԳԾԱԳՐԻ ԱՆՎԱՆՈՒՄԸ	ՓՈՒԼ ԱՆ	ԹԵՐԹ Ճ-21	ԹԵՐԹԵՐ
ՆԳՃ		Խ.Գրիգորյան				,,1,,-ին ՄԱՍՆԱՇԵՆՔԻ ՊԱՏՈՒՀԱՆՆԵՐԻ ՄԱՍՆԱԳՐԵՐ	ՎԱՆԱՐԽ VANARKH ВАНАРХ	
Նախագծ.		Խ.Գրիգորյան						
Ստուգեց՝		Ա.Ղուկասյան						

,,1,,-ին ՄԱՍՆԱՇԵՆՔԻ ՊԱՏՈՒՀԱՆԱԳՈԳԵՐԻ ՄԱՍՆԱԳԻՐ

	ԷՍՔԻԶ	ԱՆՎԱՆՈՒՄԸ	ԼԱՅՆՈՒԹՅՈՒՆԸ մմ	ԵՐԿԱՐՈՒԹՅՈՒՆԸ մմ	ՔԱՆԱԿԸ հատ	ԸՆԴՀ. ԵՐԿԱՐՈՒԹՅՈՒՆԸ գծմ
	1200	ՊԱՏՈՒՀԱՆԱԳՈԳ ՊԼԱՍՏՄԱՍԵ /հաստ. 30 մմ/ 0.40 x 1.20	400	1200	8	9.60
	1100	ՊԱՏՈՒՀԱՆԱԳՈԳ ՊԼԱՍՏՄԱՍԵ /հաստ. 30 մմ/ 0.40 x 1.10	400	1100	8	8.80
	800	ՊԱՏՈՒՀԱՆԱԳՈԳ ՊԼԱՍՏՄԱՍԵ /հաստ. 30 մմ/ 0.40 x 0.80	400	800	2	1.60
	ՊԱՏՈՒՀԱՆԱԳՈԳ ՑԻՆԿԱՊԱՏ ԹԻԹԵՂԻՑ -0.55 մմ 200 մմ ԼԱՅՆՈՒԹՅԱՆ					4.0 մ^2

ԾԱՆՈԹՈՒԹՅՈՒՆ

1. ՏՎՅԱԼ ԹԵՐԹԸ ՆԱՅԵԼ ՀԱՄԱՏԵՂ ՃՇ -
2. ՆԱԽՔԱՆ ՊԱՏՈՒՀԱՆՆԵՐԻ ՊԱՏՎԻՐԵԼԸ ԴՌՆԵՐԻ ԲՈԼՈՐ ԲԱՑՎԱԾՔՆԵՐՈՒՄ ՊԵՏՔ Է ԿԱՏԱՐՎԵՆ ՍՏՈՒԳԻՉ ՉԱՓՈՒՄՆԵՐ ՇԻՆՀՐԱՊԱՐԱԿՈՒՄ:
3. ՊԱՏՈՒՀԱՆՆԵՐԻ ՏԵՍՔԸ ԵՎ ՊՐՈՖԻԼՆԵՐԻ ՏԵՍԱԿԸ ՀԱՄԱՁԱՅՆԵՑՆԵԼ ՊԱՏՎԻՐԱՏՈՒԻ ՀԵՏ:

						ՊԱՏՎԻՐԱՏՈՒ՝ Ավշար համայնքի համայնքապետարան	ՀԱՏՈՐ՝ 1	
						Նոր մանկապարտեզի կառուցում ՀՀ Արարատի մարզ Ավշար համայնք Մ. Մաշտոցի 27-27/1 հողամաս հասցեում		
ՓՈՓ.	ՄԱՍ. ՔԱՆ.	ԹԵՐԹ	ՓԱՍՏԱԹ.Ն	ՍՏՈՐԱԳՐ.	ԱՄՍԱԹՎ.		ՓՈՒԼ	ԹԵՐԹ	ԹԵՐԹԵՐ
Ստուգեց՝		Ա.Ղուկասյան				ԳԾԱԳՐԻ ԱՆՎԱՆՈՒՄԸ	ԱՆ	Ճ-22	
ՆԳՃ		Խ.Գրիգորյան				,,1,,-ին ՄԱՍՆԱՇԵՆՔԻ ՊԱՏՈՒՀԱՆԱԳՈԳԵՐԻ ՄԱՍՆԱԳՐԵՐ	ՎԱՆԱՐԽ VANARKH ВАНАРХ	
Նախագծ.		Խ.Գրիգորյան						
Ստուգեց՝		Ա.Ղուկասյան						

,,2,,-րդ ՄԱՍՆԱՇԵՆՔԻ ՊԱՏՈՒՀԱՆՆԵՐԻ ՄԱՍՆԱԳԻՐ

	ԷՍՔԻԶ	ԱՆՎԱՆՈՒՄԸ	ԲԱՐՁՐՈՒԹՅՈՒՆԸ մմ	ԼԱՅՆՈՒԹՅՈՒՆԸ մմ	ՄԱԿԵՐԵՍԸ մ²			ՔԱՆԱԿԸ հատ	ԸՆԴՀԱՆՈՒՐ ՄԱԿԵՐԵՍԸ մ²	
					ԸՆԴՀԱՆՈՒՐ	ԲԱՑՎՈՂ	ՉԲԱՑՎՈՂ		ԲԱՑՎՈՂ	ՉԲԱՑՎՈՂ
Պ -1	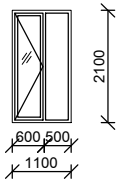	ՊԱՏՈՒՀԱՆ, ՄԵՏԱՂԱՊԼԱՍՏԵ ԲԼՈԿՈՎ, ՍՊԻՏԱԿ, /60 մմ հաստ./ ԱՊԱԿԵՓԱԹԵԹՈՎ 4+4 մմ Պ -4 1.10 x 2.10	2100	1100	2.31	1.155	1.155	2	2.31	2.31
Պ -5	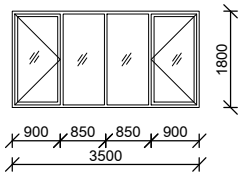	ՊԱՏՈՒՀԱՆ, ՄԵՏԱՂԱՊԼԱՍՏԵ ԲԼՈԿՈՎ, ՍՊԻՏԱԿ, /60 մմ հաստ./ ԱՊԱԿԵՓԱԹԵԹՈՎ 4+4 մմ Պ -5 3.50 x 1.80	1800	3500	6.30	3.24	3.06	2	6.48	6.12
Պ -6	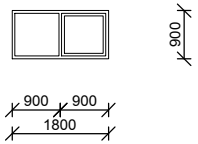	ՊԱՏՈՒՀԱՆ, ՄԵՏԱՂԱՊԼԱՍՏԵ ԲԼՈԿՈՎ, ՍՊԻՏԱԿ, /60 մմ հաստ./ ԱՊԱԿԵՓԱԹԵԹՈՎ 4+4 մմ Պ -6 1.80 x 0.90	900	1800	1.62	0.81	0.81	2	1.62	1.62
	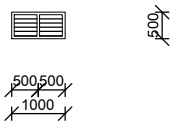	ՏԱՆԻՔՈՒՄ ՏԵՂԱԴՐՎՈՂ ՊԱՏՈՒՀԱՆ, ՄԵՏԱՂԱՊԼԱՍՏԵ ԲԼՈԿՈՎ, ՍՊԻՏԱԿ, /60 մմ հաստ./ ԺԱԼՅՈՒԶԱՅԻՆ ՇՐՋԱՆԱԿՈՎ Պ -6 1.00 x 0.50	500	1000	0.5	-	0.8	1	-	0.5

,,2,,-րդ ՄԱՍՆԱՇԵՆՔԻ ՊԱՏՈՒՀԱՆԱԳՈԳԵՐԻ ՄԱՍՆԱԳԻՐ

	ԷՍՔԻԶ	ԱՆՎԱՆՈՒՄԸ	ԼԱՅՆՈՒԹՅՈՒՆԸ մմ	ԵՐԿԱՐՈՒԹՅՈՒՆԸ մմ	ՔԱՆԱԿԸ հատ	ԸՆԴՀ. ԵՐԿԱՐՈՒԹՅՈՒՆԸ գծմ
		ՊԱՏՈՒՀԱՆԱԳՈԳ ՊԼԱՍՏՄԱՍԵ /հաստ. 30 մմ/ 0.40 x 1.20	400	1200	2	2.40
	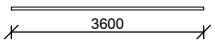	ՊԱՏՈՒՀԱՆԱԳՈԳ ՊԼԱՍՏՄԱՍԵ ԿԱՂՆԵԳՈՒՅՆ /հաստ. 30 մմ/ 0.40 x 3.60	400	3600	2	7.20
	ՊԱՏՈՒՀԱՆԱԳՈԳ ՑԻՆԿԱՊԱՏ ԹԻԹԵՂԻՑ -0.55 մմ 200 մմ ԼԱՅՆՈՒԹՅԱՆ					2.8 մ²

ԾԱՆՈԹՈՒԹՅՈՒՆ

1. ՏՎՅԱԼ ԹԵՐԹԸ ՆԱՅԵԼ ՀԱՄԱՏԵՂ ՃՇ -
2. ՆԱԽՔԱՆ ՊԱՏՈՒՀԱՆՆԵՐԻ ՊԱՏՎԻՐԵԼԸ ԴՌՆԵՐԻ ԲՈԼՈՐ ԲԱՑՎԱԾՔՆԵՐՈՒՄ ՊԵՏՔ Է ԿԱՏԱՐՎԵՆ ՍՏՈՒԳԻՉ ՉԱՓՈՒՄՆԵՐ ՇԻՆՀՐԱՊԱՐԱԿՈՒՄ:
3. ՊԱՏՈՒՀԱՆՆԵՐԻ ՏԵՍՔԸ ԵՎ ՊՐՈՖԻԼՆԵՐԻ ՏԵՍԱԿԸ ՀԱՄԱՁԱՅՆԵՑՆԵԼ ՊԱՏՎԻՐԱՏՈՒԻ ՀԵՏ:

ՊԱՏՎԻՐԱՏՈՒ՝ Ավշար համայնքի համայնքապետարան							ՀԱՏՈՐ՝ 1	
Նոր մանկապարտեզի կառուցում ՀՀ Արարատի մարզ Ավշար համայնք Մ. Մաշտոցի 27-27/1 հողամաս հասցեում								
ՓՈՓ.	ՄԱՍ. ՔԱՆ.	ԹԵՐԹ	ՓԱՍՏԱԹ.Ն	ՍՏՈՐԱԳՐ.	ԱՄՍԱԹՎ.			
Ստուգեց՝		Ա.Ղուկասյան				ԳԾԱԳՐԻ ԱՆՎԱՆՈՒՄԸ	ԱՆ	Ճ-23
ՆԳՃ		Խ.Գրիգորյան				,,2,,-րդ ՄԱՍՆԱՇԵՆՔԻ ՊԱՏՈՒՀԱՆՆԵՐԻ ԵՎ ՊԱՏՈՒՀԱՆԱԳՈԳԵՐԻ ՄԱՍՆԱԳԻՐԸ	ՎԱՆԱՐԽ VANARKH ВАНАРХ	
Նախագծ.		Խ.Գրիգորյան						
Ստուգեց՝		Ա.Ղուկասյան						

,,3,,-րդ ՄԱՍՆԱՇԵՆՔԻ ՊԱՏՈՒՀԱՆՆԵՐԻ ՄԱՍՆԱԳԻՐ

	ԷՍՔԻԶ	ԱՆՎԱՆՈՒՄԸ	ԲԱՐՁՐՈՒԹՅՈՒՆԸ մմ	ԼԱՅՆՈՒԹՅՈՒՆԸ մմ	ՄԱԿԵՐԵՍԸ մ^2			ՔԱՆԱԿԸ հատ	ԸՆԴՀԱՆՈՒՐ ՄԱԿԵՐԵՍԸ մ^2	
					ԸՆԴՀԱՆՈՒՐ	ԲԱՑՎՈՂ	ՉԲԱՑՎՈՂ		ԲԱՑՎՈՂ	ՉԲԱՑՎՈՂ
Պ -5	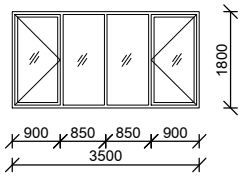	ՊԱՏՈՒՀԱՆ, ՄԵՏԱՂԱՊԼԱՍՏԵ ԲԼՈԿՈՎ, ՍՊԻՏԱԿ, /60 մմ հաստ./ ԱՊԱԿԵՓԱԹԵԹՈՎ 4+4 մմ Պ -5 3.50 x 1.80	1800	3500	6.30	3.24	3.06	2	6.48	6.12
Պ -6	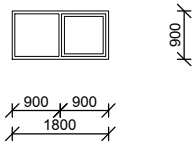	ՊԱՏՈՒՀԱՆ, ՄԵՏԱՂԱՊԼԱՍՏԵ ԲԼՈԿՈՎ, ՍՊԻՏԱԿ, /60 մմ հաստ./ ԱՊԱԿԵՓԱԹԵԹՈՎ 4+4 մմ Պ -6 1.80 x 0.90	900	1800	1.62	0.81	0.81	2	1.62	1.62
	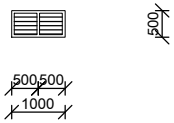	ՏԱՆԻՔՈՒՄ ՏԵՂԱԴՐՎՈՂ ՊԱՏՈՒՀԱՆ, ՄԵՏԱՂԱՊԼԱՍՏԵ ԲԼՈԿՈՎ, ՍՊԻՏԱԿ, /60 մմ հաստ./ ԺԱԼՅՈՒԶԱՅԻՆ ՇՐՋԱՆԱԿՈՎ Պ -6 1.00 x 0.50	500	1000	0.5	-	0.5	2	-	1.00

,,3,,-րդ ՄԱՍՆԱՇԵՆՔԻ ՊԱՏՈՒՀԱՆԱԳՈԳԵՐԻ ՄԱՍՆԱԳԻՐ

	ԷՍՔԻԶ	ԱՆՎԱՆՈՒՄԸ	ԼԱՅՆՈՒԹՅՈՒՆԸ մմ	ԵՐԿԱՐՈՒԹՅՈՒՆԸ մմ	ՔԱՆԱԿԸ հատ	ԸՆԴՀ. ԵՐԿԱՐՈՒԹՅՈՒՆԸ գծմ
	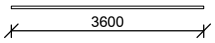	ՊԱՏՈՒՀԱՆԱԳՈԳ ՊԼԱՍՏՄԱՍԵ ԿԱՂՆԵԳՈՒՅՆ /հաստ. 30 մմ/ 0.40 x 3.60	400	3600	2	7.20
	ՊԱՏՈՒՀԱՆԱԳՈԳ ՑԻՆԿԱՊԱՏ ԹԻԹԵՂԻՑ -0.55 մմ 200 մմ ԼԱՅՆՈՒԹՅԱՆ					2.3 մ^2

ԾԱՆՈԹՈՒԹՅՈՒՆ

1. ՏՎՅԱԼ ԹԵՐԹԸ ՆԱՅԵԼ ՀԱՄԱՏԵՂ ՃՇ -
2. ՆԱԽՔԱՆ ՊԱՏՈՒՀԱՆՆԵՐԻ ՊԱՏՎԻՐԵԼԸ ԴՌՆԵՐԻ ԲՈԼՈՐ ԲԱՑՎԱԾՔՆԵՐՈՒՄ ՊԵՏՔ Է ԿԱՏԱՐՎԵՆ ՍՏՈՒԳԻՉ ՉԱՓՈՒՄՆԵՐ ՇԻՆՀՐԱՊԱՐԱԿՈՒՄ:
3. ՊԱՏՈՒՀԱՆՆԵՐԻ ՏԵՍՔԸ ԵՎ ՊՐՈՖԻԼՆԵՐԻ ՏԵՍԱԿԸ ՀԱՄԱՁԱՅՆԵՑՆԵԼ ՊԱՏՎԻՐԱՏՈՒԻ ՀԵՏ:

ՓՈՓ.	ՄԱՍ. ՔԱՆ.	ԹԵՐԹ	ՓԱՍՏԱԹ.Ն	ՍՏՈՒԳԱԳ.	ԱՄՍԱԹՎ.
Ստուգեց՝		Ա.Ղուկասյան			
ՆԳՃ		Խ.Գրիգորյան			
Նախագծ.		Խ.Գրիգորյան			
Ստուգեց՝		Ա.Ղուկասյան			

ՊԱՏՎԻՐԱՏՈՒ՝ Ավշար համայնքի համայնքապետարան

ՀԱՏՈՐ՝ 1

Նոր մանկապարտեզի կառուցում
ՀՀ Արարատի մարզ Ավշար համայնք Մ. Մաշտոցի 27-27/1 հողամաս հասցեում

ՓՈՒԼ	ԹԵՐԹ	ԹԵՐԹԵՐ
ԱՆ	Ճ-24	

ԳԾԱԳՐԻ ԱՆՎԱՆՈՒՄԸ

,,3,,-րդ ՄԱՍՆԱՇԵՆՔԻ ՊԱՏՈՒՀԱՆՆԵՐԻ ԵՎ ՊԱՏՈՒՀԱՆԱԳՈԳԵՐԻ ՄԱՍՆԱԳԻՐԵՐ

ՎԱՆԱՐԽ
VANARKH
ВАНАРХ

,,4,,-րդ ՄԱՍՆԱՇԵՆՔԻ ՊԱՏՈՒՀԱՆՆԵՐԻ ՄԱՍՆԱԳԻՐ

	ԷՍՔԻԶ	ԱՆՎԱՆՈՒՄԸ	ԲԱՐՁՐՈՒԹՅՈՒՆԸ մմ	ԼԱՅՆՈՒԹՅՈՒՆԸ մմ	ՄԱԿԵՐԵՍԸ մ²			ՔԱՆԱԿԸ հատ	ԸՆԴՀԱՆՈՒՐ ՄԱԿԵՐԵՍԸ մ²	
					ԸՆԴՀԱՆՈՒՐ	ԲԱՑՎՈՂ	ՉԲԱՑՎՈՂ		ԲԱՑՎՈՂ	ՉԲԱՑՎՈՂ
Պ -1	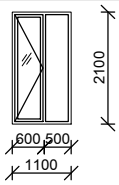	ՊԱՏՈՒՀԱՆ, ՄԵՏԱՂԱՊԼԱՍՏԵ ԲԼՈԿՈՎ, ՍՊԻՏԱԿ, /60 մմ հաստ./ ԱՊԱԿԵՓԱԹԵԹՈՎ 4+4 մմ Պ -4 1.10 x 1.80	1800	1100	1.98	0.99	0.99	2	1.98	1.98
Պ -5	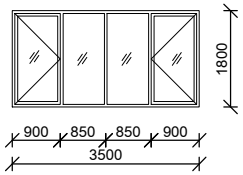	ՊԱՏՈՒՀԱՆ, ՄԵՏԱՂԱՊԼԱՍՏԵ ԲԼՈԿՈՎ, ՍՊԻՏԱԿ, /60 մմ հաստ./ ԱՊԱԿԵՓԱԹԵԹՈՎ 4+4 մմ Պ -5 3.50 x 1.80	1800	3500	6.30	3.24	3.06	2	6.48	6.12
Պ -6	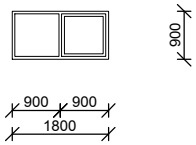	ՊԱՏՈՒՀԱՆ, ՄԵՏԱՂԱՊԼԱՍՏԵ ԲԼՈԿՈՎ, ՍՊԻՏԱԿ, /60 մմ հաստ./ ԱՊԱԿԵՓԱԹԵԹՈՎ 4+4 մմ Պ -6 1.80 x 0.90	900	1800	1.62	0.81	0.81	2	1.62	1.62
	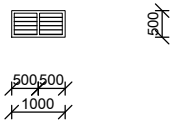	ՏԱՆԻՔՈՒՄ ՏԵՂԱԴՐՎՈՂ ՊԱՏՈՒՀԱՆ, ՄԵՏԱՂԱՊԼԱՍՏԵ ԲԼՈԿՈՎ, ՍՊԻՏԱԿ, /60 մմ հաստ./ ԺԱԼՅՈՒԶԱՅԻՆ ՇՐՋԱՆԱԿՈՎ Պ -6 1.00 x 0.50	500	1000	0.5	-	0.5	1	-	0.5

,,4,,-րդ ՄԱՍՆԱՇԵՆՔԻ ՊԱՏՈՒՀԱՆԱԳՈԳԵՐԻ ՄԱՍՆԱԳԻՐ

	ԷՍՔԻԶ	ԱՆՎԱՆՈՒՄԸ	ԼԱՅՆՈՒԹՅՈՒՆԸ մմ	ԵՐԿԱՐՈՒԹՅՈՒՆԸ մմ	ՔԱՆԱԿԸ հատ	ԸՆԴՀ. ԵՐԿԱՐՈՒԹՅՈՒՆԸ գծմ
		ՊԱՏՈՒՀԱՆԱԳՈԳ ՊԼԱՍՏՄԱՍԵ /հաստ. 30 մմ/ 0.40 x 1.20	400	1200	2	2.40
	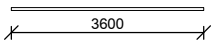	ՊԱՏՈՒՀԱՆԱԳՈԳ ՊԼԱՍՏՄԱՍԵ ԿԱՂՆԵԳՈՒՅՆ /հաստ. 30 մմ/ 0.40 x 3.60	400	3600	2	7.20
	ՊԱՏՈՒՀԱՆԱԳՈԳ ՑԻՆԿԱՊԱՏ ԹԻԹԵՂԻՑ -0.55 մմ 200 մմ ԼԱՅՆՈՒԹՅԱՆ					2.8 մ²

ԾԱՆՈԹՈՒԹՅՈՒՆ

1. ՏՎՅԱԼ ԹԵՐԹԸ ՆԱՅԵԼ ՀԱՄԱՏԵՂ ՃՇ -
2. ՆԱԽՔԱՆ ՊԱՏՈՒՀԱՆՆԵՐԻ ՊԱՏՎԻՐԵԼԸ ԴՌՆԵՐԻ ԲՈԼՈՐ ԲԱՑՎԱԾՔՆԵՐՈՒՄ ՊԵՏՔ Է ԿԱՏԱՐՎԵՆ ՍՏՈՒԳԻՉ ՉԱՓՈՒՄՆԵՐ ՇԻՆՀՐԱՊԱՐԱԿՈՒՄ:
3. ՊԱՏՈՒՀԱՆՆԵՐԻ ՏԵՍՔԸ ԵՎ ՊՐՈՖԻԼՆԵՐԻ ՏԵՍԱԿԸ ՀԱՄԱՁԱՅՆԵՑՆԵԼ ՊԱՏՎԻՐԱՏՈՒԻ ՀԵՏ:

ՓՈՓ.	ՄԱՍ. ՔԱՆ.	ԹԵՐԹ	ՓԱՍՏԱԹ.Ն	ՍՏՈՐԱԳՐ.	ԱՄՍԱԹՎ.	ՊԱՏՎԻՐԱՏՈՒ՝ Ավշար համայնքի համայնքապետարան	ՀԱՏՈՐ՝ 1	
						Նոր մանկապարտեզի կառուցում ՀՀ Արարատի մարզ Ավշար համայնք Մ. Մաշտոցի 27-27/1 հողամաս հասցեում		
Ստուգեց՝		Ա.Ղուկասյան				ԳԾԱԳՐԻ ԱՆՎԱՆՈՒՄԸ	ԱՆ	Ճ-25
ՆԳՃ		Խ.Գրիգորյան				,,4,,-րդ ՄԱՍՆԱՇԵՆՔԻ ՊԱՏՈՒՀԱՆՆԵՐԻ ԵՎ ՊԱՏՈՒՀԱՆԱԳՈԳԵՐԻ ՄԱՍՆԱԳԻՐԵՐ	ՎԱՆԱՐԽ VANARKH ВАНАРХ	
Նախագծ.		Խ.Գրիգորյան						
Ստուգեց՝		Ա.Ղուկասյան						

,,1,,-ին ՄԱՍՆԱՇԵՆՔԻ ՆԵՐՔԻՆ ՀԱՐԴԱՐՄԱՆ ԱՇԽԱՏԱՆՔՆԵՐԻ ՄԱՍՆԱԳԻՐ

	ՍԵՆՅԱԿՆԵՐԻ ԱՆՎԱՆՈՒՄԸ	ԱՌԱՍՏԱՂ						ՊԱՏԵՐ						ՊԱՆԵԼ	
		ԿԱԽՈՎԻ ԱՌԱՍՏԱՂ մ²		ՍՎԱՂ մ²		ՆԵՐԿՈՒՄ մ²		ՍՎԱՂ մ²				ՆԵՐԿՈՒՄ մ²		ԿԵՐԱՄԻԿԱՎԱՆ ՍԱԼԻԿՆԵՐ	ԲԱՐՁՐՈՒԹՅՈՒՆ
		ԳԻՊՍԱՍՏԱՎԱՐԱԳՈՒՄ 9.5 ՄՄ	ՊՎՔ ԿՑՈՒԹՅՈՒՆ	ՑԵՄԵՆՏԱՎԱՀԱՇՎԱՅԻՆ ՇԱՐԱՆ	ԳԱՅԻ ՇԱՐԱՆ	ԼԱՏԵՔՍԱՅԻՆ ՆԵՐԿ	ՋՐԱԴԻՄՊԵՐՈՒՄՈՆ ՆԵՐԿ	ԳԱՅԻ ՇԱՐԱՆ	ՑԵՄԵՆՏԱՎԱՀԱՇՎԱՅԻՆ ՇԱՐԱՆ	ՇԵՊԵՐ		ՋՐԱԴԻՄՊԵՐՈՒՄՈՆ ՊԱՏԵՐԻՆ	ՋՐԱԴԻՄՊԵՐՈՒՄՈՆ ՇԵՊԵՐԻՆ		
										ԳԱՅԻ ՇԱՐԱՆ	ՑԵՄԵՆՏԱՎԱՀԱՇՎԱՅԻՆ ՇԱՐԱՆ				
1.	*Նախամուտք*	-	-	-	4.7	-	4.7	1.0	-	2.1	-	10.0	2.1	-	
2.	*Սպասասրահ*	-	-	-	9.2	-	9.2	3.0	-	1.1	-	21.0	1.1	-	
3.	*Միջանցք*	-	-	-	146.8	-	146.8	114.0	-	71.1	-	33.0	71.1	-	
4.	*Տնօրենի սենյակ*	-	-	-	16.1	-	16.1	12.0	-	7.7	-	42.0	7.7	-	
5.	*Աշխատակազմի սենյակ*	-	-	-	13.6	-	13.6	6.0	-	3.3	-	40.0	3.3	-	
6.	*Սանհանգույց*	-	-	-	2.2	-	2.2	-	-	-	1.6	9.0	-	9.0	
7.	*Աստիճանավանդակ*	-	-	-	7.5	-	7.5	3.0	-	2.8	-	38.0	2.8	-	
8.	*Խոհանոց*	-	-	-	30.7	-	30.7								
9.	*Լվացման կետ*	-	-	-	3.5	-	3.5	-	21	-	12.8	38.0	-	37.0	1.5
10.	*Մթերքի մշակման կետ*	-	-	-	4.4	-	4.4								
11.	*Միջանցք*	-	-	-	5.2	-	5.2	1.0	-	2.2	-	27.0	2.2	-	
12.	*Անձնակազմի սենյակ*	-	-	-	3.4	-	3.4	5.0	-	1.9	-	17.0	1.9	-	
13.	*Սանհանգույց*	-	-	-	2.9	-	2.9	-	-	-	-	10.0	-	10.0	1.5
14.	*Բանջարեղենի պահոց*	-	-	-	5.6	-	5.6	3.0	-	1.1	-	15.0	1.1	14.0	1.5
15.	*Չոր մթերքի պահոց*	-	-	-	4.4	-	4.4	1.0	-	0.5	-	13.0	0.5	13.0	1.5
16.	*Սպիտակեղենի պահեստավորում*	-	-	-	5.0	-	5.0	6.0	-	3.1	-	27.0	3.1	-	
17.	*Սպիտակեղենի արդուկում*	-	-	-	7.8	-	7.8	10.0	-	3.4	-	31.0	3.4	-	
18.	*Սպիտակեղենի ընդունում*	-	-	-	3.3	-	3.3	5.0	-	-	-	19.0	-	-	
19.	*Սպիտակեղենի լվացում*	-	-	-	9.8	-	9.8	18.0	-	1.9	-	37.0	1.9	-	
20.	*Բուժկետ*	-	-	-	9.8	-	9.8	6.0	-	1.7	-	37.0	1.7	-	

						ՊԱՏՎԻՐԱՏՈՒ՝ Ավշար համայնքի համայնքապետարան	ՀԱՏՈՐ՝ 1
						Նոր մանկապարտեզի կառուցում ՀՀ Արարատի մարզ Ավշար համայնք Մ. Մաշտոցի 27-27/1 հողամաս հասցեում	
ՓՈՓ.	ՄԱՍ. ՔԱՆ.	ԹԵՐԹ	ՓԱՍՏԱԹ.Ն	ՍՏՈՐԱԳՐ.	ԱՄՍԱԹՎ		ՓՈՒԼ ԹԵՐԹ ԹԵՐԹԵՐ
Ստուգեց՝		Ա.Ղուկասյան				ԳԾԱԳՐԻ ԱՆՎԱՆՈՒՄԸ	ԱՆ Ճ-26
ՆԳՃ		Խ.Գրիգորյան				,,1,,-ին ՄԱՍՆԱՇԵՆՔԻ ՆԵՐՔԻՆ ՀԱՐԴԱՐՄԱՆ ԱՇԽԱՏԱՆՔՆԵՐԻ ՄԱՍՆԱԳԻՐ	ՎԱՆԱՐԽ VANARKH ВАНАРХ
Նախագծ.		Խ.Գրիգորյան					
Ստուգեց՝		Ա.Ղուկասյան					

,,1,,-ին ՄԱՍՆԱՃԵՆՔԻ ՆԵՐՔԻՆ ՀԱՐԴԱՐՄԱՆ ԱՇԽԱՏԱՆՔՆԵՐԻ ՄԱՍՆԱԳԻՐ

	ՍԵՆՅԱԿՆԵՐԻ ԱՆՎԱՆՈՒՄԸ	ԱՌԱՍՏԱՂ						ՊԱՏԵՐ						ՊԱՆԵԼ	
		ԿԱԽՈՎԻ ԱՌԱՍՏԱՂ մ²		ՍՎԱՂ մ²		ՆԵՐԿՈՒՄ մ²		ՍՎԱՂ մ²				ՆԵՐԿՈՒՄ մ²		ԿԵՐԱՄԻԿԱՅԱՆ ՍԱԼԻԿՆԵՐ	ԲԱՐՁՐՈՒԹՅՈՒՆ
		ԳԻՐՈՎԱՍՏՎԱՐԱԳՈՒՂԹ 9.5 սմ	ՊԼԱՆ ՆՅՈՒԹՈՎ	ՑԵՄԵՆՏԱՎԱՇՅԱՅԻՆ ՇԱՂԱԽ	ԳԱՁԻ ՇԱՂԱԽ	ԼԱՏԵՔՍԱՅԻՆ ՆԵՐԿ	ՋՐԱԴԻՄՊԵՐՈՒՄՈՒ ՆԵՐԿ	ԳԱՁԻ ՇԱՂԱԽ	ՑԵՄԵՆՏԱՎԱՇՅԱՅԻՆ ՇԱՂԱԽ	ՇԵՊԵՐ		ՋՐԱԴԻՄՊԵՐՈՒՄՈՒ ՊԱՏԵՐԻՆ	ՋՐԱԴԻՄՊԵՐՈՒՄՈՒ ՇԵՊԵՐԻՆ		
										ԳԱՁԻ ՇԱՂԱԽ	ՑԵՄԵՆՏԱՎԱՇՅԱՅԻՆ-ԱԿԱՆՋԱՅԻՆ ՇԱՂԱԽ				
21.	*Սանհանգույց*	-	-	-	2.2	-	2.2	-	-	-	-	9.0	-	8.0	1.5
22.	*Մեկուսարան*	-	-	-	8.7	-	8.7	9.0	-	5.6	-	31.0	5.6	-	
23.	*Սանհանգույց*	-	-	-	3.9	-	3.9	-	-	2.6	-	13.0	2.6	13.0	1.5
24.	*Աստիճանավանդակ*	-	-	-	9.2	-	9.2	5.0	-	1.7	-	41.0	1.7	-	
25.	*Հանդիսությունների դահլիճ*	-	-	-	73.7	-	73.7	57.0	-	19.0	-	95.0	19.0	-	
26.	*Մեթոդական*	-	-	-	12.8	-	12.8	8.0	-	3.3	-	38.0	3.3	-	
27.	*Պահոց*	-	-	-	9.1	-	9.1	3.0	-	2.9	-	35.0	2.9	-	
58.	*Էլ. վահանակ*	-	-	-	2.0	-	2.0	-	-	4.0	-	17.0	4.0	-	
59.	*Հավաքարարի սենյակ*	-	-	-	2.0	-	2.0	-	-	4.0	-	17.0	4.0	-	
60.	*Նկուղ*	-	-	-	173.7	-	173.7	-	133.0	-	77.1	152.0	77.1	-	
61.	*Ջրի վաքի հանգույց*	-	-	-	5.5	-	5.5	-	15.0	-	1.6	9.0	1.6	13.0	1.5
62.	*Սանհանգույց*	-	-	-	2.8	-	2.8	-	3.0	-	1.0	7.0	1.0	10.0	1.5
63.	*Սանհանգույց*	-	-	-	6.2	-	6.2	-	7.0	-	2.9	10.0	2.9	15.0	1.5
	Ընդհանուր մակերեսը	-	-	-	607.3	-	607.3	276.0	179.0	147.0	97.0	938.0+147.0=1182		142.0	

,,1,,-ին ՄԱՍՆԱՃԵՆՔԻ ԱՐՏԱՔԻՆ ՀԱՐԴԱՐՄԱՆ ԱՇԽԱՏԱՆՔՆԵՐԻ ՄԱՍՆԱԳԻՐ

1. ՊԱՏԻ ՇԱՐՎԱԾՔ ԿԱՆՈՆԱՎՈՐ ՁԵՎԻ ՏՈՒՖ ՔԱՐՈՎ - 58.0 մ³
2. ՊԱՏԵՐԻ ՍՎԱՂ ՑԵՄԵՆՏԱՎԱՇՅԱՅԻՆ ՇԱՂԱԽՈՎ - 217.0 մ²
3. ՇԵՊԵՐԻ ՍՎԱՂ ՑԵՄԵՆՏԱՎԱՇՅԱՅԻՆ ՇԱՂԱԽՈՎ /լայն. 120 մմ/ - 168.0 գծմ
4. ՓԱՅՏԱՄԱԾԻ ՄՈՆՏԱԺՈՒՄ ԵՎ ԱՊԱՄՈՆՏԱԺՈՒՄ - 14.0 մ²

						ՊԱՏՎԻՐԱՏՈՒ՝ Ավշար համայնքի համայնքապետարան		ՀԱՏՈՐ՝ 1		
						Նոր մանկապարտեզի կառուցում ՀՀ Արարատի մարզ Ավշար համայնք Մ. Մաշտոցի 27-27/1 հողամաս հասցեում				
ՓՈՓ.	ՄԱՍ. ՔԱՆ.	ԹԵՐԹ	ՓԱՍՏԱԹ.Ն	ՍՏՈՐԱԳՐ.	ԱՄՍԱԹՎ.		ՓՈՒԼ	ԹԵՐԹ	ԹԵՐԹԵՐ	
Ստուգեց՝		Ա.Ղուկասյան				ԳԾԱԳՐԻ ԱՆՎԱՆՈՒՄԸ	ԱՆ	Ճ-27		
ՆԳՃ		Խ.Գրիգորյան				,,1,,-ին ՄԱՍՆԱՃԵՆՔԻ ՆԵՐՔԻՆ ՀԱՐԴԱՐՄԱՆ ԱՇԽԱՏԱՆՔՆԵՐԻ ՄԱՍՆԱԳԻՐ	ՎԱՆԱՐԽ VANARKH ВАНАРХ			
Նախագծ.		Խ.Գրիգորյան								
Ստուգեց՝		Ա.Ղուկասյան								

,,2,,-րդ ՄԱՍՆԱՇԵՆՔԻ ՆԵՐՔԻՆ ՀԱՐԴԱՐՄԱՆ ԱՇԽԱՏԱՆՔՆԵՐԻ ՄԱՍՆԱԳԻՐ

	ՍԵՆՅԱԿՆԵՐԻ ԱՆՎԱՆՈՒՄԸ	ԱՌԱՍՏԱՂ						ՊԱՏԵՐ						ՊԱՆԵԼ	
		ԿԱԽՈՎԻ ԱՌԱՍՏԱՂ $մ^2$		ՍՎԱՂ $մ^2$		ՆԵՐԿՈՒՄ $մ^2$		ՍՎԱՂ $մ^2$				ՆԵՐԿՈՒՄ $մ^2$		ԿԵՐԱՄԻԿԱԿԱՆ ՍԱԼԻԿՆԵՐ	ԲԱՐՁՐՈՒԹՅՈՒՆ
		ԳԻՐՈՎԱՍՏԱՎԱՐԱԳՈՒՐԹ 9.5 սմ	ՊՂԱՔ ԼՅՈՒԹՈՎ	ՑԵՄԵՆՏԱՎԱԶԱՅԻՆ ՇԱՂԱԽ	ԳԱՋԻ ՇԱՂԱԽ	ԼԱՏԵՔԱԶԱՅԻՆ ՆԵՐԿ	ՋՐՈՎԻՄՊԵՐՈՒՄՈՆ ՆԵՐԿ	ԳԱՋԻ ՇԱՂԱԽ	ՑԵՄԵՆՏԱՎԱԶԱՅԻՆ ՇԱՂԱԽ	ՇԵՊԵՐ		ՋՐՈՎԻՄՊԵՐՈՒՄՈՆ ՊԱՏԵՐԻՆ	ՋՐՈՎԻՄՊԵՐՈՒՄՈՆ ՇԵՊԵՐԻՆ		
										ԳԱՋԻ ՇԱՂԱԽ	ՑԵՄԵՆՏԱՎԱԶԱՅԻՆ ԱԿԱՆԱՅԻՆ ՇԱՂԱԽ				
28.	*Հանդերձարան*	-	-	-	19.4	-	19.4	11.0	-	5.1	-	51.0	5.1	-	
29.	*Բուֆետ*	-	-	-	2.3	-	2.3	3.0	-	2.4	-	13.0	2.4	2.4	1.5
30.	*Խաղասենյակ*	-	-	-	55.6	-	55.6	29.0	-	9.2	-	83.0	9.2	-	
31.	*Ննջասենյակ*	-	-	-	54.7	-	54.7	48.0	-	7.0	-	84.0	7.0	-	
32.	*Սանհանգույց*	-	-	-	15.6	-	15.6	-	22.0	-	1.9	32.0	1.9	18.0	1.5
33.	*Հանդերձարան*	-	-	-	20.3	-	20.3	6.0	-	2.6	-	51.0	2.6	-	
34.	*Բուֆետ*	-	-	-	2.7	-	2.7	2.0	-	0.7	-	17.0	0.7	2.4	1.5
35.	*Խաղասենյակ*	-	-	-	55.6	-	55.6	29.0	-	9.2	-	83.0	9.2	-	
36.	*Ննջասենյակ*	-	-	-	54.7	-	54.7	48.0	-	7.0	-	84.0	7.0	-	
37.	*Սանհանգույց*	-	-	-	16.9	-	16.9	-	11.0	-	3.2	34.0	3.2	18.0	1.5
	Ընդհանուր մակերեսը	-	-	-	297.8	-	297.8	176.0	33.0	43.2	5.1	532.0+48.3=580.3		40.8	

,,2,,-րդ ՄԱՍՆԱՇԵՆՔԻ ԱՐՏԱՔԻՆ ՀԱՐԴԱՐՄԱՆ ԱՇԽԱՏԱՆՔՆԵՐԻ ՄԱՍՆԱԳԻՐ

1. ՊԱՏԻ ՇԱՐՎԱԾՔ ԿԱՆՈՆԱՎՈՐ ՁԵՎԻ ՏՈՒՖ ՔԱՐՈՎ - 58.1 $մ^3$
2. ՊԱՏԵՐԻ ՍՎԱՂ ՑԵՄԵՆՏԱՎԱԶԱՅԻՆ ՇԱՂԱԽՈՎ - 234.0 $մ^2$
3. ՇԵՊԵՐԻ ՍՎԱՂ ՑԵՄԵՆՏԱՎԱԶԱՅԻՆ ՇԱՂԱԽՈՎ /լայն. 120 մմ/ - 62.6 գծմ
4. ՓԱՅՏԱՄԱԾԻ ՄՈՆՏԱԺՈՒՄ ԵՎ ԱՊԱՄՈՆՏԱԺՈՒՄ - 76.7 $մ^2$

ՊԱՏՎԻՐԱՏՈՒ՝ Ավշար համայնքի համայնքապետարան						ՀԱՏՈՐ՝ 1	
Նոր մանկապարտեզի կառուցում ՀՀ Արարատի մարզ Ավշար համայնք Մ. Մաշտոցի 27-27/1 հողամաս հասցեում							
ՓՈՓ.	ՄԱՍ. ՔԱՆ.	ԹԵՐԹ	ՓԱՍՏԱԹ.Ն	ՍՏՈՐԱԳՐ.	ԱՄՍԱԹՎ.	ՓՈՒԼ	ԹԵՐԹ	ԹԵՐԹԵՐ
Ստուգեց՝		Ա.Ղուկասյան				ԱՆ	Ճ-28	
ՆԳՃ		Խ.Գրիգորյան				ԳԾԱԳՐԻ ԱՆՎԱՆՈՒՄԸ		
Նախագծ.		Խ.Գրիգորյան				,,2,,-րդ ՄԱՍՆԱՇԵՆՔԻ ՆԵՐՔԻՆ ՀԱՐԴԱՐՄԱՆ ԱՇԽԱՏԱՆՔՆԵՐԻ ՄԱՍՆԱԳԻՐ	ՎԱՆԱՐԽ VANARKH ВАНАРХ	
Ստուգեց՝		Ա.Ղուկասյան						

,,3,,-ՐԴ ՄԱՍՆԱՇԵՆՔԻ ՆԵՐՔԻՆ ՀԱՐԴԱՐՄԱՆ ԱՇԽԱՏԱՆՔՆԵՐԻ ՄԱՍՆԱԳԻՐ

	ՍԵՆՅԱԿՆԵՐԻ ԱՆՎԱՆՈՒՄԸ	ԱՌԱՍՏԱՂ						ՊԱՏԵՐ						ՊԱՆԵԼ	
		ԿԱԽՈՎԻ ԱՌԱՍՏԱՂ $մ^2$		ՍՎԱՂ $մ^2$		ՆԵՐԿՈՒՄ $մ^2$		ՍՎԱՂ $մ^2$				ՆԵՐԿՈՒՄ $մ^2$		ԿԵՐԱՄԻԿԱԿԱՆ ՍԱԼԻԿՆԵՐ	ԲԱՐՁՐՈՒԹՅՈՒՆ
		ԳԻՐՈՎԱՍՏԱՎԱՐԱԳՈՒՐԹ 9.5 սմ	ՊՂԱՔ ԼՅՈՒԹՈՎ	ՑԵՄԵՆՏԱՎԱԶԱՅԻՆ ՇԱՂԱԽ	ԳԱՅԻ ՇԱՂԱԽ	ԼԱՏԵՔՍԱՅԻՆ ՆԵՐԿ	ՋՐՈՎԻՄՊԵՐՄԻՈՆ ՆԵՐԿ	ԳԱՅԻ ՇԱՂԱԽ	ՑԵՄԵՆՏԱՎԱԶԱՅԻՆ ՇԱՂԱԽ	ՇԵՊԵՐ		ՋՐՈՎԻՄՊԵՐՄԻՈՆ ՊԱՏԵՐԻՆ	ՋՐՈՎԻՄՊԵՐՄԻՈՆ ՇԵՊԵՐԻՆ		
										ԳԱՅԻ ՇԱՂԱԽ	ՑԵՄԵՆՏԱՎԱԶԱՅԻՆ ՇԱՂԱԽ				
38.	*Հանդերձարան*	-	-	-	20.3	-	20.3	6.0	-	2.6	-	51.0	2.6	-	
39.	*Բուֆետ*	-	-	-	2.7	-	2.7	2.0	-	0.7	-	17.0	0.7	2.4	1.5
40.	*Խաղասենյակ*	-	-	-	55.6	-	55.6	29.0	-	9.2	-	83.0	9.2	-	
41.	*Ննջասենյակ*	-	-	-	54.7	-	54.7	48.0	-	7.0	-	84.0	7.0	-	
42.	*Սանհանգույց*	-	-	-	16.9	-	16.9	-	11.0	-	3.2	34.0	3.2	18.0	1.5
43.	*Հանդերձարան*	-	-	-	20.3	-	20.3	6.0	-	2.6	-	51.0	2.6	-	
44.	*Բուֆետ*	-	-	-	2.7	-	2.7	2.0	-	0.7	-	17.0	0.7	2.4	1.5
45.	*Խաղասենյակ*	-	-	-	55.6	-	55.6	29.0	-	9.2	-	83.0	9.2	-	
46.	*Ննջասենյակ*	-	-	-	54.7	-	54.7	48.0	-	7.0	-	84.0	7.0	-	
47.	*Սանհանգույց*	-	-	-	16.9	-	16.9	-	11.0	-	3.2	34.0	3.2	18.0	1.5
	Ընդհանուր մակերեսը	-	-	-	300.4	-	300.4	170.0	22.0	39.0	6.4	538.0+45.4=583.4		40.8	

,,3,,-ՐԴ ՄԱՍՆԱՇԵՆՔԻ ԱՐՏԱՔԻՆ ՀԱՐԴԱՐՄԱՆ ԱՇԽԱՏԱՆՔՆԵՐԻ ՄԱՍՆԱԳԻՐ

1. ՊԱՏԻ ՇԱՐՎԱԾՔ ԿԱՆՈՆԱՎՈՐ ՁԵՎԻ ՏՈՒՖ ՔԱՐՈՎ - 50.0 $մ^3$
2. ՊԱՏԵՐԻ ՍՎԱՂ ՑԵՄԵՆՏԱՎԱԶԱՅԻՆ ՇԱՂԱԽՈՎ - 209.0 $մ^2$
3. ՇԵՊԵՐԻ ՍՎԱՂ ՑԵՄԵՆՏԱՎԱԶԱՅԻՆ ՇԱՂԱԽՈՎ /լայն. 120 մմ/ - 49.8 գծմ
4. ՓԱՅՏԱՄԱԾԻ ՄՈՆՏԱԺՈՒՄ ԵՎ ԱՊԱՄՈՆՏԱԺՈՒՄ - 30.2 $մ^2$

						ՊԱՏՎԻՐԱՏՈՒ՝ Ավշար համայնքի համայնքապետարան	ՀԱՏՈՐ՝ 1
						Նոր մանկապարտեզի կառուցում ՀՀ Արարատի մարզ Ավշար համայնք Մ. Մաշտոցի 27-27/1 հողամաս հասցեում	
ՓՈՓ.	ՄԱՍ. ՔԱՆ.	ԹԵՐԹ	ՓԱՍՏԱԹ.Ն	ՍՏՈՐԱԳՐ.	ԱՄՍԱԹՎ.		ՓՈՒԼ / ԹԵՐԹ / ԹԵՐԹԵՐ
Ստուգեց՝		Ա.Ղուկասյան				ԳԾԱԳՐԻ ԱՆՎԱՆՈՒՄԸ	ԱՆ / Ճ-29
ՆԳՃ		Խ.Գրիգորյան				,,3,,-ՐԴ ՄԱՍՆԱՇԵՆՔԻ ՆԵՐՔԻՆ ՀԱՐԴԱՐՄԱՆ ԱՇԽԱՏԱՆՔՆԵՐԻ ՄԱՍՆԱԳԻՐ	ՎԱՆԱՐԽ VANARKH ВАНАРХ
Նախագծ.		Խ.Գրիգորյան					
Ստուգեց՝		Ա.Ղուկասյան					

,,4,,-ՐԴ ՄԱՍՆԱՇԵՆՔԻ ՆԵՐՔԻՆ ՀԱՐԴԱՐՄԱՆ ԱՇԽԱՏԱՆՔՆԵՐԻ ՄԱՍՆԱԳԻՐ

	ՍԵՆՅԱԿՆԵՐԻ ԱՆՎԱՆՈՒՄԸ	ԱՌԱՍՏԱՂ						ՊԱՏԵՐ						ՊԱՆԵԼ	
		ԿԱԽՈՎԻ ԱՌԱՍՏԱՂ $մ^2$		ՍՎԱՂ $մ^2$		ՆԵՐԿՈՒՄ $մ^2$		ՍՎԱՂ $մ^2$				ՆԵՐԿՈՒՄ $մ^2$		ԿԵՐԱՄԻԿԱԿԱՆ ՍԱԼԻԿՆԵՐ	ԲԱՐՁՐՈՒԹՅՈՒՆ
		ԳՐՈՒՍԱՏԱՎԱՐԱԳՈՒՐԹ 9.5 սմ	ՊՂԱՔ ԼՅՈՒԹՈՎ	ՑԵՄԵՆՏԱՎԱՇԱՅԻՆ ՇԱՂԱԽ	ԳԱՋԻ ՇԱՂԱԽ	ԼԱՏԵՔԱՅԻՆ ՆԵՐԿ	ՋՐՈՎԻՄՊԵՐՈՒՄՈՒ ՆԵՐԿ	ԳԱՋԻ ՇԱՂԱԽ	ՑԵՄԵՆՏԱՎԱՇԱՅԻՆ ՇԱՂԱԽ	ՇԵՊԵՐ		ՋՐՈՎԻՄՊԵՐՈՒՄՈՒ ՊԱՏԵՐԻՆ	ՋՐՈՎԻՄՊԵՐՈՒՄՈՒ ՇԵՊԵՐԻՆ		
										ԳԱՋԻ ՇԱՂԱԽ	ՑԵՄԵՆՏԱՎԱՇԱՅԻՆ-ԱԿԱՆՋԱՅԻՆ ՇԱՂԱԽ				
48.	*Հանդերձարան*	-	-	-	20.3	20.3	-	6.0	-	2.6	-	51.0	2.6	-	
49.	*Բուֆետ*	-	-	-	2.7	2.7	-	2.0	-	0.7	-	17.0	0.7	2.4	1.5
50.	*Խաղասենյակ*	-	-	-	55.6	55.6	-	29.0	-	9.2	-	83.0	9.2	-	
51.	*Ննջասենյակ*	-	-	-	54.7	54.7	-	48.0	-	7.0	-	84.0	7.0	-	
52.	*Սանհանգույց*	-	-	-	16.9	16.9	-	-	11.0	-	3.2	34.0	3.2	18.0	1.5
53.	*Հանդերձարան*	-	-	-	19.4	19.4	-	11.0	-	5.1	-	51.0	5.1	-	
54.	*Բուֆետ*	-	-	-	2.3	2.3	-	3.0	-	2.4	-	13.0	2.4	2.4	1.5
55.	*Խաղասենյակ*	-	-	-	55.6	55.6	-	29.0	-	9.2	-	83.0	9.2	-	
56.	*Ննջասենյակ*	-	-	-	54.7	54.7	-	48.0	-	7.0	-	84.0	7.0	-	
57.	*Սանհանգույց*	-	-	-	15.6	15.6	-	-	22.0	-	1.9	32.0	1.9	18.0	1.5
	Ընդհանուր մակերեսը	-	-	-	297.8	297.8	-	176.0	33.0	43.2	5.1	532.0+48.3=580.3		40.8	

,,4,,-ՐԴ ՄԱՍՆԱՇԵՆՔԻ ԱՐՏԱՔԻՆ ՀԱՐԴԱՐՄԱՆ ԱՇԽԱՏԱՆՔՆԵՐԻ ՄԱՍՆԱԳԻՐ

1. ՊԱՏԻ ՇԱՐՎԱԾՔ ԿԱՆՈՆԱՎՈՐ ՁԵՎԻ ՏՈՒՖ ՔԱՐՈՎ - 58.1 $մ^3$
2. ՊԱՏԵՐԻ ՍՎԱՂ ՑԵՄԵՆՏԱՎԱՇԱՅԻՆ ՇԱՂԱԽՈՎ - 234.0 $մ^2$
3. ՇԵՊԵՐԻ ՍՎԱՂ ՑԵՄԵՆՏԱՎԱՇԱՅԻՆ ՇԱՂԱԽՈՎ /լայն. 120 մմ/ - 62.6 գծմ
4. ՓԱՅՏԱՄԱԾԻ ՄՈՆՏԱԺՈՒՄ ԵՎ ԱՊԱՄՈՆՏԱԺՈՒՄ - 76.7 $մ^2$

						ՊԱՏՎԻՐԱՏՈՒ՝ Ավշար համայնքի համայնքապետարան	ՀԱՏՈՐ՝ 1
						Նոր մանկապարտեզի կառուցում ՀՀ Արարատի մարզ Ավշար համայնք Մ. Մաշտոցի 27-27/1 հողամաս հասցեում	
ՓՈՓ.	ՄԱՍ. ՔԱՆ.	ԹԵՐԹ	ՓԱՍՏԱԹ.Ն	ՍՏՈՐԱԳՐ.	ԱՄՍԱԹՎ.		ՓՈՒԼ / ԹԵՐԹ / ԹԵՐԹԵՐ
Ստուգեց՝		Ա.Ղուկասյան				ԳԾԱԳՐԻ ԱՆՎԱՆՈՒՄԸ	ԱՆ / Ճ-30
ՆԳՃ		Խ.Գրիգորյան				,,4,,-ՐԴ ՄԱՍՆԱՇԵՆՔԻ ՆԵՐՔԻՆ ՀԱՐԴԱՐՄԱՆ ԱՇԽԱՏԱՆՔՆԵՐԻ ՄԱՍՆԱԳԻՐ	ՎԱՆԱՐԽ VANARKH ВАНАРХ
Նախագծ.		Խ.Գրիգորյան					
Ստուգեց՝		Ա.Ղուկասյան					

,,1,,-ին ՄԱՍՆԱՇԵՆՔԻ ՀԱՏԱԿՆԵՐԻ ՄԱՄՆԱԳԻՐ

ՀԱՏԱԿԻ ՏԻՊԵՐԸ	ՍԵՆՅԱԿՆԵՐԻ ՀԱՄԱՐԸ	ՀԱՏԱԿԻ ՀԱՏՈՒՅԹ	ՀԱՏԱԿԻ ԷԼԵՄԵՆՏՆԵՐԻ ԱՎԱՆՈՒՄԸ և ՀԱՍՏՈՒԹՅՈՒՆԸ	ՄԱԿԵՐԵՍ $Մ^2$	ԸՆԴՀ. ՄԱԿԵՐԵՍ $Մ^2$
		ԱՌԱՋԻՆ ՀԱՐԿ			
Հ-1	1, 2, 3/կենտրոն/, 22	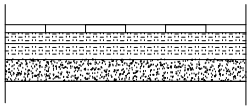	ԽԵՑԵՍԱԼԻԿՆԵՐ ՍՈՄՆՁԻ ՎՐԱ - 12 մմ Ց/ԱՎԱԶԱՅԻՆ ՀԱՐԹԵՑՈՒՑԻՉ ՇԵՐՏ - 30 մմ ՄԻԱՁՈՒՅԼ Ե/ԲԵՏՈՆԵ ԾԱԾԿԻ ՍԱԼ - 120 մմ	95.20 95.20 95.20	
Հ-2	4, 5, 20, 22, 25, 26, 27	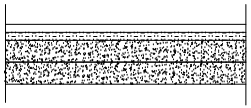	ԼԱՄԻՆԱՏ - 8 մմ Ց/ԱՎԱԶԱՅԻՆ ՀԱՐԹԵՑՈՒՑԻՉ ՇԵՐՏ - 30 մմ ՄԻԱՁՈՒՅԼ Ե/ԲԵՏՈՆԵ ԾԱԾԿԻ ՍԱԼ - 120 մմ	67.50 67.50 67.50	
Հ-3	6, 8, 21, 23	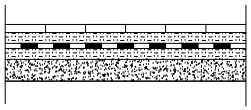	ԽԵՑԵՍԱԼԻԿՆԵՐ ՍՈՄՆՁԻ ՎՐԱ - 12 մմ Ց/ԱՎԱԶԱՅԻՆ ՀԱՐԹԵՑՈՒՑԻՉ ՇԵՐՏ - 20 մմ ԶՐԱՄԵԿՈՒՍԻՉ ՇԵՐՏ /քսանյութ/ Ց/ԱՎԱԶԱՅԻՆ ՀԱՐԹԵՑՈՒՑԻՉ ՇԵՐՏ - 30 մմ ՄԻԱՁՈՒՅԼ Ե/ԲԵՏՈՆԵ ԾԱԾԿԻ ՍԱԼ - 120 մմ	23.30 23.30 23.30 23.30 23.30	
Հ-4	3/աջ, ձախ/, 11, 14, 15, 16, 17, 18, 19, 58, 59	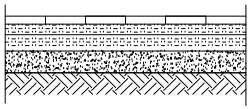	ԽԵՑԵՍԱԼԻԿՆԵՐ ՍՈՄՆՁԻ ՎՐԱ - 12 մմ Ց/ԱՎԱԶԱՅԻՆ ՀԱՐԹԵՑՈՒՑԻՉ ՇԵՐՏ - 30 մմ ԱՄՐԱՆԱՎՈՐՎԱԾ ԲԵՏՈՆԵ ՆԱԽԱՊԱՏՐԱՍՏԱԿԱՆ ՇԵՐՏ B 7.5 - 100 մմ ԱՄՐԱՆԱ ՑԱՆՑ Bp 3 բջիջ 200x200 մմ ԲՆԱՀՈՂԻ ԼԻՑՔ ՇԵՐՏ-ՇԵՐՏ /յուրաքանչյուր 250 մմ/ ՏՈՓԱՆՈՒՄՈՎ - 460 մմ	119.3 119.3 119.3 119.3 119.3	

ՇԱՆՈԹՈՒԹՅՈՒՆ

1. ԽԵՑԵՍԱԼԻԿՆԵՐԻ ՀԱՍՏՈՒԹՅՈՒՆԸ 8 մմ:
2. ՀԱՏԱԿՆԵՐՈՒՄ ԼԻՑՔԻ ՀԱՄԱՐ ՕԳՏԱԳՈՐԾԵԼ ՀԻՄՔԻ ՔԱՆԴՈՒՄԻՑ ԱՌԱՋԱՑԱԾ ԲՆԱՀՈՂԸ:
3. ՀԱՏԱԿՆԵՐԻ ԳՈՒՅՆԱՅԻՆ ԼՈՒԾՈՒՄՆԵՐԸ ՀԱՄԱՁԱՅՆԵՑՆԵԼ ՊԱՏՎԻՐԱՏՈՒՅԻ ԵՎ ՆԱԽԱԳԾՈՂԻ ՀԵՏ:
4. ԲՈԼՈՐ ՀԱՏԱԿՆԵՐԸ ՊԵՏՔ Է ԳՏՆՎԵՆ ՆՈՒՅՆ ՆԻՇԻ ՎՐԱ:

						ՊԱՏՎԻՐԱՏՈՒ՝ Ավշար համայնքի համայնքապետարան	ՀԱՏՈՐ՝ 1	
						Նոր մանկապարտեզի կառուցում ՀՀ Արարատի մարզ Ավշար համայնք Մ. Մաշտոցի 27-27/1 հողամաս հասցեում		
ՓՈՓ.	ՄԱՍ. ՔԱՆ.	ԹԵՐԹ	ՓԱՍՏԱԹ.Ն	ՍՏՈՐԱԳՐ.	ԱՄՍԱԹՎ		ՓՈՒԼ	ԹԵՐԹ	ԹԵՐԹԵՐ
Ստուգեց՝		Ա.Ղուկասյան				ԳԾԱԳՐԻ ԱՆՎԱՆՈՒՄԸ	ԱՆ	Ճ-31	
ՆԳՃ		Խ.Գրիգորյան				,,1,,-ին ՄԱՍՆԱՇԵՆՔԻ ՀԱՏԱԿՆԵՐԻ ՄԱՄՆԱԳԻՐ	ՎԱՆԱՐԽ VANARKH ВАНАРХ	
Նախագծ.		Խ.Գրիգորյան						
Ստուգեց՝		Ա.Ղուկասյան						

,,1,,-ին ՄԱՄՆԱՇԵՆՔԻ ՀԱՏԱԿՆԵՐԻ ՄԱՄՆԱԳԻՐ

ՀԱՏԱԿԻ ՏԻՊԵՐԸ	ՍԵՆՅԱԿՆԵՐԻ ՀԱՄԱՐԸ	ՀԱՏԱԿԻ ՀԱՏՈՒՅԹ	ՀԱՏԱԿԻ ԷԼԵՄԵՆՏՆԵՐԻ ԱՎԱՆՈՒՄԸ և ՀԱՍՏՈՒԹՅՈՒՆԸ	ՄԱԿԵՐԵՍ $մ^2$	ԸՆԴՀ. ՄԱԿԵՐԵՍ $մ^2$
			ԱՌԱՋԻՆ ՀԱՐԿ		
Հ-5	12, 25, 26	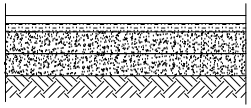	ԼԱՄԻՆԱՏ - 8 մմ Ց/ԱՎԱԶԱՅԻՆ ՀԱՐԹԵՑՈՒՑԻՉ ՇԵՐՏ - 30 մմ ԱՄՐԱՆԱՎՈՐՎԱԾ ԲԵՏՈՆԵ ՆԱԽԱՊԱՏՐԱՍՏԱԿԱՆ ՇԵՐՏ B 7.5 - 100 մմ ԱՄՐԱՆԱ ՑԱՆՑ Bp 3 բջիջ 200x200 մմ ԲՆԱՀՈՂԻ ԼԻՑՔ ՇԵՐՏ-ՇԵՐՏ /յուրաքանչյուր 250 մմ/ ՏՈՓԱՆՈՒՄՈՎ - 460 մմ	78.40 78.40 78.40 78.40 78.40	
Հ-6	8, 9, 10, 13		ԽԵՑԵՍԱԼԻԿՆԵՐ ՍՈՄՆՋԻ ՎՐԱ - 12 մմ Ց/ԱՎԱԶԱՅԻՆ ՀԱՐԹԵՑՈՒՑԻՉ ՇԵՐՏ - 20 մմ ՋՐԱՄԵԿՈՒՍԻՉ ՇԵՐՏ /քսանյութ/ Ց/ԱՎԱԶԱՅԻՆ ՀԱՐԹԵՑՈՒՑԻՉ ՇԵՐՏ - 30 մմ ԱՄՐԱՆԱՎՈՐՎԱԾ ԲԵՏՈՆԵ ՆԱԽԱՊԱՏՐԱՍՏԱԿԱՆ ՇԵՐՏ B 7.5 - 100 մմ ԱՄՐԱՆԱ ՑԱՆՑ Bp 3 Ք.200x200 մմ ԲՆԱՀՈՂԻ ԼԻՑՔ ՇԵՐՏ-ՇԵՐՏ /յուրաքանչյուր 250 մմ/ ՏՈՓԱՆՈՒՄՈՎ - 460 մմ	26.70 26.70 26.70 26.70 26.70 26.70 26.70	
Հ-7	60	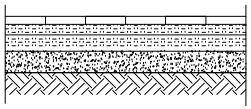	ԽԵՑԵՍԱԼԻԿՆԵՐ ՍՈՄՆՋԻ ՎՐԱ - 12 մմ ՑԵՄԵՆՏԱ-ԱՎԱԶԱՅԻՆ ՀԱՐԹԵՑՈՒՑԻՉ ՇԵՐՏ - 30 մմ ԲԵՏՈՆԵ ՆԱԽԱՊԱՏՐԱՍՏԱԿԱՆ ՇԵՐՏ B 7.5 - 80 մմ ԽՃՈՎ ՏՈՓԱՆՎԱԾ ԲՆԱՀՈՂ	173.80 173.80 173.80 173.80	
Հ-8	61, 62, 63		ԽԵՑԵՍԱԼԻԿՆԵՐ ՍՈՄՆՋԻ ՎՐԱ - 12 մմ ՑԵՄԵՆՏԱ-ԱՎԱԶԱՅԻՆ ՀԱՐԹԵՑՈՒՑԻՉ ՇԵՐՏ - 20 մմ ՋՐԱՄԵԿՈՒՍԻՉ ՇԵՐՏ /քսանյութ/ - ՑԵՄԵՆՏԱ-ԱՎԱԶԱՅԻՆ ՀԱՐԹԵՑՈՒՑԻՉ ՇԵՐՏ - 30 մմ ԲԵՏՈՆԵ ՆԱԽԱՊԱՏՐԱՍՏԱԿԱՆ ՇԵՐՏ B 7.5 - 80 մմ ԽՃՈՎ ՏՈՓԱՆՎԱԾ ԲՆԱՀՈՂ	14.8 14.8 14.8 14.8 14.8 14.8	
	ԽԵՑԵՍԱԼԵ ԾՐԻՇԱԿՆԵՐԻ ՏԵՂԱԴՐՈՒՄ /բարձր. 100 մմ/			220.00 գծմ	

ԾԱՆՈԹՈՒԹՅՈՒՆ

1. ԽԵՑԵՍԱԼԻԿՆԵՐԻ ՀԱՍՏՈՒԹՅՈՒՆԸ 8 մմ:
2. ՀԱՏԱԿՆԵՐԻ ԳՈՒՅՆԱՅԻՆ ԼՈՒԾՈՒՄՆԵՐԸ ՀԱՄԱՁԱՅՆԵՑՆԵԼ ՊԱՏՎԻՐԱՏՈՒՅԻ ԵՎ ՆԱԽԱԳԾՈՂԻ ՀԵՏ:
3. ԲՈԼՈՐ ՀԱՏԱԿՆԵՐԸ ՊԵՏՔ է ԳՏՆՎԵՆ ՆՈՒՅՆ ՆԻՇԻ ՎՐԱ:

						ՊԱՏՎԻՐԱՏՈՒ՝ Ավշար համայնքի համայնքապետարան	ՀԱՏՈՐ՝ 1	
						Նոր մանկապարտեզի կառուցում ՀՀ Արարատի մարզ Ավշար համայնք Մ. Մաշտոցի 27-27/1 հողամաս հասցեում		
ՓՈՓ.	ՄԱՍ. ՔԱՆ.	ԹԵՐԹ	ՓԱՍՏԱԹ.Ն	ՍՏՈՐԱԳՐ.	ԱՄՍԱԹՎ.		ՓՈՒԼ	ԹԵՐԹ	ԹԵՐԹԵՐ
Ստուգեց՝		Ա.Ղուկասյան				ԳԾԱԳՐԻ ԱՆՎԱՆՈՒՄԸ	ԱՆ	Ճ-32	
ՆԳՃ		Խ.Գրիգորյան				,,1,,-ին ՄԱՄՆԱՇԵՆՔԻ ՀԱՏԱԿՆԵՐԻ ՄԱՄՆԱԳԻՐ	ՎԱՆԱՐԽ VANARKH ВАНАРХ	
Նախագծ.		Խ.Գրիգորյան						
Ստուգեց՝		Ա.Ղուկասյան						

,,2,,-ՐԴ ՄԱՍՆԱՇԵՆՔԻ ՀԱՏԱԿՆԵՐԻ ՄԱՄՆԱԳԻՐ

ՀԱՏԱԿԻ ՏԻՊԵՐԸ	ՍԵՆՅԱԿՆԵՐԻ ՀԱՄԱՐԸ	ՀԱՏԱԿԻ ՀԱՏՈՒՅԹ	ՀԱՏԱԿԻ ԷԼԵՄԵՆՏՆԵՐԻ ԱՎԱՆՈՒՄԸ և ՀԱՍՏՈՒԹՅՈՒՆԸ	ՄԱԿԵՐԵՍ $Մ^2$	ԸՆԴՀ. ՄԱԿԵՐԵՍ $Մ^2$
Հ-5	28, 30, 31, 33, 35, 36	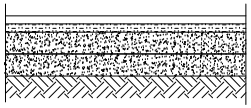	ԼԱՄԻՆԱՏ - 8 մմ Ց/ԱՎԱԶԱՅԻՆ ՀԱՐԹԵՑՈՒՑԻՉ ՇԵՐՏ - 30 մմ ԱՄՐԱՆԱՎՈՐՎԱԾ ԲԵՏՈՆԵ ՆԱԽԱՊԱՏՐԱՍՏԱԿԱՆ ՇԵՐՏ B 7.5 - 100 մմ ԱՄՐԱՆԱ ՑԱՆՑ Bp 3 Ք.200x200 մմ ԲՆԱՀՈՂԻ ԼԻՑՔ ՇԵՐՏ-ՇԵՐՏ /յուրաքանչյուր 250 մմ/ ՏՈՓԱՆՈՒՄՈՎ - 460 մմ	260.30 260.30 260.30 260.30 260.30	
Հ-6	29, 32, 34, 37	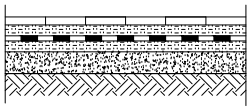	ԽԵՑԵՍԱԼԻԿՆԵՐ ՍՈՄՆՁԻ ՎՐԱ - 12 մմ Ց/ԱՎԱԶԱՅԻՆ ՀԱՐԹԵՑՈՒՑԻՉ ՇԵՐՏ - 20 մմ ՋՐԱՄԵԿՈՒՍԻՉ ՇԵՐՏ /քսանյութ/ Ց/ԱՎԱԶԱՅԻՆ ՀԱՐԹԵՑՈՒՑԻՉ ՇԵՐՏ - 30 մմ ԱՄՐԱՆԱՎՈՐՎԱԾ ԲԵՏՈՆԵ ՆԱԽԱՊԱՏՐԱՍՏԱԿԱՆ ՇԵՐՏ B 7.5 - 100 մմ ԱՄՐԱՆԱ ՑԱՆՑ Bp 3 Ք.200x200 մմ ԲՆԱՀՈՂԻ ԼԻՑՔ ՇԵՐՏ-ՇԵՐՏ /յուրաքանչյուր 250 մմ/ ՏՈՓԱՆՈՒՄՈՎ - 460 մմ	37.50 37.50 37.50 37.50 37.50 37.50 37.50	
	ԽԵՑԵՍԱԼԵ ԾՐԻՇԱԿՆԵՐԻ ՏԵՂԱԴՐՈՒՄ /բարձր. 100 մմ/		20.00 գծմ		

ԾԱՆՈԹՈՒԹՅՈՒՆ

1. ԽԵՑԵՍԱԼԻԿՆԵՐԻ ՀԱՍՏՈՒԹՅՈՒՆԸ 8 մմ:
2. ՀԱՏԱԿՆԵՐԻ ԳՈՒՅՆԱՅԻՆ ԼՈՒԾՈՒՄՆԵՐԸ ՀԱՄԱՁԱՅՆԵՑՆԵԼ ՊԱՏՎԻՐԱՏՈՒՅԻ ԵՎ ՆԱԽԱԳԾՈՂԻ ՀԵՏ:
3. ԲՈԼՈՐ ՀԱՏԱԿՆԵՐԸ ՊԵՏՔ է ԳՏՆՎԵՆ ՆՈՒՅՆ ՆԻՇԻ ՎՐԱ:

						ՊԱՏՎԻՐԱՏՈՒ՝ Ավշար համայնքի համայնքապետարան	ՀԱՏՈՐ՝ 1	
						Նոր մանկապարտեզի կառուցում ՀՀ Արարատի մարզ Ավշար համայնք Մ. Մաշտոցի 27-27/1 հողամաս հասցեում		
ՓՈՓ.	ՄԱՍ. ՔԱՆ.	ԹԵՐԹ	ՓԱՍՏԱԹ.Ն	ՍՏՈՐԱԳՐ.	ԱՄՍԱԹՎ.		ՓՈՒԼ	ԹԵՐԹ	ԹԵՐԹԵՐ
Ստուգեց՝		Ա.Ղուկասյան				ԳԾԱԳՐԻ ԱՆՎԱՆՈՒՄԸ	ԱՆ	Ճ-33	
ՆԳՃ		Խ.Գրիգորյան				,,2,,-ՐԴ ՄԱՍՆԱՇԵՆՔԻ ՀԱՏԱԿՆԵՐԻ ՄԱՄՆԱԳԻՐ	ՎԱՆԱՐԽ VANARKH ВАНАРХ	
Նախագծ.		Խ.Գրիգորյան						
Ստուգեց՝		Ա.Ղուկասյան						

,,3,,-ՐԴ ՄԱՍՆԱՇԵՆՔԻ ՀԱՏԱԿՆԵՐԻ ՄԱՍՆԱԳԻՐ

ՀԱՏԱԿԻ ՏԻՊԵՐԸ	ՍԵՆՅԱԿՆԵՐԻ ՀԱՄԱՐԸ	ՀԱՏԱԿԻ ՀԱՏՈՒՅԹ	ՀԱՏԱԿԻ ԷԼԵՄԵՆՏՆԵՐԻ ԱՎԱՆՈՒՄԸ և ՀԱՍՏՈՒԹՅՈՒՆԸ	ՄԱԿԵՐԵՍ $Մ^2$	ԸՆԴՀ. ՄԱԿԵՐԵՍ $Մ^2$
Հ-5	38, 40, 41, 43, 45, 46	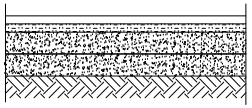	ԼԱՄԻՆԱՏ - 8 մմ Ց/ԱՎԱԶԱՅԻՆ ՀԱՐԹԵՑՈՒՑԻՉ ՇԵՐՏ - 30 մմ ԱՄՐԱՆԱՎՈՐՎԱԾ ԲԵՏՈՆԵ ՆԱԽԱՊԱՏՐԱՍՏԱԿԱՆ ՇԵՐՏ B 7.5 - 100 մմ ԱՄՐԱՆԱ ՑԱՆՑ Bp 3 Ք.200x200 մմ ԲՆԱՀՈՂԻ ԼԻՑՔ ՇԵՐՏ-ՇԵՐՏ /յուրաքանչյուր 250 մմ/ ՏՈՓԱՆՈՒՄՈՎ - 460 մմ	261.20 261.20 261.20 261.20 261.20	
Հ-6	39, 42, 44, 47	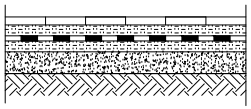	ԽԵՑԵՍԱԼԻԿՆԵՐ ՍՈՄՆՁԻ ՎՐԱ - 12 մմ Ց/ԱՎԱԶԱՅԻՆ ՀԱՐԹԵՑՈՒՑԻՉ ՇԵՐՏ - 20 մմ ՋՐԱՄԵԿՈՒՍԻՉ ՇԵՐՏ /քսանյութ/ Ց/ԱՎԱԶԱՅԻՆ ՀԱՐԹԵՑՈՒՑԻՉ ՇԵՐՏ - 30 մմ ԱՄՐԱՆԱՎՈՐՎԱԾ ԲԵՏՈՆԵ ՆԱԽԱՊԱՏՐԱՍՏԱԿԱՆ ՇԵՐՏ B 7.5 - 100 մմ ԱՄՐԱՆԱ ՑԱՆՑ Bp 3 Ք.200x200 մմ ԲՆԱՀՈՂԻ ԼԻՑՔ ՇԵՐՏ-ՇԵՐՏ /յուրաքանչյուր 250 մմ/ ՏՈՓԱՆՈՒՄՈՎ - 460 մմ	39.20 39.20 39.20 39.20 39.20 39.20 37.50	
	ԽԵՑԵՍԱԼԵ ԾՐԻՇԱԿՆԵՐԻ ՏԵՂԱԴՐՈՒՄ /բարձր. 100 մմ/		20.00 գծմ		

ԾԱՆՈԹՈՒԹՅՈՒՆ

1. ԽԵՑԵՍԱԼԻԿՆԵՐԻ ՀԱՍՏՈՒԹՅՈՒՆԸ 8 մմ:
2. ՀԱՏԱԿՆԵՐԻ ԳՈՒՅՆԱՅԻՆ ԼՈՒԾՈՒՄՆԵՐԸ ՀԱՄԱՁԱՅՆԵՑՆԵԼ ՊԱՏՎԻՐԱՏՈՒՅԻ ԵՎ ՆԱԽԱԳԾՈՂԻ ՀԵՏ:
3. ԲՈԼՈՐ ՀԱՏԱԿՆԵՐԸ ՊԵՏՔ է ԳՏՆՎԵՆ ՆՈՒՅՆ ՆԻՇԻ ՎՐԱ:

						ՊԱՏՎԻՐԱՏՈՒ՝ Ավշար համայնքի համայնքապետարան	ՀԱՏՈՐ՝ 1	
						Նոր մանկապարտեզի կառուցում ՀՀ Արարատի մարզ Ավշար համայնք Մ. Մաշտոցի 27-27/1 հողամաս հասցեում		
ՓՈՓ.	ՄԱՍ. ՔԱՆ.	ԹԵՐԹ	ՓԱՍՏԱԹ.Ն	ՍՏՈՐԱԳՐ.	ԱՄՍԱԹՎ.		ՓՈՒԼ	ԹԵՐԹ	ԹԵՐԹԵՐ
Ստուգեց՝		Ա.Ղուկասյան				ԳԾԱԳՐԻ ԱՆՎԱՆՈՒՄԸ	ԱՆ	Ճ-34	
ՆԳՃ		Խ.Գրիգորյան				,,3,,-ՐԴ ՄԱՍՆԱՇԵՆՔԻ ՀԱՏԱԿՆԵՐԻ ՄԱՍՆԱԳԻՐ	ՎԱՆԱՐԽ VANARKH ВАНАРХ	
Նախագծ.		Խ.Գրիգորյան						
Ստուգեց՝		Ա.Ղուկասյան						

,,4,,-ՐԴ ՄԱՍՆԱՇԵՆՔԻ ՀԱՏԱԿՆԵՐԻ ՄԱՍՆԱԳԻՐ

ՀԱՏԱԿԻ ՏԻՊԵՐԸ	ՍԵՆՅԱԿՆԵՐԻ ՀԱՄԱՐԸ	ՀԱՏԱԿԻ ՀԱՏՈՒՅԹ	ՀԱՏԱԿԻ ԷԼԵՄԵՆՏՆԵՐԻ ԱՎԱՆՈՒՄԸ և ՀԱՍՏՈՒԹՅՈՒՆԸ	ՄԱԿԵՐԵՍ $Մ^2$	ԸՆԴՀ. ՄԱԿԵՐԵՍ $Մ^2$
Հ-5	48, 50, 51, 53, 55, 56	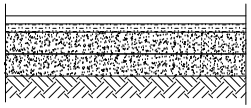	ԼԱՄԻՆԱՏ - 8 մմ Ց/ԱՎԱԶԱՅԻՆ ՀԱՐԹԵՑՈՒՑԻՉ ՇԵՐՏ - 30 մմ ԱՄՐԱՆԱՎՈՐՎԱԾ ԲԵՏՈՆԵ ՆԱԽԱՊԱՏՐԱՍՏԱԿԱՆ ՇԵՐՏ B 7.5 - 100 մմ ԱՄՐԱՆԱ ՑԱՆՑ Bp 3 Ք.200x200 մմ ԲՆԱՀՈՂԻ ԼԻՑՔ ՇԵՐՏ-ՇԵՐՏ /յուրաքանչյուր 250 մմ/ ՏՈՓԱՆՈՒՄՈՎ - 460 մմ	260.30 260.30 260.30 260.30 260.30	
Հ-6	49, 52, 54, 57	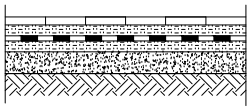	ԽԵՑԵՍԱԼԻԿՆԵՐ ՍՈՄՆՁԻ ՎՐԱ - 12 մմ Ց/ԱՎԱԶԱՅԻՆ ՀԱՐԹԵՑՈՒՑԻՉ ՇԵՐՏ - 20 մմ ՋՐԱՄԵԿՈՒՍԻՉ ՇԵՐՏ /քսանյութ/ Ց/ԱՎԱԶԱՅԻՆ ՀԱՐԹԵՑՈՒՑԻՉ ՇԵՐՏ - 30 մմ ԱՄՐԱՆԱՎՈՐՎԱԾ ԲԵՏՈՆԵ ՆԱԽԱՊԱՏՐԱՍՏԱԿԱՆ ՇԵՐՏ B 7.5 - 100 մմ ԱՄՐԱՆԱ ՑԱՆՑ Bp 3 Ք.200x200 մմ ԲՆԱՀՈՂԻ ԼԻՑՔ ՇԵՐՏ-ՇԵՐՏ /յուրաքանչյուր 250 մմ/ ՏՈՓԱՆՈՒՄՈՎ - 460 մմ	37.50 37.50 37.50 37.50 37.50 37.50 37.50	
	ԽԵՑԵՍԱԼԵ ԾՐԻՇԱԿՆԵՐԻ ՏԵՂԱԴՐՈՒՄ /բարձր. 100 մմ/		20.00 գծմ		

ԾԱՆՈԹՈՒԹՅՈՒՆ

1. ԽԵՑԵՍԱԼԻԿՆԵՐԻ ՀԱՍՏՈՒԹՅՈՒՆԸ 8 մմ:
2. ՀԱՏԱԿՆԵՐԻ ԳՈՒՅՆԱՅԻՆ ԼՈՒԾՈՒՄՆԵՐԸ ՀԱՄԱՁԱՅՆԵՑՆԵԼ ՊԱՏՎԻՐԱՏՈՒՅԻ ԵՎ ՆԱԽԱԳԾՈՂԻ ՀԵՏ:
3. ԲՈԼՈՐ ՀԱՏԱԿՆԵՐԸ ՊԵՏՔ է ԳՏՆՎԵՆ ՆՈՒՅՆ ՆԻՇԻ ՎՐԱ:

						ՊԱՏՎԻՐԱՏՈՒ՝ Ավշար համայնքի համայնքապետարան	ՀԱՏՈՐ՝ 1	
						Նոր մանկապարտեզի կառուցում ՀՀ Արարատի մարզ Ավշար համայնք Մ. Մաշտոցի 27-27/1 հողամաս հասցեում		
ՓՈՓ.	ՄԱՍ. ՔԱՆ.	ԹԵՐԹ	ՓԱՍՏԱԹ.Ն	ՍՏՈՐԱԳՐ.	ԱՄՍԱԹՎ.		ՓՈՒԼ	ԹԵՐԹ	ԹԵՐԹԵՐ
Ստուգեց՝		Ա.Ղուկասյան				ԳԾԱԳՐԻ ԱՆՎԱՆՈՒՄԸ	ԱՆ	Ճ-35	
ՆԳՃ		Խ.Գրիգորյան				,,4,,-ՐԴ ՄԱՍՆԱՇԵՆՔԻ ՀԱՏԱԿՆԵՐԻ ՄԱՍՆԱԳԻՐ	ՎԱՆԱՐԽ VANARKH ВАНАРХ	
Նախագծ.		Խ.Գրիգորյան						
Ստուգեց՝		Ա.Ղուկասյան						

ՀԱՏԱԿԱԳԻԾ Մ 1:50

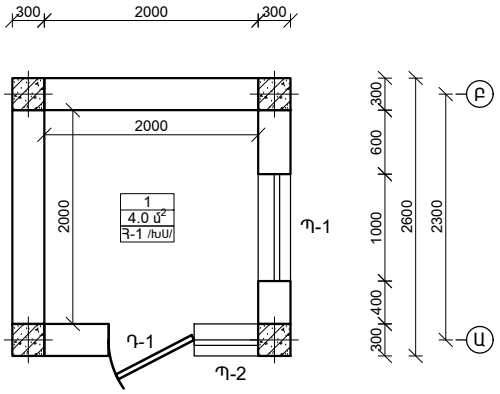

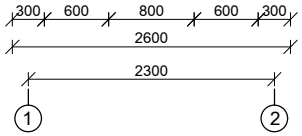

ՍԵՆՅԱԿՆԵՐԻ ԱՆՎԱՆՈՒՄ

1. ՍԱՆՀԱՆԳՈՒՅՑ

ՊԱՅՄԱՆԱԿԱՆ ՆՇԱՆՆԵՐ

ԽՍ - ԽԵՑԵՍԱԼԻԿՆԵՐՈՎ ՀԱՏԱԿ

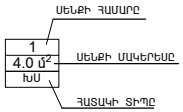

ՃԱԿԱՏ ԸՍՏ 1-2 ԱՌԱՆՑՔՆԵՐԻ Մ 1:100

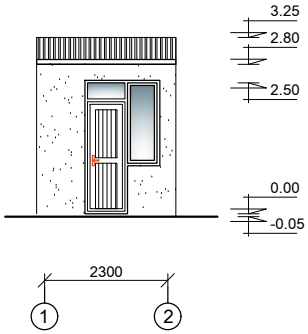

ՃԱԿԱՏ ԸՍՏ Բ-Ա ԱՌԱՆՑՔՆԵՐԻ Մ 1:100

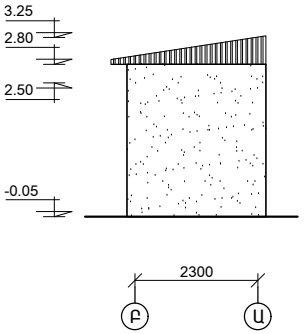

ՃԱԿԱՏ ԸՍՏ Ա-Բ ԱՌԱՆՑՔՆԵՐԻ Մ 1:100

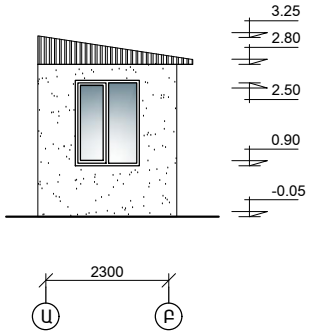

ՃԱԿԱՏ ԸՍՏ 2-1 ԱՌԱՆՑՔՆԵՐԻ Մ 1:100

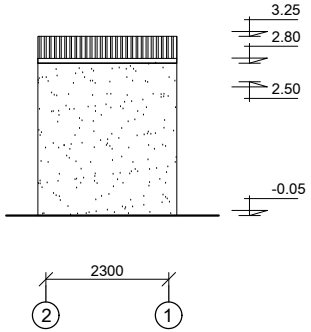

ԿՏՐՎԱԾՔ 1-1 Մ 1:100

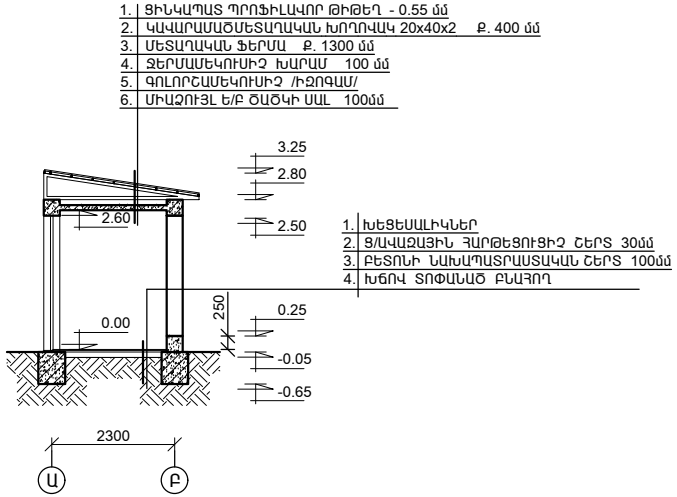

ԲԱՐԵԿԱՐԳՄԱՆ ԱՇԽԱՏԱՆՔՆԵՐԻ ՆՅՈՒԹԵՐԻ ՄԱՍՆԱԳԻՐ

1. 3-րդ ԿԱՐԳԻ ԲՆԱՀՈՂԻ ՄՇԱԿՈՒՄ ՁԵՌՔՈՎ ՀՈՂԱՅԻՆ ՏԱՇՏԱԿԻ /հաստ. 150 մմ/ - 1.88 մ^3
2. ԲԵՏՈՆԵ ԵԶՐԱՔԱՐԵՐԻ ՏԵՂԱԴՐՈՒՄ 80x200 մմ - 11.0 գծմ
3. ՍԱԼՎԱԾՔԻ ԽՑԻ ՆԱԽԱՇԵՐՏԻ ԻՐԱԿԱՆԱՑՈՒՄ /հաստ.-120 մմ/ - 1.5 մ^3
4. ՍԱԼՎԱԾՔԻ ՄԱՆՐԱՀԱՏԻԿ ԱՍՖԱԼՏԱԲԵՏՈՆԵ ԾԱԾԿՈՒՅԹԻ ԻՐԱԿԱՆԱՑՈՒՄ /հաստ.-30 մմ/ - 12.5 մ^2
5. ԱՎԵԼՈՐԴ ԲՆԱՀՈՂԻ ՏԵՂԱՓՈԽՈՒՄ - 1.88 մ^3

						ՊԱՏՎԻՐԱՏՈՒ՝ Ավշար համայնքի համայնքապետարան		ՀԱՏՈՐ՝ 1	
						Նոր մանկապարտեզի կառուցում ՀՀ Արարատի մարզ Ավշար համայնք Մ. Մաշտոցի 27-27/1 հողամաս հասցեում			
ՓՈՓ.	ՄԱՍ. ՔԱՆ.	ԹԵՐԹ	ՓԱՍՏԱԹ.Ն	ՍՏՈՐԱԳՐ.	ԱՄՍԱԹՎ.	ՊԱՀԱԿԱԿԵՏ	ՓՈՒԼ	ԹԵՐԹ	ԹԵՐԹԵՐ
Ստուգեց՝		Ա.Ղուկասյան				ԳԾԱԳՐԻ ԱՆՎԱՆՈՒՄԸ	ԱՆ	Ճ-36	
ՆԳՃ		Խ.Գրիգորյան				ՀԱՏԱԿԱԳԻԾ, ՃԱԿԱՏՆԵՐ, ԿՏՐՎԱԾՔ 1-1, ԲԱՐԵԿԱՐԳՄԱՆ ՄԱՍՆԱԳԻՐ	ՎԱՆԱՐԽ VANARKH ВАНАРХ		
Նախագծ.		Խ.Գրիգորյան							
Ստուգեց՝		Ա.Ղուկասյան							

ՀԻՄՔԻ ՀԱՏԱԿԱԳԻԾ Մ 1:50

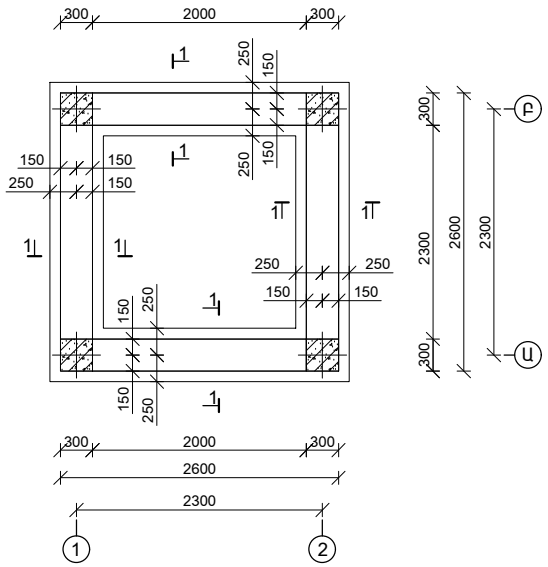

ԿՏՐՎԱԾՔ 1-1 Մ 1:50

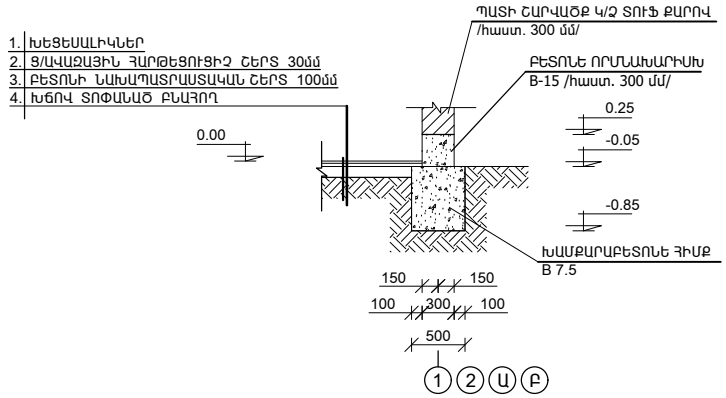

ԿԱՏԱՐՎՈՂ ԱՇԽԱՏԱՆՔՆԵՐԻ ՆՅՈՒԹԵՐԻ ՄԱՍՆԱԳԻՐ

1. IV ԿԱՐԳԻ ԲՆԱՀՈՂԻ ՓՈՐՈՒՄ ՁԵՌՔՈՎ ՀԻՄՔԵՐԻ ՏԱԿ - 4.0 մ^3
2. ԽԱՄՔԱՐԱԲԵՏՈՆԵ ՀԻՄՔԵՐԻ ԿԱՌՈՒՑՈՒՄ - 3.84 մ^3
3. ԲՆԱՀՈՂԻ ՀԵՏԼԻՑՔ - 0.2 մ^3
4. ԱՎԵԼՈՐԴ ԲՆԱՀՈՂԻ ՓՈՌՈՒՄ ՏԵՂՈՒՄ - 3.8 մ^3
5. ԽԱՄՔԱՐԱԲԵՏՈՆԵ ՀԻՄՔ B-12.5 /հաստ. 500 մմ/ - 3.8 մ^3
6. ԲԵՏՈՆԵ ՈՐՄՆԱԽԱՐԻՍԽ B-15 /հաստ. 300 մմ/ - 2.2 մ^3
7. ՊԱՏԵՐԻ ԿԱՌՈՒՑՈՒՄ Կ/Ջ ՏՈՒՖ ՔԱՐՈՎ /հաստ. 300 մմ/ - 14.2 մ^3
8. ՀՈՐԻԶՈՆԱԿԱՆ ՑԱՆՑ Ց-1 Φ6A240 ք.100x200 մմ - 14.0 կգ
9. ՄԻԱՁՈՒՅԼ Ե/ԲԵՏՈՆԵ ՄԻՋՈՒԿՆԵՐԻ ԿԱՌՈՒՑՈՒՄ՝

   ԲԵՏՈՆ B 15 - 1.01 մ^3
   ԱՄՐԱՆ Φ14A500C - 65.8 կգ
   ԱՄՐԱՆ Φ6A240 - 21.9 կգ
10. ՄԻԱՁՈՒՅԼ Ե/ԲԵՏՈՆԵ ԳՈՏԻՆԵՐԻ ԿԱՌՈՒՑՈՒՄ՝

    ԲԵՏՈՆ B 15 - 0.9 մ^3
    ԱՄՐԱՆ Φ12A500C - 37.0 կգ
    ԱՄՐԱՆ Φ6A240 - 17.0 կգ
11. ՄԻԱՁՈՒՅԼ Ե/ԲԵՏՈՆԵ ԾԱԾԿԻ /հաստ. 100 մմ/ ԿԱՌՈՒՑՈՒՄ՝

    ԲԵՏՈՆ B 15 - 0.4 մ^3
    ԱՄՐԱՆ Φ10A500C Ք.150x150 - 45.0 կգ

ԿՏՐՎԱԾՔ 1-1 Մ 1:25

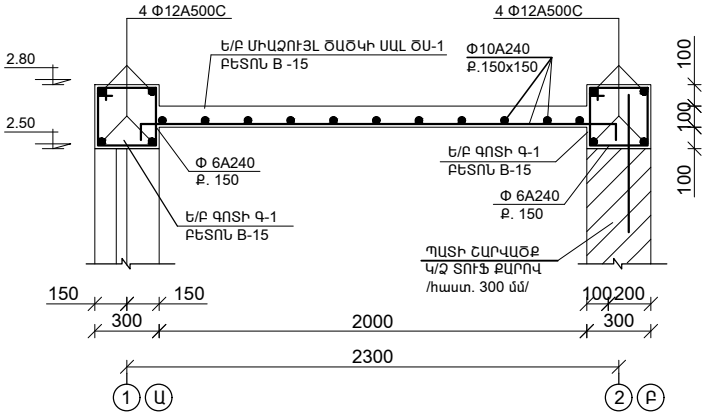

ԾԱԾԿԻ ՀԱՏԱԿԱԳԻԾ Մ 1:50

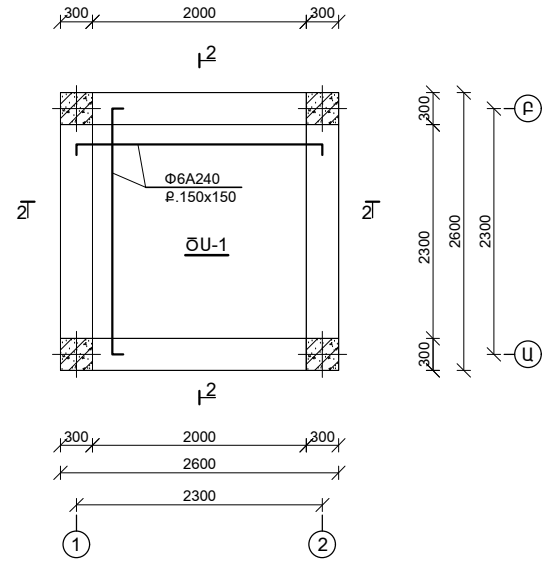

ՊԱՏԵՐԻ ՀՈՐԻԶՈՆԱԿԱՆ ԱՄՐԱՆԱՎՈՐՄԱՆ ՀԱՆԳՈՒՅՑ Մ 1:25

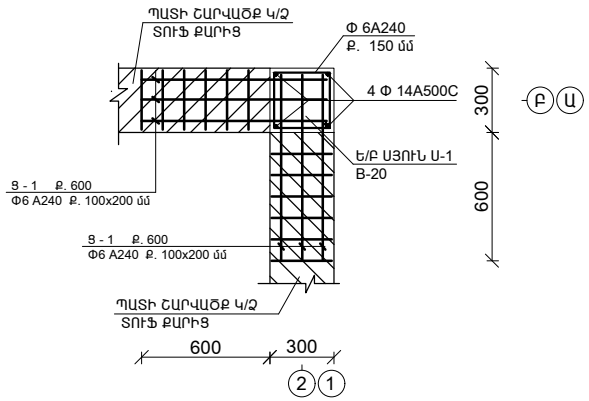

						ՊԱՏՎԻՐԱՏՈՒ՝ Ավշար համայնքի համայնքապետարան	ՀԱՏՈՐ՝ 1	
						Նոր մանկապարտեզի կառուցում ՀՀ Արարատի մարզ Ավշար համայնք Մ. Մաշտոցի 27-27/1 հողամաս հասցեում		
ՓՈՓ.	ՄԱՍ. ՔԱՆ.	ԹԵՐԹ	ՓԱՍՏԱԹ.Ն	ՍՏՈՐԱԳՐ.	ԱՄՍԱԹՎ			
Ստուգեց՝		Ա.Ղուկասյան				ԳԾԱԳՐԻ ԱՆՎԱՆՈՒՄԸ	ԱՆ	Ճ-37	ԹԵՐԹԵՐ
ՆԳՃ		Խ.Գրիգորյան				ՀԻՄՔԻ ԵՎ ԾԱԾԿԻ ՀԱՏԱԿԱԳԾԵՐ: ԿՏՐՎԱԾՔՆԵՐ 1-1, 2-2: ՀԱՆԳՈՒՅՑ: ՄԱՍՆԱԳԻՐ:	ՎԱՆԱՐԽ VANARKH ВАНАРХ	
Նախագծ.		Խ.Գրիգորյան						
Ստուգեց՝		Ա.Ղուկասյան						

ԿԱՎԱՐԱՄԱԾԻ ՀԱՏԱԿԱԳԻԾ Մ 1:50

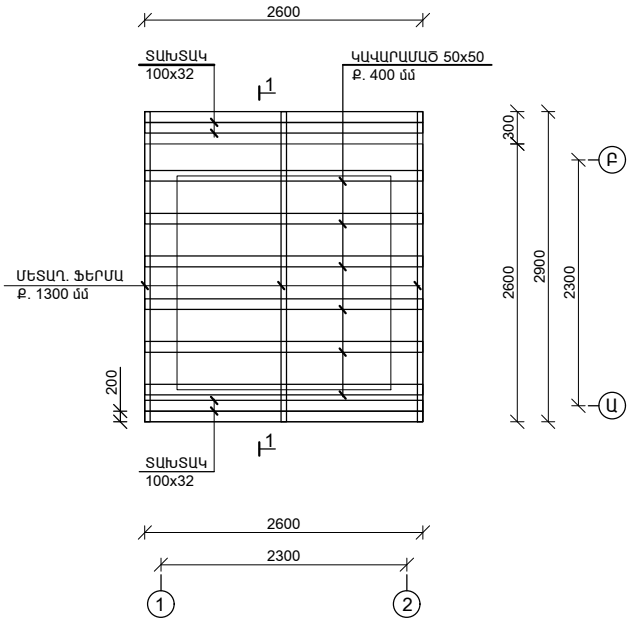

ԿՏՐՎԱԾՔ 1-1 Մ 1:50

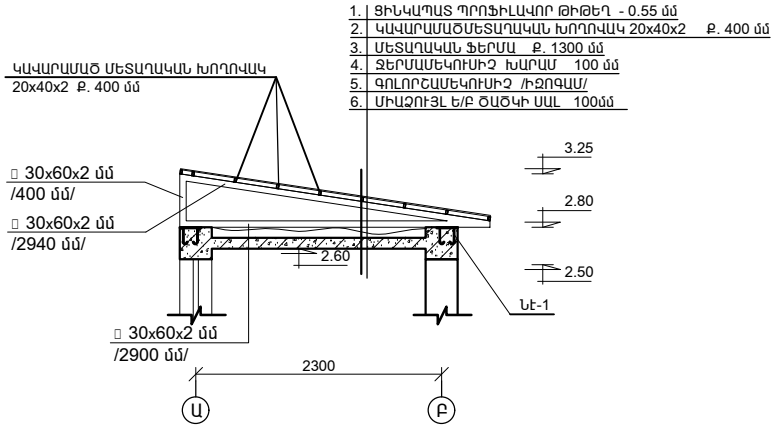

ՆԵՐԴԻՐ ԷԼԵՄԵՆՏ Նէ-1 Մ 1:10

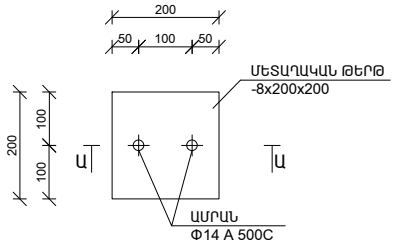

ԿՏՐՎԱԾՔ Ա-Ա Մ 1:10

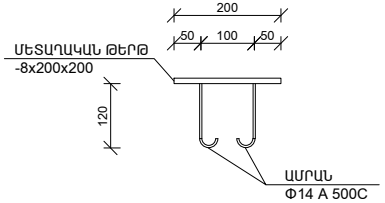

ԿԱՏԱՐՎՈՂ ԱՇԽԱՏԱՆՔՆԵՐԻ ՆՅՈՒԹԵՐԻ ՄԱՄՆԱԳԻՐ

1. ՄԵՏԱՂԱԿԱՆ ՖԵՐՄԱՅԻ ԿԱՌՈՒՑՈՒՄ՝

   ՄԵՏԱՂԱԿԱՆ ԽՈՂՈՎԱԿ 30x60x2 մմ /ընդհանուր երկար. 18.72 մ/ - 53.0 կգ

   ՄԵՏԱՂԱԿԱՆ ԷԼԵՄԵՆՏՆԵՐԻ ՅՈՒՂԱՆԵՐԿՈՒՄ /երկու անգամ/ - 2.35 մ^2

   ՆԵՐԴԻՐ ԷԼԵՄԵՆՏ՝

   ՄԵՏԱՂԱԿԱՆ ԹԵՐԹ -8x200x200 - 15.2 կգ

   ԱՄՐԱՆ Φ14A500C - 1.2 կգ

2. ՏԱՆԻՔԻ ԿԱՌՈՒՑՈՒՄ՝

   ԳՈԼՈՐՇԱՄԵԿՈՒՍԻՉ /ԻԶՈԳԱՄ/ - 4.84 մ^2

   ՋԵՐՄԱՄԵԿՈՒՍԻՉ ԽԱՐԱՄ /հաստ.100 մմ/ - 0.4 մ^3

   ԿԱՎԱՐԱՄԱԾ ՄԵՏԱՂԱԿԱՆ ԽՈՂՈՎԱԿ 20x40x2 ք. 400 մմ - 45.8 կգ

   ՏԱՆԻՔԱԾԱԾԿՈՒՅԹ ՑԻՆԿԱՊԱՏ ՊՐՈՖԻԼԱՎՈՐ ԹԻԹԵՂ /հաստ.- 0.5 մմ/ - 7.8 մ^2

   ՃԱԿՏՈՆՆԵՐԻ ԵՐԵՍԱՊԱՏՈՒՄ ՑԻՆԿԱՊԱՏ ՊՐՈՖԻԼԱՎՈՐ ԹԻԹԵՂ /հաստ.- 0.5 մմ/ - 2.2 մ^2

						ՊԱՏՎԻՐԱՏՈՒ՝ Ավշար համայնքի համայնքապետարան	ՀԱՏՈՐ՝ 1	
						Նոր մանկապարտեզի կառուցում ՀՀ Արարատի մարզ Ավշար համայնք Մ. Մաշտոցի 27-27/1 հողամաս հասցեում		
ՓՈՓ.	ՄԱՍ. ՔԱՆ.	ԹԵՐԹ	ՓԱՍՏԱԹ.Ն	ՍՏՈՐԱԳՐ.	ԱՄՍԱԹՎ.		ՓՈՒԼ	ԹԵՐԹ	ԹԵՐԹԵՐ
Ստուգեց՝		Ա.Ղուկասյան				ԳԾԱԳՐԻ ԱՆՎԱՆՈՒՄԸ	ԱՆ	Ճ-38	
ՆԳՃ		Խ.Գրիգորյան				ԿԱՎԱՐԱՄԱԾԻ ՀԱՏԱԿԱԳԻԾ: ԿՏՐՎԱԾՔ 1-1: ՆԵՐԴԻՐ ԷԼԵՄԵՆՏ Նէ-1: ՄԱՄՆԱԳԻՐ:	ՎԱՆԱՐԽ VANARKH ВАНАРХ	
Նախագծ.		Խ.Գրիգորյան							
Ստուգեց՝		Ա.Ղուկասյան							

ՆԵՐՔԻՆ ՀԱՐԴԱՐՄԱՆ ԱՇԽԱՏԱՆՔՆԵՐԻ ՄԱՍՆԱԳԻՐ

	ՍԵՆՅԱԿՆԵՐԻ ԱՆՎԱՆՈՒՄԸ	ԱՌԱՍՏԱՂ				ՊԱՏԵՐ ԵՎ ՇԵՊԵՐ					ՊԱՆԵԼ	
		ՍՎԱՂ մ²		ՆԵՐԿՈՒՄ մ²		ՍՎԱՂ մ²			ՆԵՐԿՈՒՄ մ²			
		ԳԱՋԻ ՍՎԱՂԻ ՆՈՐՈԳՈՒՄ	ԳԱՋԵ ՇԱՂԱԽ	ԼԱՏԵՔՍԱՅԻՆ ՆԵՐԿ	ՋՐԱԴԻՍՊԵՐՍԻՈՆ ՆԵՐԿ	ԳԱՋԻ ՍՎԱՂԻ ՆՈՐՈԳՈՒՄ	ԳԱՋԵ ՇԱՂԱԽ	ՑԵՄ.-ԱՎԱԶ ՇԱՂԱԽ	ԼԱՏԵՔՍԱՅԻՆ ՆԵՐԿ	ՋՐԱԴԻՍՊԵՐՍԻՈՆ ՆԵՐԿ	ԳԼԱՁՈՒՐԱՅԻՆ ՍԱԼԻԿՆԵՐ	ԲԱՐՁՐՈՒԹՅՈՒՆ
1.	ՍԱՆՀԱՆԳՈՒՅՑ	-	4.0	-	4.0	-	18.0	-	-	18.0	-	
	ԸՆԴՀԱՆՈՒՐ ՄԱԿԵՐԵՍԸ	-	4.0	-	4.0	-	18.0	-	-	18.0	-	

ԱՇԽԱՏԱՆՔՆԵՐԻ ՆՅՈՒԹԵՐԻ ՄԱՍՆԱԳԻՐ

1. ՇԵՊԵՐԻ ԳԱՋԻ ՍՎԱՂ - 3.0 մ²
2. ՇԵՊԵՐԻ ՆԵՐԿՈՒՐՄ ՋՐԱԴԻՍՊԵՐՍԻՈՆ ՆԵՐԿՈՎ - 3.0 մ²
3. ԱՐՏԱՔԻՆ ՇԵՊԵՐԻ Ց/ԱՎԱԶԱՅԻՆ ՍՎԱՂ - 16.0 գծմ
4. ԱՐՏԱՔԻՆ ՊԱՏԵՐԻ Ց/ԱՎԱԶԱՅԻՆ ՍՎԱՂ - 27.0 մ²

ՀԱՏԱԿՆԵՐԻ ՄԱՍՆԱԳԻՐ

ՀԱՏԱԿԻ ՏԻՊԵՐԸ	ՍԵՆՅԱԿՆԵՐԻ ԱՆՎԱՆՈՒՄԸ	ՀԱՏԱԿԻ ՀԱՏՈՒՅԹ	ՀԱՏԱԿԻ ԷԼԵՄԵՆՏՆԵՐԻ ԱՎԱՆՈՒՄԸ և ՀԱՍՏՈՒԹՅՈՒՆԸ	ՄԱԿԵՐԵՍ ՀԱՏԱԿ / ՇՐԻՇԱԿ մ²	ԸՆԴՀ. ՄԱԿԵՐԵՍ մ²
Հ-1	1	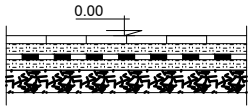	1. ԽԵՑԵՍԱԼԻԿՆԵՐ ՍՈՍՆՁԻ ՎՐԱ /չսահող/ - 12 մմ 2. ՑԵՄԵՆՏԱ-ԱՎԱԶԱՅԻՆ ՀԱՐԹԵՑՈՒՑԻՉ ՇԵՐՏ - 30 մմ 3. ԲԵՏՈՆԻ ՆԱԽԱՊԱՏՐԱՍՏԱԿԱՆ ՇԵՐՏ - 100մմ 4. ԽԵՌՈՎ ՏՈՓԱՆԱԾ ԲՆԱՀՈՂ	4.0 4.0 4.0 4.0	
	ԽԵՑԵՍԱԼԵ ՇՐԻՇԱԿՆԵՐԻ ՏԵՂԱԴՐՈՒՄ /բարձր. 100 մմ/			7.6 գծմ	

ԾԱՆՈԹՈՒԹՅՈՒՆ

1. ՏՎՅԱԼ ԹԵՐԹԸ ՆԱՅԵԼ ՀԱՄԱՏԵՂ ԹԵՐԹԵՐ ԵՇ -
2. ՆԱԽՔԱՆ ԴՌՆԵՐԻ ՊԱՏՎԻՐԵԼԸ ԴՌՆԵՐԻ ԲՈԼՈՐ ԲԱՑՎԱԾՔՆԵՐՈՒՄ ՊԵՏՔ է ԿԱՏԱՐՎԵՆ ՍՏՈՒԳԻՉ ՉԱՓԱԳՐՈՒՄՆԵՐ ՇԻՆՀՐԱՊԱՐԱԿՈՒՄ :
3. ԴՌՆԵՐԻ ՏԵՍՔԸ ԵՎ ՊՐՈՖԻԼՆԵՐԻ ՏԵՍԱԿԸ ՀԱՄԱՁԱՅՆԵՑՆԵԼ ՊԱՏՎԻՐԱՏՈՒԻ ՀԵՏ

						ՊԱՏՎԻՐԱՏՈՒ՝ Ավշար համայնքի համայնքապետարան	ՀԱՏՈՐ՝ 1	
						Նոր մանկապարտեզի կառուցում ՀՀ Արարատի մարզ Ավշար համայնք Մ. Մաշտոցի 27-27/1 հողամաս հասցեում		
ՓՈՓ.	ՄԱՍ. ՔԱՆ.	ԹԵՐԹ	ՓԱՍՏԱԹ.Ն	ՍՏՈՐԱԳՐ.	ԱՄՍԱԹՎ.			
Ստուգեց՝		Ա.Ղուկասյան				ԳԾԱԳՐԻ ԱՆՎԱՆՈՒՄԸ	ԱՆ	Ճ-39
ՆԳՃ		Խ.Գրիգորյան				ՆԵՐՔԻՆ ՀԱՐԴԱՐՄԱՆ ԱՇԽԱՏԱՆՔՆԵՐԻ ՄԱՍՆԱԳԻՐ, ԱՇԽԱՏԱՆՔՆԵՐԻ ՆՅՈՒԹԵՐԻ ՄԱՍՆԱԳԻՐ, ՀԱՏԱԿՆԵՐԻ ՄԱՍՆԱԳԻՐ	ՎԱՆԱՐԽ VANARKH ВАНАРХ	
Նախագծ.		Խ.Գրիգորյան						
Ստուգեց՝		Ա.Ղուկասյան						

ԴՌՆԵՐԻ ՄԱՍՆԱԳԻՐ

	ԷՍՔԻԶ	ԱՆՎԱՆՈՒՄԸ	ԲԱՐՁՐՈՒԹՅՈՒՆԸ մմ	ԼԱՅՆՈՒԹՅՈՒՆԸ մմ	ՄԱԿԵՐԵՍԸ մ^2			ՔԱՆԱԿԸ հատ	ԸՆԴՀԱՆՈՒՐ ՄԱԿԵՐԵՍԸ մ^2	
					ԸՆԴՀԱՆՈՒՐ	ԲԱՑՎՈՂ	ՉԲԱՑՎՈՂ		ԲԱՑՎՈՂ	ՉԲԱՑՎՈՂ
Դ -4	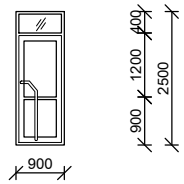	ԱՐՏԱՔԻՆ ԴՈՒՌ, ՄԵՏԱՂԱՊԼԱՍՏԵ ԲԼՈԿՈՎ, ՍՊԻՏԱԿ, /60 մմ հաստ./ ԽՈՒԼ Դ -3 0.80 x 2.50	2500	800	2.00	1.68	0.32	1	1.68	0.32

ՊԱՏՈՒՀԱՆՆԵՐԻ ՄԱՍՆԱԳԻՐ

	ԷՍՔԻԶ	ԱՆՎԱՆՈՒՄԸ	ԲԱՐՁՐՈՒԹՅՈՒՆԸ մմ	ԼԱՅՆՈՒԹՅՈՒՆԸ մմ	ՄԱԿԵՐԵՍԸ մ^2			ՔԱՆԱԿԸ հատ	ԸՆԴՀԱՆՈՒՐ ՄԱԿԵՐԵՍԸ մ^2	
					ԸՆԴՀԱՆՈՒՐ	ԲԱՑՎՈՂ	ՉԲԱՑՎՈՂ		ԲԱՑՎՈՂ	ՉԲԱՑՎՈՂ
Պ -1	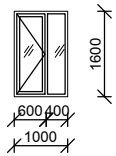	ՊԱՏՈՒՀԱՆ, ՄԵՏԱՂԱՊԼԱՍՏԵ ԲԼՈԿՈՎ, ՍՊԻՏԱԿ, /60 մմ հաստ./ ԱՊԱԿԵՓԱԹԵԹՈՎ 4+4 մմ Պ -2 1.00 x 1.60	1600	1000	1.60	0.96	0.64	1	0.96	0.64
Պ -2	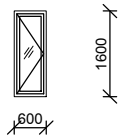	ՊԱՏՈՒՀԱՆ, ՄԵՏԱՂԱՊԼԱՍՏԵ ԲԼՈԿՈՎ, ՍՊԻՏԱԿ, /60 մմ հաստ./ ԱՊԱԿԵՓԱԹԵԹՈՎ 4+4 մմ Պ -2 0.60 x 1.60	1600	600	0.96	0.96	-	1	0.96	-

ՊԱՏՈՒՀԱՆԱԳՈԳԵՐԻ ՄԱՍՆԱԳԻՐ

	ԷՍՔԻԶ	ԱՆՎԱՆՈՒՄԸ	ԼԱՅՆՈՒԹՅՈՒՆԸ մմ	ԵՐԿԱՐՈՒԹՅՈՒՆԸ մմ	ՔԱՆԱԿԸ հատ	ԸՆԴՀ. ԵՐԿԱՐՈՒԹՅՈՒՆԸ գծմ
		ՊԱՏՈՒՀԱՆԱԳՈԳ ՊԼԱՍՏՄԱՍԵ /հաստ. 30 մմ/ 0.25 x 1.20	250	1100	1	1.10
		ՊԱՏՈՒՀԱՆԱԳՈԳ ՊԼԱՍՏՄԱՍԵ /հաստ. 30 մմ/ 0.25 x 0.65	250	650	1	0.65
	ՊԱՏՈՒՀԱՆԱԳՈԳ ՑԻՆԿԱՊԱՏ ԹԻԹԵՂԻՑ -0.55 մմ 200 մմ ԼԱՅՆՈՒԹՅԱՆ					0.5 մ^2

						ՊԱՏՎԻՐԱՏՈՒ՝ Ավշար համայնքի համայնքապետարան	ՀԱՏՈՐ՝ 1	
						Նոր մանկապարտեզի կառուցում ՀՀ Արարատի մարզ Ավշար համայնք Մ. Մաշտոցի 27-27/1 հողամաս հասցեում		
ՓՈՓ.	ՄԱՍ. ՔԱՆ.	ԹԵՐԹ	ՓԱՍՏԱԹ.Ն	ՍՏՈՐԱԳՐ.	ԱՄՍԱԹՎ.			
Ստուգեց՝		Ա.Ղուկասյան				ԳԾԱԳՐԻ ԱՆՎԱՆՈՒՄԸ	ԱՆ	Ճ-40	ԹԵՐԹԵՐ
ՆԳՃ		Խ.Գրիգորյան				ԴՌՆԵՐԻ, ՊԱՏՈՒՀԱՆՆԵՐԻ ԵՎ ՊԱՏՈՒՀԱՆԱԳՈԳԵՐԻ ՄԱՍՆԱԳՐԵՐ	ՎԱՆԱՐԽ VANARKH ВАНАРХ	
Նախագծ.		Խ.Գրիգորյան						
Ստուգեց՝		Ա.Ղուկասյան						